# caniveau Sebidrain AX

CE
*norme EN-1433*

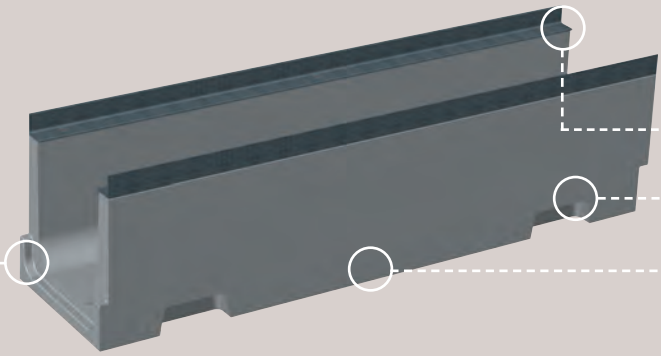

Feuillure métallique galvanisée pour encastrement de la grille

Passage pour prise de mains

Longueur de 1 m : 60 kg

Emboîtement mâle/femelle l'excellent calibrage du caniveau Sebidrain AX permet un alignement parfait des éléments.

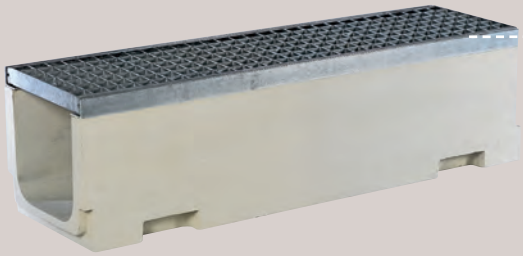

**grille caillebotis**
acier galvanisé
maille 30 x 30
longueur 1 m : 7,5 kg
largeur 250 mm
**résistance :**
**classe B125**

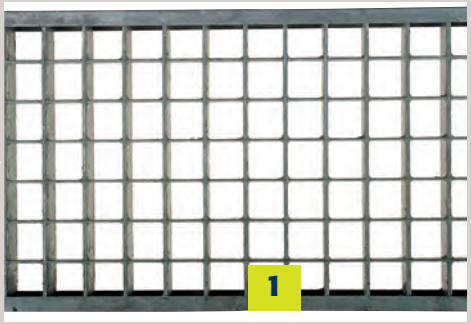

**grille en fonte**
longueur 0,5 m : 8,5 kg
largeur 250 mm
**résistance :**
**classe C250**

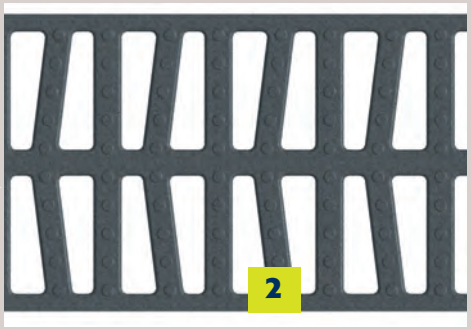

## Verrouillage de la grille

Un système de verrouillage assure le maintien de la grille sur le caniveau.

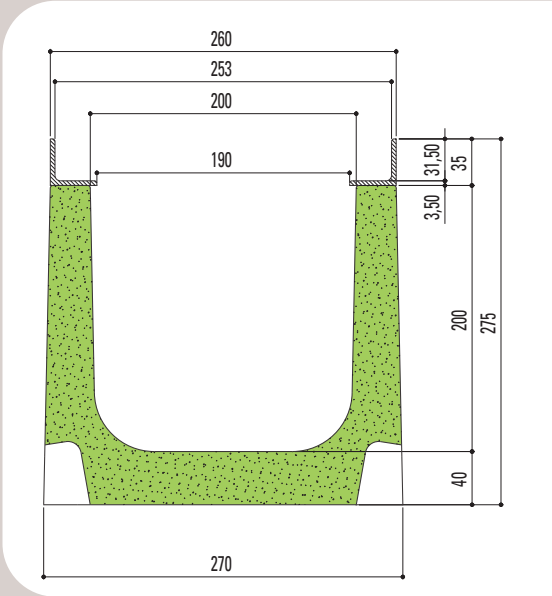


*pages 14-15 : conseils de pose*