SKIL®

CORDLESS LINE TRIMMER

0231 (GT1*0231**)
0241 (GT1*0241**)

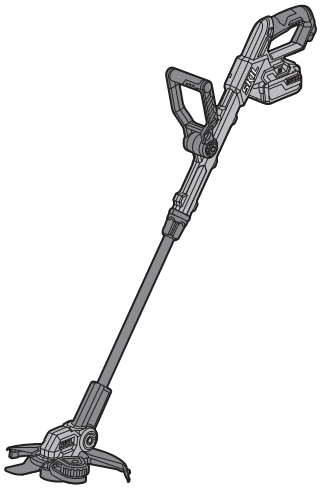

GB	ORIGINAL INSTRUCTIONS	13
F	NOTICE ORIGINALE	18
D	ORIGINALBETRIEBSANLEITUNG	24
NL	ORIGINELE GEBRUIKSAANWIJZING	30
S	BRUKSANVISNING I ORIGINAL	36
DK	ORIGINAL BRUGSANVISNING	41
N	ORIGINAL BRUKSANVISNING	47
FIN	ALKUPERÄISET OHJEET	52
E	MANUAL ORIGINAL	57
P	MANUAL ORIGINAL	63
I	ISTRUZIONI ORIGINALI	69
H	EREDETI HASZNÁLATI UTASÍTÁS	75
CZ	PŮVODNÍM NÁVODEM K POUŽÍVÁNÍ	81
TR	ORİJİNAL İŞLETME TALİMATI	87
PL	INSTRUKCJA ORYGINALNA	92
RU	ПОДЛИННИК РУКОВОДСТВА ПО ЭКСПЛУАТАЦИИ	98
UA	ОРИГІНАЛЬНА ІНСТРУКЦІЯ З ЕКСПЛУАТАЦІЇ	105
GR	ΠΡΩΤΟΤΥΠΟ ΟΔΗΓΙΩΝ ΧΡΗΣΗΣ	112
RO	INSTRUCȚIUNI DE FOLOSIRE ORIGINALE	118
BG	ОРИГИНАЛНО РЪКОВОДСТВО ЗА ЕКСПЛОАТАЦИЯ	124
SK	PÔVODNÝ NÁVOD NA POUŽITIE	130
HR	ORIGINALNE UPUTE ZA RAD	136
SRB	ORIGINALNO UPUTSTVO ZA RAD	141
SLO	IZVIRNA NAVODILA	146
EST	ALGUPÄRANE KASUTUSJUHEND	152
LV	ORIĢINĀLĀ LIETOŠANAS PAMĀCĪBA	157
LT	ORIGINALI INSTRUKCIJA	163
MK	ИЗВОРНО УПАТСТВО ЗА РАБОТА	168
AL	UDHËZIMET ORIGJINALE	175
AR	دليل الاستعمال	189
FA	راهنماي اصلي	185

www.skil.com

SKIL BV - Rithmeesterpark 22 A1 - 4838GZ - Breda - NL 10/24 2610S01816
UK: Chervon Europe Ltd. - 34 Bridge Street- Reading - RG1 2LU

CE 0231/0241

GB	**EU Declaration of conformity** **Cordless line trimmer**	Article number	We declare under our sole responsibility that the stated products comply with all applicable provisions of the directives and regulations listed below and are in conformity with the following standards.
F	**Déclaration de conformité UE** **Coupe-bordures sans fil**	Numéro d'article	Nous déclarons sous notre propre responsabilité que les produits décrits sont en conformité avec les directives, règlements normatifs et normes énumérés ci-dessous.
D	**EU-Konformitätserklärung** **Akku-Rasentrimmer**	Sachnummer	Wir erklären in alleiniger Verantwortung, dass die genannten Produkte allen einschlägigen Bestimmungen der nachfolgend aufgeführten Richtlinien und Verordnungen entsprechen und mit folgenden Normen übereinstimmen.
NL	**EU-conformiteitsverklaring** **Snoerloze trimmer**	Productnummer	Wij verklaren op eigen verantwoordelijkheid dat de genoemde producten voldoen aan alle desbetreffende bepalingen van de hierna genoemde richtlijnen en verordeningen en overeenstemmen met de volgende normen.
S	**EU-konformitetsförklaring** **Sladdlös trimmer med tråd**	Produktnummer	Vi förklarar under eget ansvar att de nämnda produkterna uppfyller kraven i alla gällande bestämmelser i de nedan angivna direktiven och förordningarnas och att de stämmer överens med följande normer.
DK	**EU-overensstemmelseserklæring** **Trådløs snortrimmer**	Typenummer	Vi erklærer som eneansvarlige, at det beskrevne produkt er i overensstemmelse med alle gældende bestemmelser i følgende direktiver og forordninger og opfylder følgende standarder.
N	**EU-samsvarserklæring** **Trådløs trimmer**	Produktnummer	Vi erklærer under eneansvar at de nevnte produktene er i overensstemmelse med alle relevante bestemmelser i direktivene og forordningene nedenfor og med følgende standarder.
FIN	**EU-vaatimustenmukaisuusvakuutus** **Akkukäyttöinen ruohotrimmeri**	Tuotenumero	Vakuutamme täten, että mainitut tuotteet vastaavat kaikkia seuraavien direktiivien ja asetusten asiaankuuluvia vaatimuksia ja ovat seuraavien standardien vaatimusten mukaisia.
E	**Declaración de conformidad UE** **Cortabordes de hilo inalámbrico**	Número de artículo	Declaramos bajo nuestra exclusiva responsabilidad, que los productos nombrados cumplen con todas las disposiciones correspondientes de las directivas y los reglamentos mencionados a continuación y están en conformidad con las siguientes normas.
P	**Declaração de conformidade CE** **Aparador de linha sem fios**	Número do produto	Declaramos sob nossa exclusiva responsabilidade que os produtos mencionados cumprem todas as disposições e os regulamentos indicados e estão em conformidade com as seguintes normas.
I	**Dichiarazione di conformità UE** **Alimentazione del filo senza filo**	Codice prodotto	Dichiariamo sotto la nostra piena responsabilità che i prodotti indicati sono conformi a tutte le disposizioni pertinenti delle direttive e dei regolamenti elencati di seguito, nonché alle seguenti normative.
H	**EU konformitási nyilatkozat** **Vezeték nélküli vonalvágó**	Cikkszám	Egyedüli felelősséggel kijelentjük, hogy a megnevezett termékek megfelelnek az alábbiakban felsorolásra kerülő irányelvek és rendeletek valamennyi idevágó előírásainak és megfelelnek a következő szabványoknak.
CZ	**EU prohlášení o shodě** **Bezdrátová strunová sekačka**	Objednací číslo	Prohlašujeme na výhradní zodpovědnost, že uvedený výrobek splňuje všechna příslušná ustanovení níže uvedených směrnic a nařízení a je v souladu s následujícími normami.
TR	**AB Uygunluk beyanı** **Akülü misinalı çim biçme makinesi**	Ürün kodu	Tek sorumlu olarak, tanımlanan ürünün aşağıdaki yönetmelik ve direktiflerin geçerli bütün hükümlerine ve aşağıdaki standartlara uygun olduğunu beyan ederiz.
PL	**Deklaracja zgodności UE** **Bezprzewodowa podkaszarka żyłkowa**	Numer katalogowy	Oświadczamy z pełną odpowiedzialnością, że niniejsze produkty odpowiadają wszystkim wymaganiom poniżej wyszczególnionych dyrektyw i rozporządzeń, oraz że są zgodne z następującymi normami.
RU	**Заявление о соответствии ЕС** **Аккумуляторный триммер с леской**	Товарный номер	Мы заявляем под нашу единоличную ответственность, что названные продукты соответствуют всем действующим предписаниям нижеуказанных директив и распоряжений, а также нижеуказанных норм.
UA	**Заява про відповідність ЄС** **Бездротовий жилковий тример**	Товарний номер	Мизаявляємо під нашу одноособову відповідальність, що названі вироби відповідають усім чинним положенням нищеозначених директив і розпоряджень, а також нижчеозначеним нормам.
GR	**Δήλωση πιστότητας ΕΕ** **Επαναφορτιζόμενο χορτοκοπτικό μεσηνέζας**	Αριθμός ευρετηρίου	Δηλώνουμε με αποκλειστική μας ευθύνη, ότι τα αναφερόμενα προϊόντα αντιστοιχούν σε όλες τις σχετικές διατάξεις των πιο κάτω αναφερόμενων οδηγιών και κανονισμών και ταυτίζονται με τα ακόλουθα πρότυπα.
RO	**Declarație de conformitate UE** **Mașină de tuns gazonul fără fir**	Număr de identificare	Declarăm pe proprie răspundere că produsele menționate corespund tuturor dispozițiilor relevante ale directivelor și reglementărilor enumerate în cele ce urmează și sunt în conformitate cu următoarele standarde.
BG	**ЕС декларация за съответствие** **Акумулаторен тример за трева**	Каталожен номер	С пълна отговорност ние декларираме, че посочените продукти отговарят на всички валидни изисквания на директивите и разпоредбите по-долу и съответства на следните стандарти.
SK	**EU vyhlásenie o zhode** **Bezdrôtová strunová kosačka**	Vecné číslo	Vyhlasujeme na výhradnú zodpovednosť, že uvedený výrobok spĺňa všetky príslušné ustanovenia nižšie uvedených smerníc a nariadení a je v súlade s nasledujúcimi normami.
HR	**EU izjava o sukladnosti** **Bežični obrezivač s nitima**	Kataloški broj	Pod punom odgovornošću izjavljujemo da navedeni proizvodi odgovaraju svim relevantnim odredbama direktiva i propisima navedenima u nastavku i da su sukladni sa sljedećim normama.

0231/0241

SRB **EU-izjava o usaglašenosti** **Bežični trimer sa nitima**	Broj predmeta	Na sopstvenu odgovornost izjavljujemo, da navedeni proizvodi odgovaraju svim dotičnim odredbama naknadno navedenih smernica u uredaba i da su u skladu sa sledećim standardima.
SLO **Izjava o skladnosti ES** **Akumulatorski obrezovalnik na nitko**	Številka artikla	Izjavljamo pod izključno odgovornostjo, da je omenjen izdelek v skladu z vsemi relevantnimi določili direktiv in uredb ter ustreza naslednjim standardom.
EST **EL-vastavusdeklaratsioon** **Juhtmevaba murutrimmer**	Tootenumber	Kinnitame ainuvastutajatena, et nimetatud tooted vastavad järgnevalt loetletud direktiivide ja määruste kõikidele asjaomastele nõuetele ja on kooskõlas järgmiste normidega.
LV **Deklarācija par atbilstību EK standartiem** **Bezvadu zāles trimmeris**	Izstrādājuma numurs	Mēs ar pilnu atbildību paziņojam, ka šeit aplūkotie izstrādājumi atbilst visiem tālāk minētajās direktīvās un rīkojumos ietvertajām saistošajām nostādnēm, kā arī sekojošiem standartiem.
LT **ES atitikties deklaracija** **Akumuliatorinė styginė žoliapjovė**	Gaminio numeris	Atsakingai pareiškiame, kad išvardyti gaminiai atitinka visus privalomus žemiau nurodytų direktyvų ir reglamentų reikalavimus ir šiuos standartus.
MK **EU-Изјава за сообразност** **Безжичен поткаструвач за трева**	Број на артикл	Со целосна одговорност изјавуваме, дека опишаните производи се во согласност со сите релевантни одредби на следните регулативи и прописи и се во согласност со следните норми.
AL **EU Deklarata e konformitetit** **Prerëse bari me spango**	Numri i nenit	Ne deklarojmë me përgjegjësinë tonë të vetme se produktet e paraqitura janë në përputhje me të gjitha dispozitat e zbatueshme të direktivave dhe rregulloreve të listuara më poshtë dhe janë në përputhje me standardet si më poshtë.
0231 **0241**	GT1*0231** GT1*0241**	2006/42/EC 2014/30/EU 2011/65/EU 2000/14/EC EN 62841-1:2015/A11:2022 EN ISO 11806-1:2022 EN 55014-1:2021 EN 55014-2:2021 EN IEC 63000:2018

CE 0231/0241

GB	2000/14/EC: Measured sound power level (1) dB(A), uncertainty K = (2) dB, guaranteed sound power level (3) dB(A); conformity assessment procedure in accordance with annex VI Product category: 33 Notified body : DEKRA Testing and certification GmbH(0158), Handwerkstraße 15, 70565 Stuttgart, Germany Technical file at:*
F	2000/14/CE : Niveau de puissance acoustique mesuré (1) dB(A), incertitude K = (2) dB, niveau de puissance acoustique garanti (3) dB(A) ; procédure d'évaluation de conformité selon l'annexe VI Catégorie de produit: 33 Centre de contrôle cité : DEKRA Testing and certification GmbH(0158), Handwerkstraße 15, 70565 Stuttgart, Germany Dossier technique auprès de:*
D	2000/14/EG: Gemessener Schallleistungspegel (1) dB(A), Unsicherheit K = (2) dB, garantierter Schallleistungspegel (3) dB(A); Bewertungsverfahren der Konformität gemäß Anhang VI Produktkategorie: 33 Benannte Stelle: DEKRA Testing and certification GmbH(0158), Handwerkstraße 15, 70565 Stuttgart, Germany Technische Unterlagen bei:*
NL	2000/14/EG: Gemeten geluidsvermogensniveau (1) dB(A), onzekerheid K = (2) dB, gegarandeerd geluidsvermogensniveau (3) dB(A); beoordelingsmethode van de overeenstemming volgens bijlage VI Productcategorie: 33 Aangewezen instantie: DEKRA Testing and certification GmbH(0158), Handwerkstraße 15, 70565 Stuttgart, Germany Technisch dossier bij:*
S	2000/14/EG: Uppmätt bullernivå (1) dB(A), osäkerhet K = (2) dB, garanterad bullernivå (3) dB(A); konformitetens bedömningsmetod enligt bilaga VI Produktkategori: 33 Angivet provningsställe: DEKRA Testing and certification GmbH(0158), Handwerkstraße 15, 70565 Stuttgart, Germany Teknisk dokumentation:*
DK	2000/14/EG: Målt lydeffektniveau (1) dB(A), usikkerhed K = (2) dB, garanteret lydeffektniveau (3) dB(A); overensstemmelsesvurderingsprocedure som omhandlet i bilag VI Produktkategori: 33 Bemyndiget organ: DEKRA Testing and certification GmbH(0158), Handwerkstraße 15, 70565 Stuttgart, Germany Tekniske bilag ved:*
N	2000/14/EF: Målt lydeffektnivå (1) dB(A), usikkerhet K = (2) dB, garantert lydeffektnivå (3) dB(A); samsvarsvurderingsmetode i henhold til vedlegg VI Produktkategori: 33 Bemyndiget organ: DEKRA Testing and certification GmbH(0158), Handwerkstraße 15, 70565 Stuttgart, Germany Teknisk dokumentasjon hos:*
FIN	2000/14/EY: Mitattu äänitehotaso (1) dB(A), epävarmuus K = (2) dB, taattu äänitehotaso (3) dB(A); vaatimustenmukaisuuden arviointimenetelmä liitteen VI mukaisesti Tuotekategoria: 33 Ilmoitettu laitos: DEKRA Testing and certification GmbH(0158), Handwerkstraße 15, 70565 Stuttgart, Germany Tekniset asiakirjat saatavana:*
E	2000/14/CE: Nivel medido de la potencia acústica (1) dB(A), tolerancia K = (2) dB, nivel garantizado de la potencia acústica (3) dB(A); método de evaluación de la conformidad según anexo VI Categoría de producto: 33 Lugar denominado: DEKRA Testing and certification GmbH(0158), Handwerkstraße 15, 70565 Stuttgart, Germany Documentos técnicos de:*
P	2000/14/CE: Nível de potência acústica medido (1) dB(A), insegurança K = (2) dB, nível de potência acústica garantido (3) dB(A); processo de avaliação da conformidade de acordo com o anexo VI Categoria de produto: 33 Organismo notificado: DEKRA Testing and certification GmbH(0158), Handwerkstraße 15, 70565 Stuttgart, Germany Documentação técnica pertencente à:*
I	2000/14/CE: Livello di potenza sonora misurato (1) dB(A), incertezza K = (2) dB, livello di potenza sonora garantito (3) dB(A); procedimento di valutazione della conformità secondo l'allegato VI Categoria prodotto: 33 Organismo notificato: DEKRA Testing and certification GmbH(0158), Handwerkstraße 15, 70565 Stuttgart, Germany Documentazione tecnica presso:*
H	2000/14/EK: Mért hangteljesítmény-szint (1) dB(A), K szórás = (2) dB, garantált hangteljesítmény-szint (3) dB(A); a konformitás kiértékelési eljárást lásd a VI függelékben Termékkategória: 33 Bejelentett szervezet: DEKRA Testing and certification GmbH(0158), Handwerkstraße 15, 70565 Stuttgart, Germany Műszaki dokumentumok megőrzési pontja:*
CZ	2000/14/ES: Změřená hladina akustického výkonu (1) dB(A), nejistota K = (2) dB, zaručená hladina akustického výkonu (3) dB(A); metoda posouzení shody podle dodatku VI Kategorie výrobků: 33 Ohlašovací orgán : DEKRA Testing and certification GmbH(0158), Handwerkstraße 15, 70565 Stuttgart, Germany Technické podklady u:*
TR	2000/14/AT: Ölçülen ses gücü seviyesi (1) dB(A), tolerans K = (2) dB, garanti edilen ses gücü seviyesi (3) dB(A); uygunluk değerlendirme yöntemi ek VI uyarınca Ürün kategorisi: 33 Onaylayan kuruluş: DEKRA Testing and certification GmbH(0158), Handwerkstraße 15, 70565 Stuttgart, Germany Teknik belgelerin bulunduğu yer:*
PL	2000/14/WE: Pomierzony poziom mocy akustycznej (1) dB(A), niepewność K = (2) dB, gwarantowany poziom mocy akustycznej (3) dB(A); procedura oceny zgodności zgodnie z załącznikiem VI Kategoria produktów: 33 Urząd zatwierdzający: DEKRA Testing and certification GmbH(0158), Handwerkstraße 15, 70565 Stuttgart, Germany Dokumentacja techniczna:*
RU	2000/14/EC: Измеренный уровень звуковой мощности (1) дБ(А), погрешность K = (2) дБ, гарантированный уровень звуковой мощности (3) дБ(А); процедура оценки соответствия согласно приложения VI Категория продукта: 33 Уполномоченный орган: DEKRA Testing and certification GmbH(0158), Handwerkstraße 15, 70565 Stuttgart, Germany Техническая документация хранится у:*

CE 0231/0241

UA	2000/14/ЄС: Виміряна звукова потужність (1) дБ(А), похибка = (2) дБ, гарантована звукова потужність (3) дБ(А); процедура оцінки відповідності відповідно до додатку VI Категорія продукту: 33 Уповноважений орган: DEKRA Testing and certification GmbH(0158), Handwerkstraße 15, 70565 Stuttgart, Germany Технічна документація зберігається у:*
GR	2000/14/ΕΚ: Μετρημένη στάθμη ηχητικής ισχύος (1) dB(A), ανασφάλεια K = (2) dB, εγγυημένη στάθμη ηχητικής ισχύος (3) dB(A) - διαδικασία αξιολόγησης της πιστότητας σύμφωνα με το παράρτημα VI Κατηγορία προϊόντος: 33 Αρμόδιος φορέας : DEKRA Testing and certification GmbH(0158), Handwerkstraße 15, 70565 Stuttgart, Germany Τεχνικά έγγραφα στη:*
RO	2000/14/CE: Nivel măsurat al puterii sonore (1) dB(A), incertitudine K = (2) dB, nivel garantat al puterii sonore (3) dB(A); procedură de evaluare a conformității potrivit anexei VI Categorie produs: 33 Organism notificat: DEKRA Testing and certification GmbH(0158), Handwerkstraße 15, 70565 Stuttgart, Germany Documentație tehnică la:*
BG	2000/14/ЕО: Измерено ниво на звуковата мощност (1) dB(A), неопределеност K = (2) dB, гарантирано ниво на мощността на звука (3) dB(A); метод за оценка на съответствието съгласно приложение VI Категория на продукта: 33 Нотифициран орган : DEKRA Testing and certification GmbH(0158), Handwerkstraße 15, 70565 Stuttgart, Germany Техническа документация при:*
SK	2000/14/ES: Odmeraná hladina akustického výkonu (1) dB(A), neistota K = (2) dB, zaručená hladina akustického výkonu (3) dB(A); metóda posúdenia zhody podľa dodatku VI Kategória produktu: 33 Oboznámený orgán: DEKRA Testing and certification GmbH(0158), Handwerkstraße 15, 70565 Stuttgart, Germany Technické podklady má spoločnosť:*
HR	2000/14/EZ: Izmjerena razina učinka buke (1) dB(A), nesigurnost K = (2) dB, zajamčena razina učinka buke (3) dB(A); postupak ocjenjivanja sukladnosti prema dodatku VI Kategorija proizvoda: 33 Obavješteno tijelo: DEKRA Testing and certification GmbH(0158), Handwerkstraße 15, 70565 Stuttgart, Germany Tehnička dokumentacija se može dobiti kod:*
SRB	2000/14/EG: Izmereni nivo ostvarene buke (1) dB(A), nepouzdanost K = (2) dB, garantovani nivo ostvarene buke (3) dB(A); postupak ocenjivanja usaglašenosti prema prilogu VI Kategorija proizvoda: 33 Obavešteno telo : DEKRA Testing and certification GmbH(0158), Handwerkstraße 15, 70565 Stuttgart, Germany Tehnička dokumentacija kod:*
SLO	2000/14/ES: Izmerjena raven zvočne moči (1) dB(A), negotovost K = (2) dB, zagotovljena raven zvočne moči (3) dB(A); postopek za presojo skladnosti v skladu s prilogo VI Kategorija izdelka: 33 Priglašeni organ: DEKRA Testing and certification GmbH(0158), Handwerkstraße 15, 70565 Stuttgart, Germany Tehnična dokumentacija pri:*
EST	2000/14/EÜ: Mõõdetud helivõimsustase (1) dB(A), mõõtemääramatus K =(2) dB, garanteeritud helivõimsustase (3) dB(A); vastavuse hindamise meetod vastavalt lisale VI Teavitatud asutus Tootekategooria: 33 Teavitatud asutus: DEKRA Testing and certification GmbH(0158), Handwerkstraße 15, 70565 Stuttgart, Germany Tehnilised dokumendid saadaval:*
LV	2000/14/EK: Izmērītais trokšņa jaudas līmenis ir (1) dB(A), izkliede K ir = (2) dB, garantētais trokšņa jaudas līmenis ir (3) dB(A); atbilstības novērtēšana ir veikta saskaņā ar pielikumu VI Izstrādājuma kategorija: 33 Pilnvarotā iestāde : DEKRA Testing and certification GmbH(0158), Handwerkstraße 15, 70565 Stuttgart, Germany Tehniskā dokumentācija no:*
LT	2000/14/EG: Išmatuotas garso galios lygis (1) dB(A), paklaida K = (2) dB, garantuotas garso galios lygis (3) dB(A); atitikties vertinimas atliktas pagal priedą VI Produkto kategorija: 33 Notifikuota įstaiga: DEKRA Testing and certification GmbH(0158), Handwerkstraße 15, 70565 Stuttgart, Germany Techninė dokumentacija saugoma:*
MK	2000/14/EG: Измерено ниво на звучна јачина (1) dB(A), несигурност K = (2) dB, загарантирано ниво на звучна јачина (3) dB(A); постапка за процена на сообразноста според прилог VI Категорија на производ: 33 Назначено тело: DEKRA Testing and certification GmbH(0158), Handwerkstraße 15, 70565 Stuttgart, Germany Техничка документација кај:*
AL	2000/14/EC: Niveli i fuqisë së zërit i matur (1) dB(A), pasiguria K = (2) dB, niveli i fuqisë së zërit i garantuar (3) dB(A); procedura e vlerësimit të konformitetit në përputhje me shtojcën VI Kategori produkti: 33 Organizmi i njoftuar : DEKRA Testing and certification GmbH(0158), Handwerkstraße 15, 70565 Stuttgart, Germany Dosja teknike në:*

SKIL®
*Skil BV
Rithmeesterpark 22 A1
4838 GZ Breda
The Netherlands

Olaf Dijkgraaf
Approval Manager

Skil BV, Rithmeesterpark 22 A1, 4838 GZ Breda, NL

09.10.2024

	0231	0241
(1)	86	90
(2)	5, 2	2, 2
(3)	92	92

0231/0241

Declaration of Conformity		We declare under our sole responsibility that the stated products comply with all applicable provisions of the directives and regulations listed below and are in conformity with the following standards Technical file at: Chervon Europe Ltd., 34 Bridge Street, Reading, RG1 2LU, United Kingdom
Cordless line trimmer	Article number	
0231 **0241**	GT1*0231** GT1*0241**	Supply of Machinery (Safety) Regulations 2008 (SI 2008/1597) Electromagnetic Compatibility Regulations 2016 (SI 2016/1091) The Restriction of the Use of Certain Hazardous Substances in Electrical and Electronic Equipment Regulations 2012 (SI 2012/3032) Noise Emission in the Environment by Equipment for use Outdoors Regulations 2001 (SI 2001/1701 and SI 2005/3525) EN 62841-1:2015/A11:2022 EN ISO 11806-1:2022 EN 55014-1:2021 EN 55014-2:2021 EN IEC 63000:2018

Noise Emission in the Environment by Equipment for use Outdoors Regulations 2001 (SI 2001/1701 and SI 2005/3525):
Measured sound power level (1) dB(A), uncertainty K = (2) dB, guaranteed sound power level (3) dB(A); conformity assessment procedure in accordance with Schedule 9
Product category: 33
Notified body : DEKRA Testing and certification GmbH(0158), Handwerkstraße 15, 70565 Stuttgart, Germany

	0231	**0241**
(1)	86	90
(2)	5, 2	2, 2
(3)	92	92

SKIL®

Chervon Europe Ltd., 34 Bridge Street, Reading, RG1 2LU, United Kingdom, as authorized representative (in terms of above regulations) acting on behalf of
Skil BV, Rithmeesterpark 22 A1, 4838GZ Breda, The Netherlands

James McCrory
Technical Service Manager

Place of issue: Reading
Date of issue: 09/10/2024

1

0231

0241

2

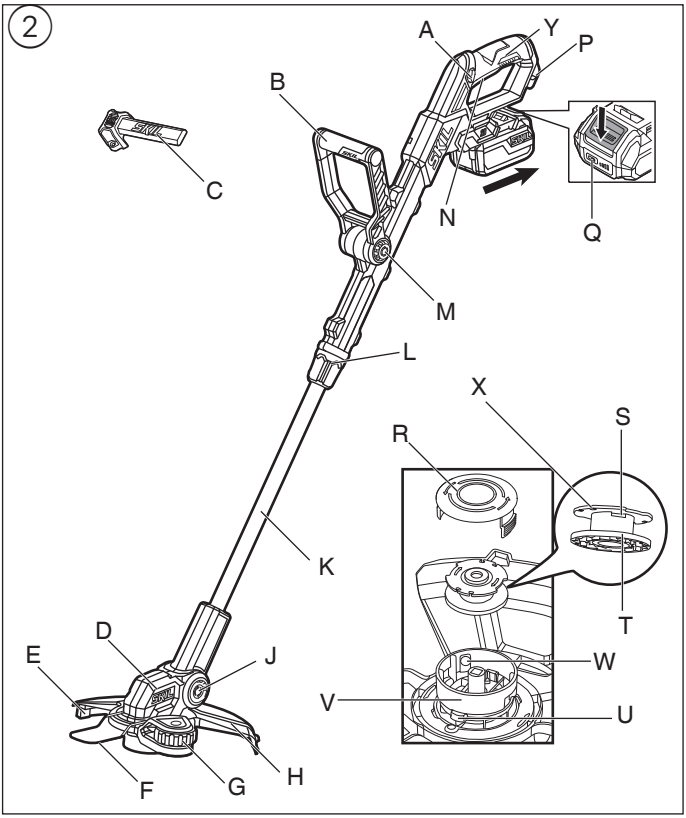

3

4

5

6

7

8

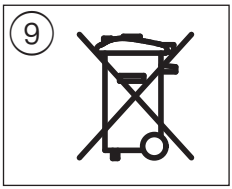
9

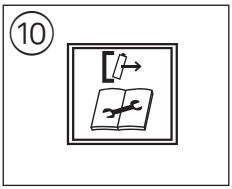
10

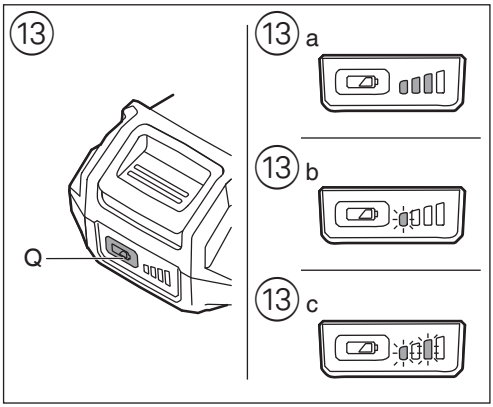
13
Q
13 a
13 b
13 c

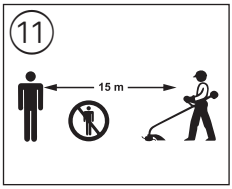
11
15 m

12

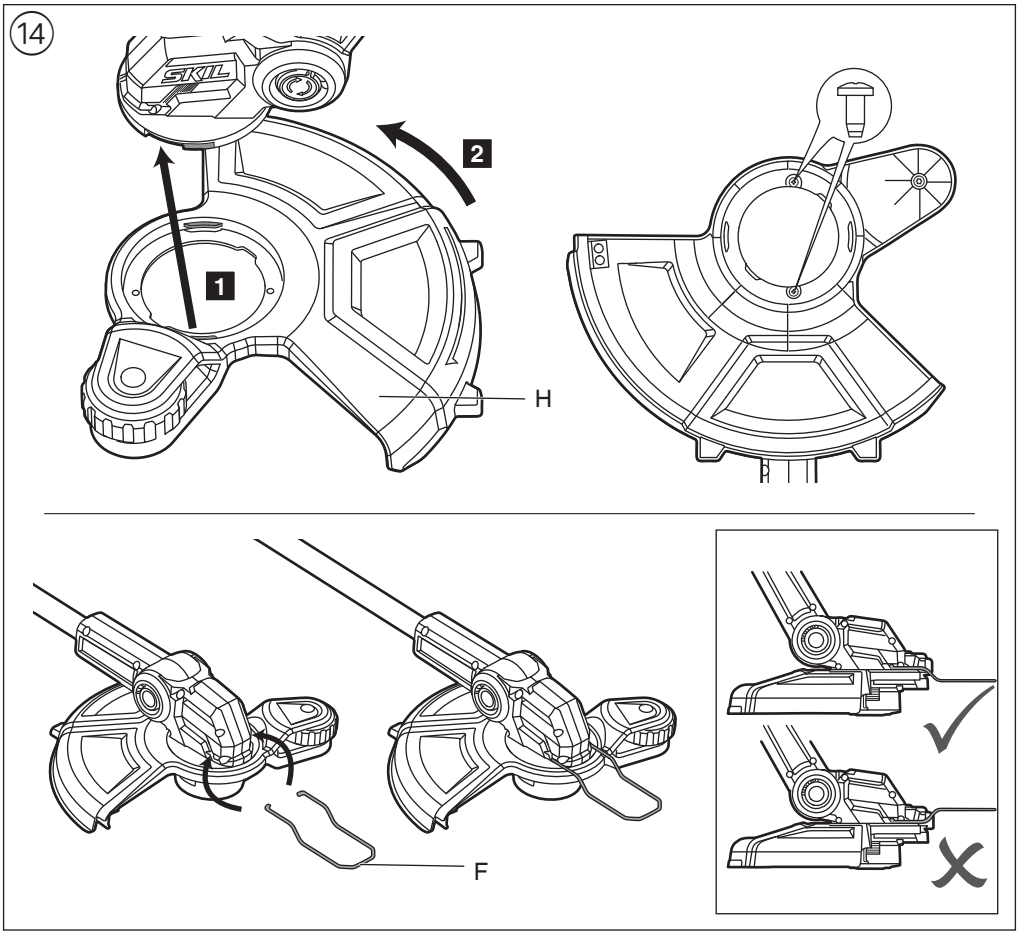
14
SKIL
1
2
H
F

14

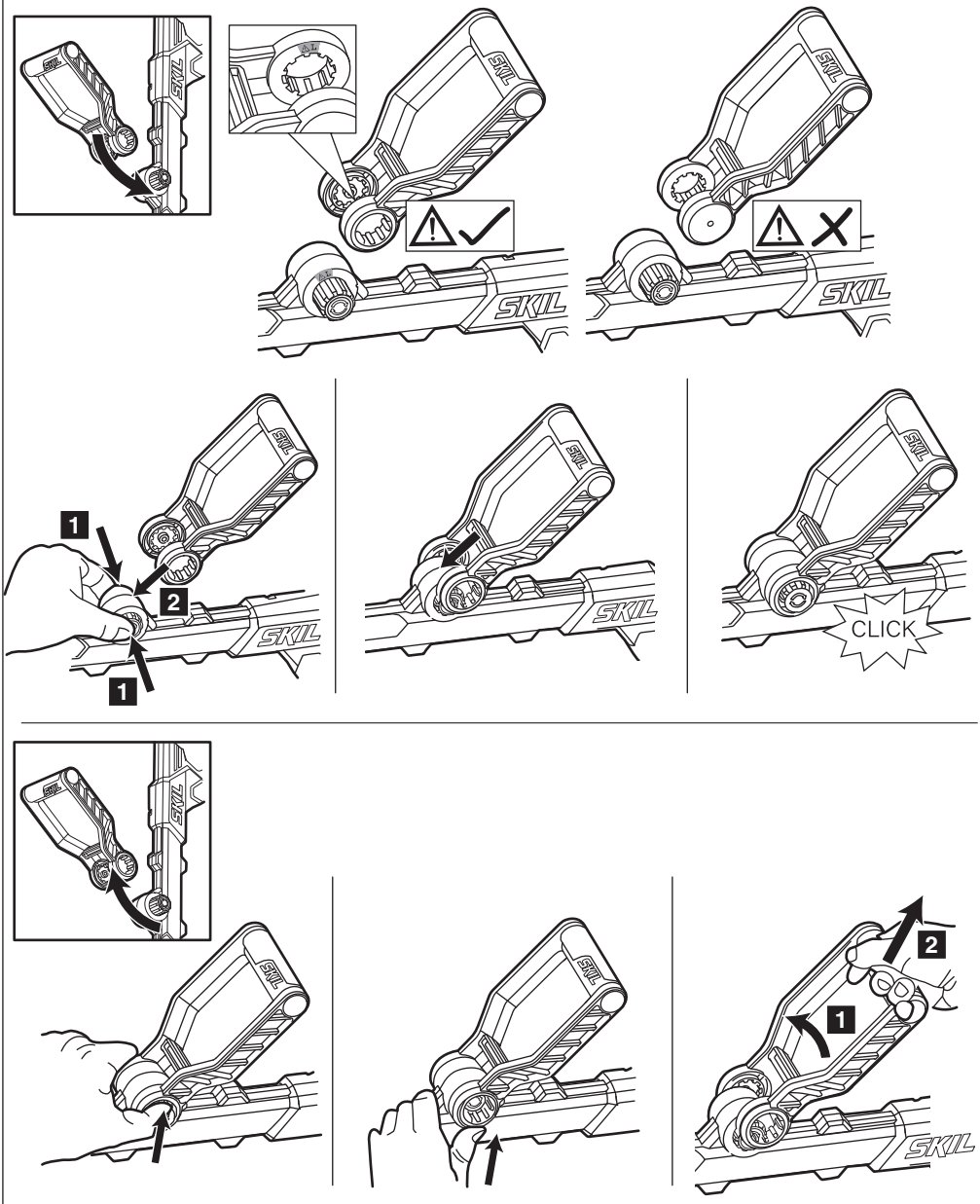

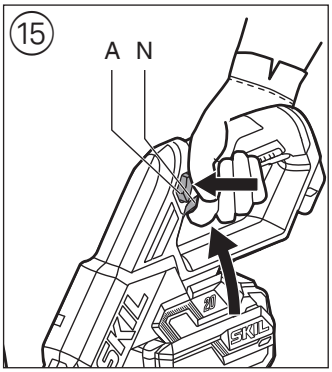
15
A
N

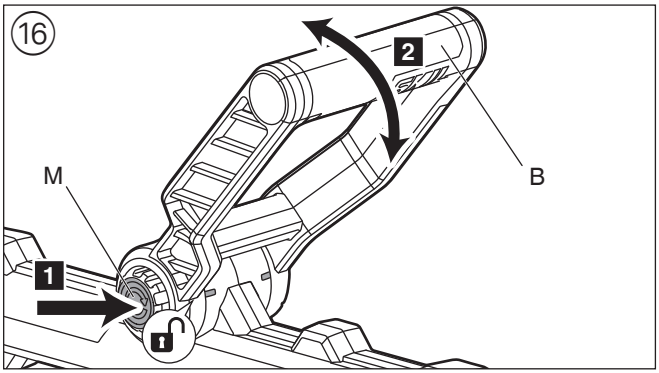
16
2
M
B
1

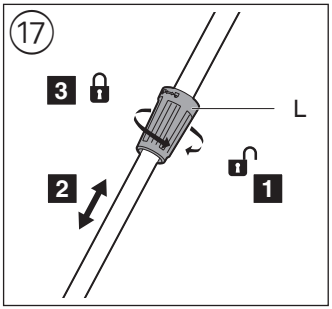
17
3
L
2
1

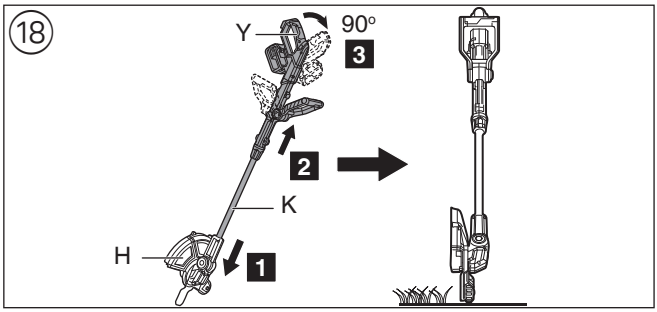
18
Y
90°
3
2
K
H
1

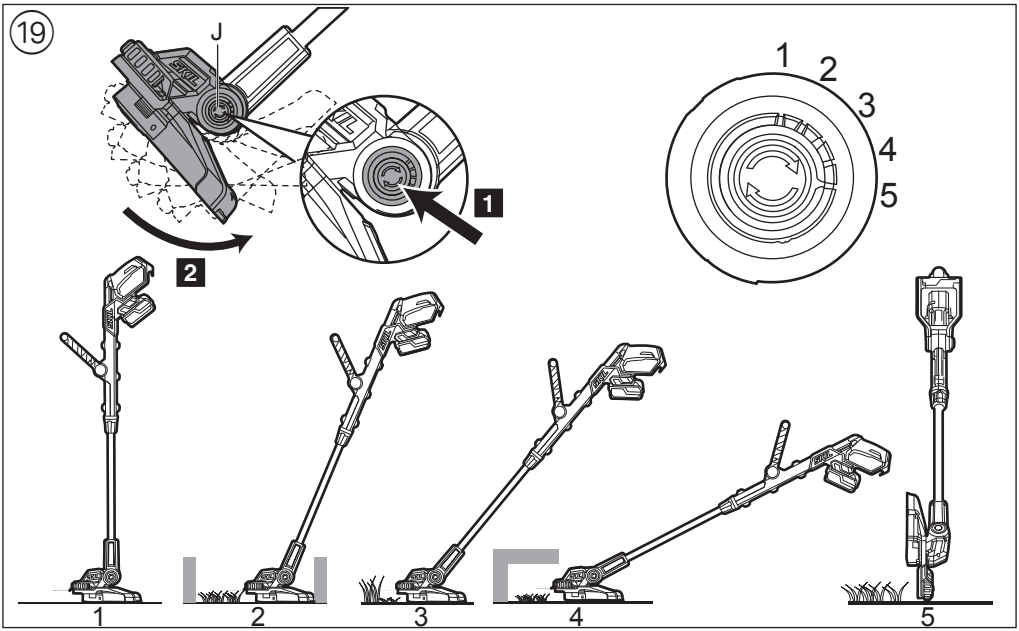
19
J
1
2
1
2
3
4
5
1
2
3
4
5

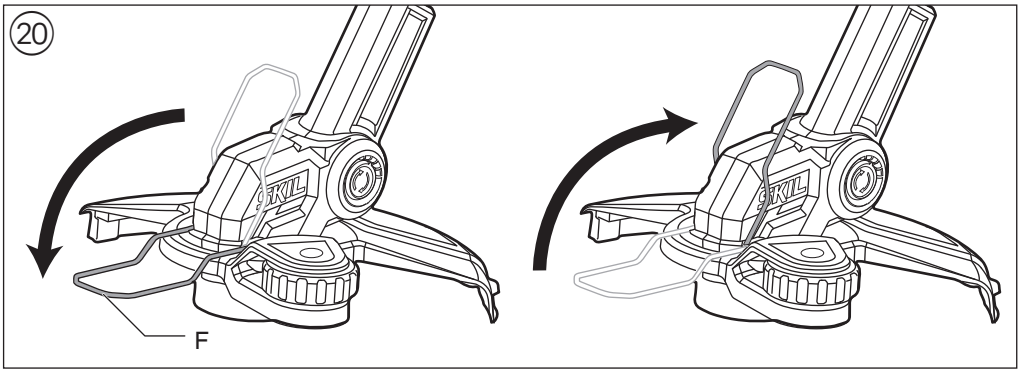
20
SKIL
SKIL
F

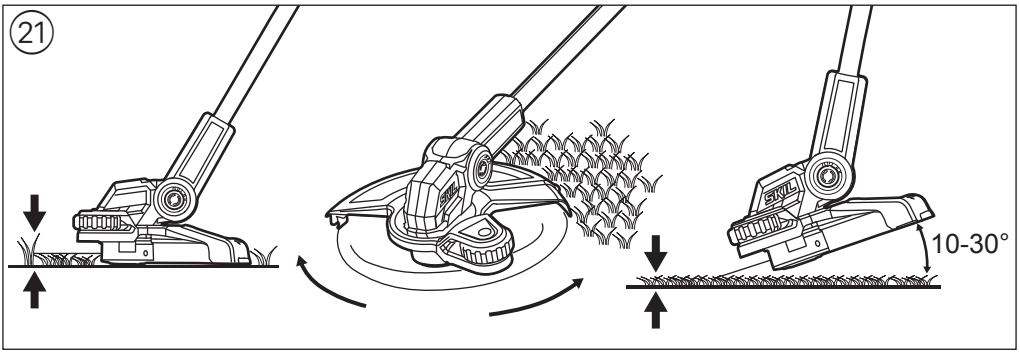
21
SKIL
SKIL
10-30°

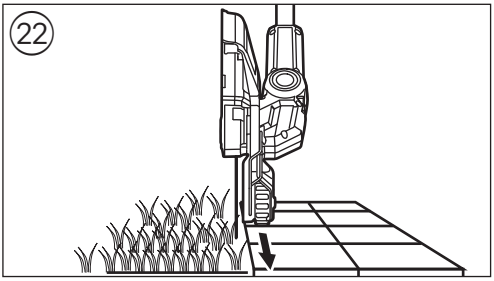
22

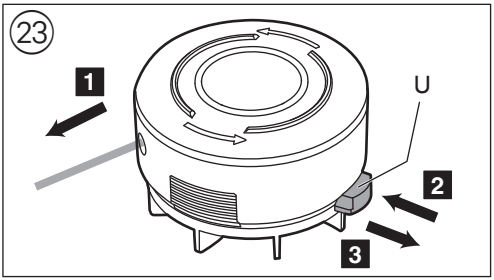
23
1
U
2
3

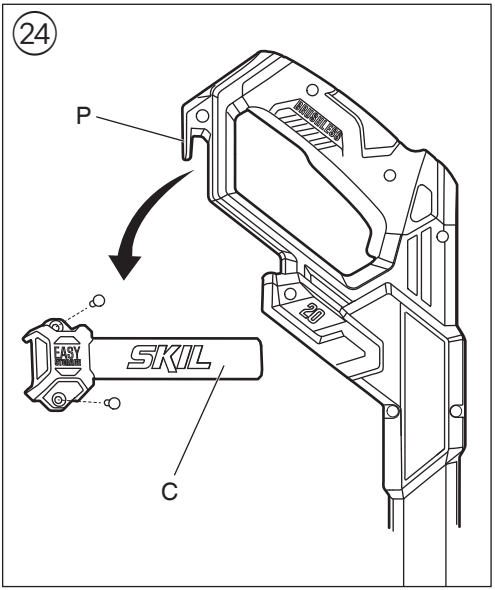
24
P
EASY
SKIL
C

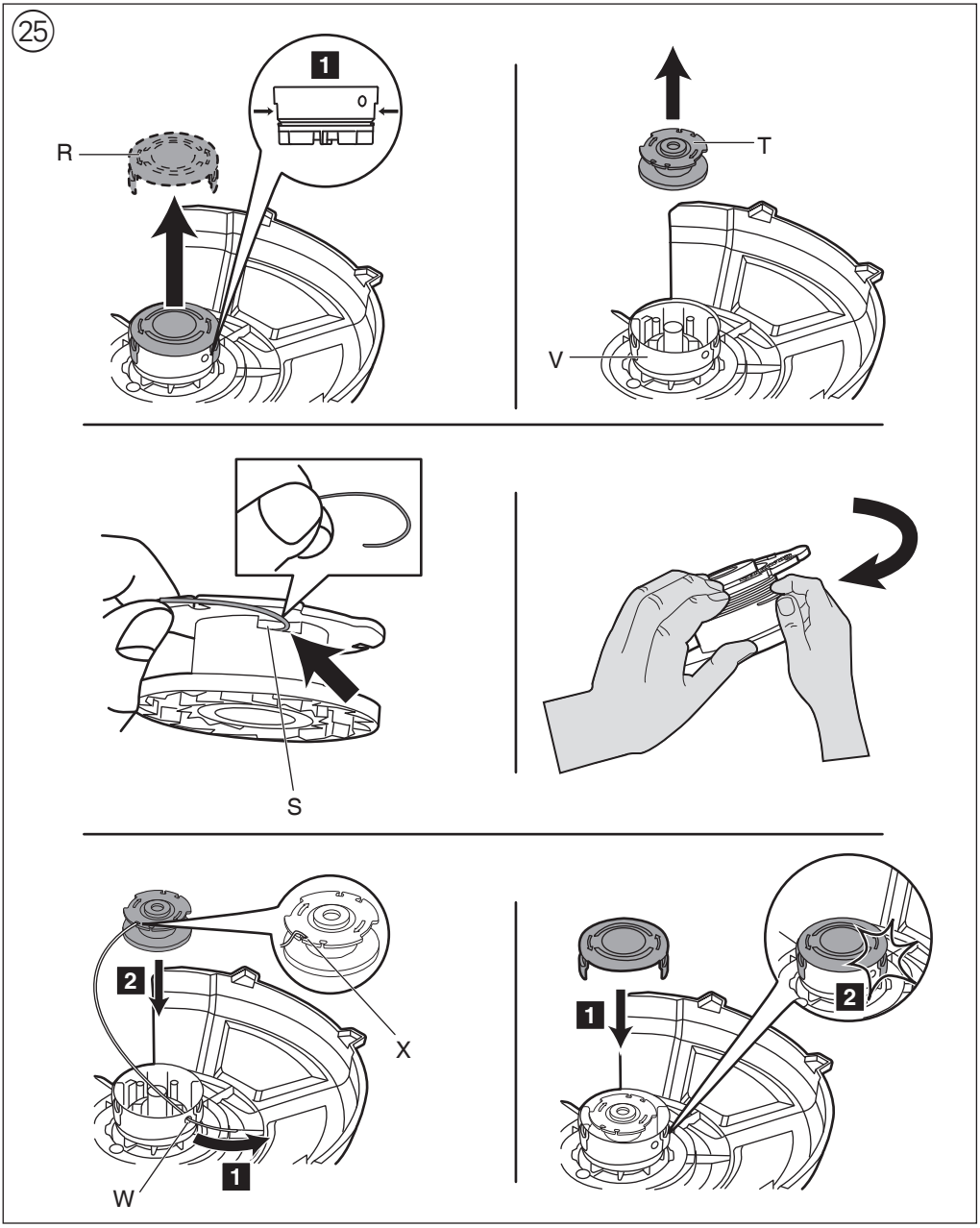

ACCESSORIES → WWW.SKIL.COM

GB

Cordless line trimmer 0231/0241

INTRODUCTION

- Used as grass trimmer or lawn edge trimmer, this machine is intended for the cutting of grass and weeds under bushes as well as on slopes and edges that can not be reached with a lawn mower
- Check whether the packaging contains all parts as illustrated in drawing ②
- When parts are missing or damaged, please contact your dealer
- **Read this instruction manual carefully before use and save it for future reference** ③
- **Pay special attention to the safety instructions and warnings; failure to follow these may result in serious injury**

TECHNICAL DATA ①

PRODUCT ELEMENTS ②

A Safety switch
B Guide handle
C Storage rail
D Ventilation slots
E Line cutting blade
F Flower guard
G Edging wheel
H Cutting guard
J Pivot button
K Telescopic tube
L Locking sleeve
M Guide handle adjustment knob
N Trigger switch
P Easy storage hook
Q Battery level indicator button
R Spool cover
S Winding hole
T Spool
U Line feed button
V Spool holder
W Spool holder hole
X Line slot
Y Main handle

SAFETY

GENERAL MACHINE SAFETY WARNINGS

⚠ **WARNING: Read all safety warnings, instructions, illustrations and specifications provided with this machine.** Failure to follow all instructions listed below may result in electric shock, fire and/or serious injury.

SAVE ALL WARNINGS AND INSTRUCTIONS FOR FUTURE REFERENCE.
The term “machine” in the warnings refers to your mains-operated (corded) machine or battery-operated (cordless) machine.

1) WORK AREA SAFETY

a) Keep work area clean and well lit. Cluttered or dark areas invite accidents.

b) Do not operate machines in explosive atmospheres, such as in the presence of flammable liquids, gases or dust. Machines create sparks which may ignite the dust or fumes.

c) Keep children and bystanders away while operating a machine. Distractions can cause you to lose control.

2) ELECTRICAL SAFETY

a) Machine plugs must match the outlet. Never modify the plug in any way. Do not use any adapter plugs with earthed (grounded) machines. Unmodified plugs and matching outlets will reduce risk of electric shock.

b) Avoid body contact with earthed or grounded surfaces, such as pipes, radiators, ranges and refrigerators. There is an increased risk of electric shock if your body is earthed or grounded.

c) Do not operate the machine in rain or wet conditions. Water entering the machine may increase the risk of electric shock or malfunction that could result in personal injury.

d) Do not abuse the cord. Never use the cord for carrying, pulling or unplugging the machine. Keep cord away from heat, oil, sharp edges or moving parts. Damaged or entangled cords increase the risk of electric shock.

e) When operating a machine outdoors, use an extension cord suitable for outdoor use. Use of a cord suitable for outdoor use reduces the risk of electric shock.

f) If operating a machine in a damp location is unavoidable, use a ground fault circuit interrupter (GFCI) protected supply. Use of a GFCI reduces the risk of electric shock.

3) PERSONAL SAFETY

a) Stay alert, watch what you are doing and use common sense when operating a machine. Do not use a machine while you are tired or under the influence of drugs, alcohol or medication. A moment of inattention while operating machines may result in serious personal injury.

b) Use personal protective equipment. Always wear eye protection. Protective equipment such as a dust mask, non-skid safety shoes, hard hat or hearing protection used for appropriate conditions will reduce personal injuries.

c) Prevent unintentional starting. Ensure the switch is in the off-position before connecting to power source and/or battery pack, picking up or carrying the machine. Carrying machines with your finger on the switch or energizing machines that have the switch on invites accidents.

d) Remove any adjusting key or wrench before turning the machine on. A wrench or a key left attached to a rotating part of the machine may result in personal injury.

e) Do not overreach. Keep proper footing and balance at all times. This enables better control of the machine in unexpected situations.

f) Dress properly. Do not wear loose clothing or jewelry. Keep your hair and clothing away from moving parts. Loose clothes, jewelry or long hair can be caught in moving parts.

g) If devices are provided for the connection of dust extraction and collection facilities, ensure these are

connected and properly used. Use of dust collection can reduce dust-related hazards.

h) **Do not let familiarity gained from frequent use of machines allow you to become complacent and ignore machine safety principles.** A careless action can cause severe injury within a fraction of a second.

4) **MACHINE USE AND CARE**

a) **Do not force the machine. Use the correct machine for your application.** The correct machine will do the job better and safer at the rate for which it was designed.

b) **Do not use the machine if the switch does not turn it on and off.** Any machine that cannot be controlled with the switch is dangerous and must be repaired.

c) **Disconnect the plug from the power source and/ or remove the battery pack, if detachable, from the machine before making any adjustments, changing accessories, or storing machines.** Such preventive safety measures reduce the risk of starting the machine accidentally.

d) **Store idle machines out of the reach of children and do not allow persons unfamiliar with the machine or these instructions to operate the machine.** Machines are dangerous in the hands of untrained users.

e) **Maintain machines and accessories. Check for misalignment or binding of moving parts, breakage of parts and any other condition that may affect the machine's operation. If damaged, have the machine repaired before use.** Many accidents are caused by poorly maintained machines.

f) **Keep cutting machines sharp and clean.** Properly maintained cutting machines with sharp cutting edges are less likely to bind and are easier to control.

g) **Use the machine, accessories and machine bits etc. in accordance with these instructions, taking into account the working conditions and the work to be performed.** Use of the machine for operations different from those intended could result in a hazardous situation.

h) **Keep handles and grasping surfaces dry, clean and free from oil and grease.** Slippery handles and grasping surfaces do not allow for safe handling and control of the machine in unexpected situations.

5) **BATTERY MACHINE USE AND CARE**

a) **Recharge only with the charger specified by the manufacturer.** A charger that is suitable for one type of battery pack may create a risk of fire when used with another battery pack.

b) **Use machines only with specifically designated battery packs.** Use of any other battery packs may create a risk of injury and fire.

c) **When battery pack is not in use, keep it away from other metal objects, like paper clips, coins, keys, nails, screws or other small metal objects, that can make a connection from one terminal to another.** Shorting the battery terminals together may cause burns or a fire.

d) **Under abusive conditions, liquid may be ejected from the battery; avoid contact. If contact accidentally occurs, flush with water. If liquid contacts eyes, additionally seek medical help.** Liquid ejected from the battery may cause irritation or burns.

e) **Do not use a battery pack or machine that is damaged or modified.** Damaged or modified batteries may exhibit unpredictable behavior resulting in fire, explosion or risk of injury.

f) **Do not expose a battery pack or machine to fire or excessive temperature.** Exposure to fire or temperature above 130 °C may cause explosion.

g) **Follow all charging instructions and do not charge the battery pack or machine outside the temperature range specified in the instructions.** Charging improperly or at temperatures outside the specified range may damage the battery and increase the risk of fire.

6) **SERVICE**

a) **Have your machine serviced by a qualified repair person using only identical replacement parts.** This will ensure that the safety of the machine is maintained.

b) **Never service damaged battery packs.** Service of battery packs should only be performed by the manufacturer or authorized service providers**.**

LAWN EDGE TRIMMER SAFETY WARNINGS

- **Do not use the machine in bad weather conditions, especially when there is a risk of lightning.** This decreases the risk of being struck by lightning.
- **Thoroughly inspect the area for wildlife where the machine is to be used.** Wildlife may be injured by the machine during operation.
- **Thoroughly inspect the area where the machine is to be used and remove all stones, sticks, wires, bones, and other foreign objects.** Thrown objects can cause personal injury.
- **Before using the machine, always visually inspect to see that the cutter and the cutter assembly are not damaged.** Damaged parts increase the risk of injury.
- **Keep guards in place. Guards must be in working order and be properly mounted.** A guard that is loose, damaged, or is not functioning correctly may result in personal injury.
- **Keep all cooling air inlets clear of debris.** Blocked air inlets and debris may result in overheating or risk of fire.
- **Wear eye protection and ear protection.** Adequate protective equipment will reduce personal injury.
- **While operating the machine, always wear non-slip and protective footwear. Do not operate the machine when barefoot or wearing open sandals.** This reduces the chance of injury to the feet from contact with the moving cutters or lines.
- **Always wear clothing such as trousers that covers the operator's legs while operating the machine.** Contact with the moving cutter or line may cause injury.
- **Keep bystanders away while operating the machine.** Thrown debris can result in serious personal injury.
- **Do not operate the machine above waist height.** This helps prevent unintended cutter contact and enables better control of the machine in unexpected situations.
- **Exercise caution when operating the machine in wet grass. Walk, never run.** This reduces the risk of slipping and falling which may result in personal injury.
- **Do not operate the machine on excessively steep slopes.** This reduces the risk of loss of control, slipping and falling which may result in personal injury.
- **When working on slopes, always be sure of your footing, always work across the face of slopes, never up or down and exercise extreme caution when changing direction.** This reduces the risk of loss of control, slipping and falling which may result in personal injury.

- **Keep all power cords and cables away from cutting area**. Power cords or cables may be hidden in hedges or bushes and can be accidentally cut or damaged by the line or cutter.
- **Keep all parts of the body away from the moving trimmer cutter or line. Do not clear material from the machine until it has been disconnected from the power source.** The moving trimmer cutter or line may result in serious personal injury.
- **Carry the machine with the machine switched off and away from your body.** Proper handling of the machine will reduce the likelihood of accidental contact with a moving trimmer cutter or line.
- **Only use replacement cutting heads and trimmer cutters or lines specified by the manufacturer. Do not replace the trimmer cutters or lines with metal wires or blades.** Incorrect replacement parts may cause loss of control, breakage and injury.

GRASS TRIMMER SAFETY WARNINGS

- **Do not use the machine in bad weather conditions, especially when there is a risk of lightning.** This decreases the risk of being struck by lightning.
- **Thoroughly inspect the area for wildlife where the machine is to be used.** Wildlife may be injured by the machine during operation.
- **Thoroughly inspect the area where the machine is to be used and remove all stones, sticks, wires, bones, and other foreign objects.** Thrown objects can cause personal injury.
- **Before using the machine, always visually inspect to see that the cutter or blade and the cutter or blade assembly are not damaged.** Damaged parts increase the risk of injury.
- **Follow instructions for changing accessories.** Improperly tightened blade securing nuts or bolts may either damage the blade or result in it becoming detached.
- **Wear eye, ear, head and hand protection.** Adequate protective equipment will reduce personal injury by flying debris or accidental contact with the cutting line or blade.
- **While operating the machine, always wear non-slip and protective footwear. Do not operate the machine when barefoot or wearing open sandals.** This reduces the chance of injury to the feet from contact with the moving cutters or lines.
- **While operating the machine, always wear long trousers.** Exposed skin increases the likelihood of injury from thrown objects.
- **Keep bystanders away while operating the machine.** Thrown debris can result in serious personal injury.
- **Always use two hands when operating the machine.** Holding the machine with both hands will avoid loss of control.
- **Hold the machine by the insulated gripping surfaces only, because the cutting line or blade may contact hidden wiring.** Cutting line or blades contacting a “live” wire may make exposed metal parts of the machine “live” and could give the operator an electric shock.
- **Always keep proper footing and operate the machine only when standing on the ground.** Slippery or unstable surfaces may cause a loss of balance or control of the machine.
- **Do not operate the machine on excessively steep slopes.** This reduces the risk of loss of control, slipping and falling which may result in personal injury.
- **When working on slopes, always be sure of your footing, always work across the face of slopes, never up or down and exercise extreme caution when changing direction.** This reduces the risk of loss of control, slipping and falling which may result in personal injury.
- **Keep all parts of the body away from the cutter, line or blade when the machine is operating. Before you start the machine, make sure the cutter, line or blade is not contacting anything.** A moment of inattention while operating the machine may result in injury to yourself or others.
- **Do not operate the machine above waist height.** This helps prevent unintended cutter or blade contact and enables better control of the machine in unexpected situations.
- **When cutting brush or saplings that are under tension, be alert for spring back.** When the tension in the wood fibres is released, the brush or sapling may strike the operator and/or throw the machine out of control.
- **Use extreme caution when cutting brush and saplings.** The slender material may catch the blade and be whipped toward you or pull you off balance.
- **Maintain control of the machine and do not touch cutters, lines or blades and other hazardous moving parts while they are still in motion.** This reduces the risk of injury from moving parts.
- **Carry the machine with the machine switched off and away from your body.** Proper handling of the machine will reduce the likelihood of accidental contact with a moving cutter, line or blade.
- **Only use replacement cutters, lines, cutting heads and blades specified by the manufacturer.** Incorrect replacement parts may increase the risk of breakage and injury.
- **When clearing jammed material or servicing the machine, make sure the switch is off and the battery pack is removed.** Unexpected starting of the machine while clearing jammed material or servicing may result in serious personal injury.

SAVE THESE INSTRUCTIONS!

BATTERIES

- **The battery supplied, if any, is partially charged** (to ensure full capacity of the battery, completely charge the battery in the battery charger before using your machine for the first time)
- **Only use the following batteries and chargers with this machine**
  - SKIL battery: BR1*31****
  - SKIL charger: CR1*31****
- Do not use the battery when damaged; it should be replaced
- Do not disassemble the battery
- Do not expose machine/battery to rain
- Permitted ambient temperature (machine/charger/battery):
  - when charging 4...40°C
  - during operation –20...+50°C
  - during storage –20...+50°C

EXPLANATION OF SYMBOLS ON MACHINE/BATTERY

③ Read the instruction manual before use

④ Batteries may explode when disposed of in fire, so do not burn battery for any reason
⑤ Store machine/charger/battery in locations where temperature will not exceed 50°C
⑥ Pay attention to the risk of injury caused by flying debris
⑦ Wear protective glasses and hearing protection
⑧ Keep bystanders away
⑨ Do not dispose of electric tools and batteries together with household waste material
⑩ Disconnect battery before maintenance
⑪ The distance between the machine and bystanders shall be at least 15 m
⑫ Do not use metal blades

USE

- Assembly instructions ⑭
  - mount cutting guard H as illustrated with 2 screws
  - **! never use the machine without cutting guard H**
  - use flower guard F
  - mount the guide handle B as illustrated
- Charging battery
  - **! read the safety warnings and instructions provided with the charger**
- Removing/installing the battery ②
- On/off ⑮
  - switch on machine by first pressing knob A (= safety switch which cannot be locked) and then pulling trigger N
  - switch off machine by releasing trigger switch N
  - **! after switching off the machine the cutting line continues to rotate for a few seconds**
  - allow the cutting line to stop rotating before switching on again
  - **! do not rapidly switch on and off**
- Battery level indicator ⑬
  - press the battery level indicator button Q to show the current battery level ⑬a
  - **! when the lowest level of the battery indicator starts flashing after pressing button Q ⑬b, the battery is empty**
  - **! when 2 levels of the battery indicator start flashing after pressing button Q ⑬c, the battery is not within the allowable operating temperature range**
- Battery protection
  The machine is suddenly being switched off or prevented from being switched on, when
  - **the load is too high** --> remove load and restart
  - **the battery temperature is not within the allowable operating temperature range of -20 to +50°C** --> 2 levels of the battery level indicator start flashing when pressing button Q ⑬c; wait until battery has returned within the allowable operating temperature range
  - **the battery is nearly empty (to protect against deep discharge)** --> a low battery level or flashing low battery level ⑬b is shown by the battery level indicator when pressing button Q; charge battery
  - **! do not continue to press the on/off switch after the machine is switched off automatically; battery may be damaged**
- Setting the guide handle position ⑯
  - Press guide handle adjustment knob M
  - Rotate guide handle B to desired position
  - Release guide handle adjustment knob M
  - **! guide handle cannot exceed the mark on the housing during adjustment**
- Setting the tube length ⑰
- Setting the main handle Y orientation ⑱
  - secure the lower housing and cutting guard H in place (using your foot or hand)
  - pull up on the telescopic tube K and turn clockwise 90 degrees
  - release, and the tube will automatically lock into edging mode
- Setting the pivot function ⑲
  - set tube angle according
    1. free standing storage
    2. trimming in narrow spaces
    3. regular trimming
    4. trimming under low objects
    5. edging function
- Using the flower guard ⑳
  Use the flower guard to protect precious plants from unintentional pruning
  - fold flower guard F downwards
  Disengage flower guard for edging function or for trimming near hard obstacles
  - fold flower guard F upwards
- Setting up the machine for trimming
  - set tube length L ⑰
  - set main handle orientation in trimming position ⑱
  - use pivot position 2, 3 or 4 ⑲
  - use flower guard F ⑳
- Setting up the machine for edging
  - set tube length L ⑰
  - set main handle orientation in edging position ⑱
  - use pivot position 5 ⑲
  - disengage flower guard F ⑳
  - for edging, support the machine by the edging wheel G ㉒
- Trimming
  - **! ensure that the cutting area is free of stones, debris and other foreign objects**
  - **! start trimming only when machine runs at full speed**
  - cut long grass in layers (always start from the top)
  - only trim with the tip of the cutting line
  - do not cut damp or wet grass
  - prevent the cut grass from clogging the spool (do not make heavy cuts)
  - do not overload the machine
  - carefully cut around trees and bushes, so that they do not come into contact with the cutting line
  - keep the machine away from solid objects in order to protect the cutting line against excessive wear
  - be aware of the kickback forces that occur when solid objects are touched
- Holding and guiding the machine ㉑ ㉒
  - for cutting long grass slowly swing the machine from right to left and vice versa
  - for cutting shorter grass tilt the machine as illustrated
  - hold machine firmly with both hands, so you will have full control of the machine at all times
  - maintain a stable working position
  - always hold the machine well away from your body
  - for edging let the machine be supported by the edging wheel G ㉒
- Line feeding

The line is automatically fed when the machine is switched on or off
- the cutting line will be released and cut off to the correct length by line cutting blade E

! take care against injury from line cutting blade E

- Feeding the line manually ㉓
  - switch off the machine and remove the battery
  - pull the line and keep pulling, then press and release the line feed button U
  - after line feeding always return the machine to its normal operating position before switching on
  - feed the line regularly to maintain full cutting circle
  - when the motor runs without load and no grass is cut, the cutting line is stuck, worn or broken; rewind the spool or replace the spool system
- Rewinding spool ㉕
  In case the cutting line fails to protrude from spool holder hole W

  ! always switch off the machine and remove the battery
  - remove spool cover R and take out spool T from spool holder V
  - bend the end of the cutting line and hook it in the winding hole S
  - tightly rewind the cutting line evenly in layers in arrow direction
  - insert the cutting line into line slot X and ensure that it is securely in place (leave sufficient length of line)
  - thread the cutting line through spool holder hole W before placing the rewound spool into spool holder V

  ! ensure that the spool is located securely in place, then pull the cutting line from slot X
  - mount spool cover R
- Replacing spool ㉕

  ! always switch off the machine and remove the battery
  - remove old spool and mount new spool as illustrated
  - only use SKIL spool 2610S01859 with this machine (**damage due to using other spools will be excluded from the warranty**)
  - after replacing the spool test-run the machine for at least one minute without load to ensure that the machine is operating properly

  ! be sure machine is switched off when inserting the battery

MAINTENANCE / SERVICE

- Always switch off the machine, remove battery pack, and ensure that all moving parts have come to a complete standstill
- Always keep machine clean (especially ventilation slots D ②)
  - clean the machine with a damp cloth (do not use cleaning agents or solvents)
  - clean line cutting blade E ② and cutting guard H ② after each use
  - clean ventilation slotsD ② regularly with a brush or compressed air
- Regularly check the condition of the cutting head and the tightness of nuts, bolts and screws
- Regularly check for worn or damaged components and have them repaired/replaced when necessary
- Storage
  Storage method ㉔
  - securely mount storage rail C on the wall with 2 screws (**not supplied**) and horizontally leveled
- If the machine should fail despite the care taken in manufacturing and testing procedures, repair should be carried out by an after-sales service centre for SKIL power tools
  - send the machine **undismantled** together with proof of purchase to your dealer or the nearest SKIL service station (addresses as well as the service diagram of the machine are listed on www.skil.com)
- Be aware that damage due to overload or improper handling of the product will be excluded from the warranty (for the SKIL warranty conditions see www.skil.com or ask your dealer)

TROUBLESHOOTING

- The following listing shows problem symptoms, possible causes and corrective actions (if these do not identify and correct the problem, contact your dealer or service station)

  ! in case of electrical or mechanical malfunction, immediately switch off the machine and remove battery

★ Machine does not operate
- empty battery -> charge battery
- hot battery -> let battery cool down
- internal fault -> contact dealer/service station

★ Machine operates intermittently
- internal wiring defective -> contact dealer/service station
- on/off switch defective -> contact dealer/service station

★ Machine vibrates abnormally
- grass too high -> cut in stages

★ Machine does not cut
- line too short/broken off -> feed the line manually

★ Line cannot be fed
- spool empty -> replace spool
- line entangled inside spool -> inspect spool; rewind if necessary

★ Line is not cut off to correct length -> remove cover from cutting blade

★ Line keeps breaking
- line entangled inside spool -> inspect spool; rewind if necessary
- trimmer incorrectly used -> only trim with the tip of the line; avoid stones, walls and other hard objects; feed the line regularly

ENVIRONMENT

Only for EU countries

- **Do not dispose of electric tools, accessories and packaging together with household waste material**
  - in observance of European Directive 2012/19/EC on waste of electric and electronic equipment and its implementation in accordance with national law, electric tools that have reached the end of their life must be collected separately and returned to an environmentally compatible recycling facility
  - symbol ⑨ will remind you of this when the need for disposing occurs

  ! prior to disposal protect battery terminals with heavy tape to prevent short-circuit

Only for UK

- **Do not dispose of electric tools, accessories and packaging together with household waste material**
  - in observance of on Waste Electric and Electronic Equipment Regulations 2013 (SI 2013/3113), electric tools that have reached the end of their life must be collected separately and returned to an environmentally compatible recycling facility
  - symbol ⑨ will remind you of this when the need for disposing occurs
  - **! prior to disposal protect battery terminals with heavy tape to prevent short-circuit**

NOISE / VIBRATION

- **0231**
  Measured in accordance with EN 62841 the sound pressure level of this machine is 67 dB(A) (uncertainty K = 3 dB) and the sound power level 86 dB(A) (uncertainty K = 5.2 dB), and the vibration 4.97 m/s^2 (triax vector sum; uncertainty K = 1.5 m/s^2)
- **0241**
  Measured in accordance with EN 62841 the sound pressure level of this machine is 71 dB(A) (uncertainty K = 3 dB) and the sound power level 90 dB(A) (uncertainty K = 3 dB), and the vibration < 2,5 m/s^2 (triax vector sum; uncertainty K = 1.5 m/s^2)
- The vibration emission level has been measured in accordance with a standardised test given in EN 62841; it may be used to compare one machine with another and as a preliminary assessment of exposure to vibration when using the machine for the applications mentioned
  - using the machine for different applications, or with different or poorly maintained accessories, may significantly **increase** the exposure level
  - the times when the machine is switched off or when it is running but not actually doing the job, may significantly **reduce** the exposure level
  - **! protect yourself against the effects of vibration by maintaining the machine and its accessories, keeping your hands warm, and organizing your work patterns**

F

Coupe-bordures sans fil 0231/0241

INTRODUCTION

- Utiliser comme coupe-herbe ou coupe-bordure, dans les pentes et sur les rebords hors d'atteinte avec une tondeuse à gazon
- Vérifiez que le conditionnement contient toutes les pièces présentées dans le schéma ②
- Lorsque des pièces manquent ou sont endommagées, veuillez contacter votre distributeur
- **Lisez attentivement ce manuel d'instruction avant d'utiliser l'outil et conservez-le pour pouvoir vous y référer ultérieurement** ③
- **Prêtez attention aux consignes de sécurité et aux avertissements; ne pas suivre ces instructions peut entraîner des graves blessures**

CARACTERISTIQUES TECHNIQUES ①

PIÈCES DE L'OUTIL ②

A Interrupteur de sécurité
B Poignée de guidage
C Rail de rangement
D Fentes d'aération
E Lame de coupe du fil
F Garde-fleurs
G Roue de coupe
H Protection de coupe
J Bouton de pivotement
K Tube télescopique
L Manchon de verrouillage
M Bouton de réglage de la poignée de guidage
N Interrupteur marche/arrêt (gâchette)
P Crochet de rangement
Q Bouton de l'indicateur de niveau de batterie
R Couvercle de la bobine
S Trou d'enroulement
T Bobine
U Bouton pour l'alimentation du fil
V Support de la bobine
W Trou du support de bobine
X Fente du fil
Y Poignée principale

SÉCURITÉ

Consignes de sécurité générales pour la machine

⚠ **Lisez toutes les mises en garde, consignes, illustrations et spécifications fournies avec cette machine.** Le non-respect des consignes figurant ci-dessous peut provoquer un choc électrique, un incendie et/ou des blessures graves.

CONSERVEZ TOUTES LES CONSIGNES DE SÉCURITÉ ET TOUTES LES INSTRUCTIONS POUR POUVOIR VOUS Y RÉFÉRER ULTÉRIEUREMENT.
Le terme « machine » utilisé dans les consignes de sécurité désigne votre machine fonctionnant sur le secteur (filaire) ou sur batterie (sans fil).

1) Sécurité de l'aire de travail

a) **Maintenez l'aire de travail propre et bien éclairée.** Les endroits sombres ou désordonnés augmentent les risques d'accident.

b) **N'utilisez pas les machines dans des atmosphères explosives, par exemple en présence de liquides, de gaz ou de poussières inflammables.** Les machines génèrent des étincelles pouvant enflammer poussières et vapeurs.

c) **Veillez à ce que les enfants et les passants restent éloignés de la machine pendant l'utilisation.** Un moment d'inattention peut vous faire perdre le contrôle de l'outil.

2) Sécurité électrique

a) **La fiche de la machine doit correspondre à la prise électrique. Ne modifiez jamais la prise de quelque manière que ce soit. N'utilisez jamais d'adaptateur avec des machines pourvues d'une mise à la terre.** Les fiches non modifiées et les prises électriques appropriées réduisent le risque de choc électrique.

b) **Évitez tout contact physique avec des surfaces mises à la terre ou mises à la masse, telles que**

tuyaux, radiateurs, fours et réfrigérateurs. Il y a un risque accru de choc électrique si votre corps est relié à la terre ou à la masse, directement ou indirectement.

c) **N'utilisez pas la tondeuse à gazon sous la pluie ou dans des conditions humides.** Ceci peut augmenter le risque d'électrocution.

d) **Prenez soin du câble d'alimentation. N'utilisez jamais le cordon d'alimentation pour porter, tirer ou débrancher la machine. Veillez à ce que le câble d'alimentation n'entre jamais en contact avec de l'huile, des pièces mobiles, des arêtes tranchantes, et ne soit jamais exposé à de la chaleur.** Les câbles d'alimentation endommagés ou emmêlés augmentent le risque de choc électrique.

e) **Quand vous utilisez une machine en extérieur, utilisez une rallonge électrique adaptée à un usage en extérieur.** L'utilisation d'une rallonge conçue pour un usage en extérieur permet de réduire le risque de choc électrique.

f) **S'il est impossible d'éviter d'utiliser une machine dans un endroit humide, utilisez une alimentation protégée par un disjoncteur de fuite à la terre (DDFT).** L'utilisation d'un DDFT réduit le risque de choc électrique.

3) Sécurité des personnes

a) **Faites preuve de vigilance et de concentration sur ce que vous faites et exercez votre bon sens lors de l'utilisation d'une machine. N'utilisez pas une machine quand vous êtes fatigué(e), sous l'emprise de l'alcool, de stupéfiants ou de médicaments.** Un moment d'inattention pendant l'utilisation d'une machine peut provoquer des blessures corporelles graves.

b) **Utilisez des équipements de protection individuelle. Portez toujours une protection oculaire.** L'utilisation d'équipements de protection appropriés aux conditions de travail, tels qu'un masque anti-poussières, des chaussures de sécurité antidérapantes, un casque et des protections auditives, permet de réduire les risques de blessures corporelles.

c) **Évitez les démarrages accidentels. Vérifiez que l'interrupteur marche/arrêt est dans la position arrêt avant de brancher la machine dans une prise électrique et/ou d'insérer la batterie, de le saisir ou de le transporter.** Transporter des machines avec le doigt sur l'interrupteur marche/arrêt ou mettre sous tension des machines dont l'interrupteur est en position marche augmente le risque d'accidents.

d) **Retirez toutes les clés de réglage et de serrage avant de mettre la machine en marche.** Une clé de réglage ou de serrage laissée sur une pièce rotative de la machine peut provoquer des blessures corporelles.

e) **N'essayez pas de travailler des endroits difficiles à atteindre. Conservez en permanence des appuis des pieds solides et un bon équilibre.** Cela permet un meilleur contrôle de la machine en cas de situations inattendues.

f) **Portez une tenue adaptée. Ne portez pas de vêtement ample ni de bijou. Maintenez vos cheveux et vos vêtements éloignés des pièces mobiles.** Les vêtements amples, les bijoux et les cheveux longs peuvent se prendre dans les pièces mobiles.

g) **Si un outil est conçu pour être utilisé avec des dispositifs d'extraction et de récupération des poussières, veillez à ce que ces dispositifs soient raccordés et correctement utilisés.** L'utilisation de dispositifs de récupération des poussières permet de réduire les risques liés aux poussières.

h) **Continuez à respecter les principes de sécurité même si vous vous sentez familiarisé(e) à l'utilisation de la machine.** La négligence peut provoquer des blessures graves en une fraction de seconde.

4) Utilisation et entretien de la machine

a) **Ne forcez pas sur la machine. Utilisez une machine adaptée à votre travail.** L'utilisation d'une machine qui convient au travail à effectuer permet de réaliser ce travail plus efficacement, avec une sécurité accrue et au rythme pour lequel la machine a été conçue.

b) **N'utilisez pas la machine si son interrupteur marche/arrêt ne permet pas de l'allumer et de l'éteindre.** Une machine qui ne peut pas être contrôlée avec son interrupteur marche/arrêt est dangereuse et doit être réparée.

c) **Débranchez la fiche de l'alimentation électrique et/ou retirez la batterie, si amovible, de la machine avant tout réglage ou changement d'accessoire, et avant de ranger la machine.** De telles mesures de sécurité préventives réduisent le risque de démarrage accidentel de la machine.

d) **Conservez la machine à l'arrêt hors de portée des enfants et ne laissez pas des personnes non familiarisées avec la machine ou les présentes consignes utiliser la machine.** Les machines sont dangereuses dans les mains d'utilisateurs non formés.

e) **Entretenez les machines et les accessoires. Contrôlez la machine pour vérifier qu'aucune pièce mobile n'est grippée ou mal alignée, qu'aucune pièce n'est cassée, et pour tout autre problème qui pourrait affecter son fonctionnement. Si elle est endommagée, faites réparer la machine avant utilisation.** De nombreux accidents sont dus à des machines mal entretenues.

f) **Veillez à ce que les machines de coupe restent affûtées et propres.** Des machines de coupe bien entretenues et affûtées risquent moins de se coincer et sont plus faciles à contrôler.

g) **Utilisez la machine, ses accessoires, mèches/embouts et toutes les autres pièces conformément au présent mode d'emploi, en prenant en compte les conditions d'utilisation et le travail à effectuer.** L'utilisation de la machine à d'autres finalités que celles pour lesquelles elle a été conçue peut engendrer des situations dangereuses.

h) **Maintenez les poignées et surfaces de préhension propres, sèches et exemptes d'huile et de graisse.** Les poignées et surfaces de préhension glissantes ne permettent pas de tenir et de contrôler la machine de manière sûre en cas de situations inattendues.

5) Utilisation et entretien de la machine sur batterie

a) **Rechargez la batterie exclusivement avec le chargeur spécifié par le fabricant.** Un chargeur adapté à un type de batterie en particulier peut présenter un risque d'incendie s'il est utilisé avec un type de batterie différent.

b) **Utilisez les machines uniquement avec la batterie indiquée.** L'utilisation de toute autre batterie peut

engendrer un risque de blessures et d'incendie.

c) **Lorsque la batterie n'est pas utilisée, elle doit être rangée à l'écart de tout objet métallique, tel que les trombones, pièces de monnaie, clés, clous, vis et tous les autres petits objets métalliques pouvant mettre en contact ses bornes.** Mettre en court-circuit les bornes de la batterie peut provoquer des brûlures et un incendie.

d) **Si la batterie est soumise à des conditions d'utilisation excessives, du liquide peut s'en échapper. Évitez tout contact avec ce liquide. En cas de contact accidentel, rincez à grande eau. En cas de contact avec les yeux, vous devez en outre consulter un médecin.** Le liquide qui s'échappe de la batterie peut provoquer des irritations et des brûlures.

e) **N'utilisez pas une batterie ou une machine endommagée ou modifiée.** Les batteries modifiées ou endommagées peuvent avoir un comportement imprévisible susceptible de provoquer un incendie, une explosion ou un risque de blessure.

f) **N'exposez pas la batterie ou la machine à des flammes ou à une température excessive.** L'exposition au feu ou à des températures supérieures à 130 °C peut provoquer une explosion.

g) **Respectez toutes les consignes de recharge et ne rechargez pas la batterie ou la machine hors de la plage de température spécifiée dans les consignes.** La recharge incorrecte ou à des températures hors de la plage spécifiée peut endommager la batterie et accroître le risque d'incendie.

6) Réparation

a) **Faites réparer votre machine par un réparateur qualifié qui ne doit utiliser que des pièces de rechange identiques.** Ceci permet de garantir la sécurité de la machine.

b) **Ne réparez jamais les batteries endommagées.** La réparation des batteries doit toujours être effectuée par le fabricant ou des réparateurs agréés.

AVERTISSEMENTS DE SÉCURITÉ POUR LES COUPE-BORDURES

- **N'utilisez pas la machine par mauvais temps, notamment lorsqu'il y a un risque de foudre.** Cela réduit le risque d'être frappé(e) par la foudre.
- **Inspectez minutieusement la zone où la machine doit être utilisée pour vérifier l'absence d'animaux sauvages.** Les animaux sauvages peuvent être blessés par la machine pendant son fonctionnement.
- **Inspectez minutieusement la zone où la machine doit être utilisée et retirez toutes les pierres, bâtons, câbles, os et autres objets étrangers.** Les objets projetés peuvent provoquer des blessures corporelles.
- **Avant d'utiliser la machine, effectuez toujours une inspection visuelle pour vous assurer que la lame et l'assemblage de la lame ne sont pas endommagés.** Les pièces endommagées augmentent le risque de blessure.
- **Maintenez les carters de protection en place. Les carters de protections doivent être en état de marche et correctement montés.** Un carter de protection desserré, endommagé ou ne fonctionnant pas correctement peut entraîner des blessures.
- **Veillez à ce que toutes les ouïes de refroidissement restent toujours libres de tout débris.** Des entrées d'air obstruées et des débris peuvent entraîner une surchauffe ou un risque d'incendie.
- **Portez des lunettes de protection et des protections auditives.** Un équipement de protection adéquat réduit les risques de blessures corporelles.
- **Lors de l'utilisation de la machine, portez toujours des chaussures antidérapantes et protectrices. N'utilisez pas la machine si vous êtes pieds nus ou si vous portez des sandales ouvertes.** Cela réduit les risques de blessures aux pieds en cas de contact avec les lames ou le fil en mouvement.
- **Pour utiliser cette machine, portez impérativement un pantalon qui couvre toutes les jambes, pas de short ou de bermuda.** Tout contact avec la lame ou le fil de coupe en mouvement peut causer des blessures.
- **Gardez les passants éloignés lorsque vous utilisez la machine.** Les débris projetés peuvent entraîner des blessures graves.
- **N'utilisez pas la machine au-dessus de la hauteur de la taille.** Cela permet d'éviter tout contact involontaire avec la lame et permet un meilleur contrôle de la machine dans les situations inattendues.
- **Faites preuve de prudence lors de l'utilisation de la machine sur l'herbe mouillée. Marchez, ne courez jamais.** Ceci réduit le risque de glissade et de chute pouvant entraîner des blessures.
- **Ne faites pas fonctionner la machine sur des pentes excessivement raides.** Cela réduit le risque de perte de contrôle, de glissade et de chute pouvant entraîner des blessures corporelles.
- **Lorsque vous travaillez sur des pentes, assurez-vous toujours de garder vos pieds au sol ; travaillez toujours en travers des pentes, jamais en haut ou en bas et faites preuve d'une extrême prudence lorsque vous changez de direction.** Cela réduit le risque de perte de contrôle, de glissade et de chute pouvant entraîner des blessures corporelles.
- **Veillez à ce que tous les câbles et cordons électriques restent éloignés de la zone de coupe.** Des cordons ou câbles d'alimentation peuvent être cachés dans les haies ou les buissons et peuvent être accidentellement coupés ou endommagés par la lame ou le fil de coupe.
- **Gardez toutes les parties du corps à distance du fil ou de la lame de la machine en mouvement. Ne retirez pas le matériau de la machine avant de l'avoir débranchée de la source d'alimentation.** La lame ou le fil de coupe en mouvement peuvent entraîner de graves blessures.
- **Transportez la machine après l'avoir éteinte et en l'éloignant de votre corps.** Une manipulation correcte de la machine réduit le risque de contact accidentel avec une lame ou un fil de coupe en mouvement.
- **Utilisez uniquement les têtes de coupe, les lames et les fils de coupe de rechange spécifiés par le fabricant. Ne remplacez pas les lames ou les fils de coupe par des équivalents métalliques.** Des pièces de rechange incorrectes peuvent entraîner une perte de contrôle, des bris et des blessures.

CONSIGNES DE SÉCURITÉ POUR LES COUPE-BORDURES

- **N'utilisez pas la machine par mauvais temps, notamment lorsqu'il y a un risque de foudre.** Cela

réduit le risque d'être frappé(e) par la foudre.

- **Inspectez minutieusement la zone où la machine doit être utilisée pour vérifier l'absence d'animaux sauvages.** Les animaux sauvages peuvent être blessés par la machine pendant son fonctionnement.
- **Inspectez minutieusement la zone où la machine doit être utilisée et retirez toutes les pierres, bâtons, câbles, os et autres objets étrangers.** Les objets projetés peuvent provoquer des blessures corporelles.
- **Avant d'utiliser la machine, effectuez toujours une inspection visuelle pour vous assurer que le cutter ou la lame et l'ensemble de coupe ou des lames ne sont pas endommagés.** Les pièces endommagées augmentent le risque de blessure.
- **Suivez les instructions pour le remplacement des accessoires.** Des écrous ou des boulons de fixation de lame mal serrés peuvent endommager la lame ou la faire se détacher.
- **Portez une protection pour les yeux, les oreilles, la tête et les mains.** Un équipement de protection adéquat réduira les blessures causées par la projection de débris ou le contact accidentel avec le fil de coupe ou la lame.
- **Lors de l'utilisation de la machine, portez toujours des chaussures antidérapantes et protectrices. N'utilisez pas la machine si vous êtes pieds nus ou si vous portez des sandales ouvertes.** Cela réduit les risques de blessures aux pieds en cas de contact avec les lames ou le fil en mouvement.
- **Lors de l'utilisation de la machine, portez toujours un pantalon long.** La peau exposée augmente le risque de blessures causées par des objets projetés.
- **Gardez les passants éloignés lorsque vous utilisez la machine.** Les débris projetés peuvent entraîner des blessures graves.
- **Utilisez toujours les deux mains pour tenir la machine.** Tenir la machine à deux mains permet d'éviter une perte de contrôle.
- **Tenez la machine uniquement par les surfaces de préhension isolées, car le fil de coupe ou la lame peut entrer en contact avec des câbles cachés.** Si le fil de coupe ou la lame entre en contact avec un fil sous tension, les parties métalliques exposées de la machine peuvent se retrouver sous tension et l'opérateur risque de subir un choc électrique.
- **Gardez toujours un bon équilibre et n'utilisez la machine que si vous êtes debout sur le sol.** Des surfaces glissantes ou instables peuvent entraîner une perte d'équilibre ou le contrôle de la machine.
- **Ne faites pas fonctionner la machine sur des pentes excessivement raides.** Cela réduit le risque de perte de contrôle, de glissade et de chute pouvant entraîner des blessures corporelles.
- **Lorsque vous travaillez sur des pentes, assurez-vous toujours de garder vos pieds au sol ; travaillez toujours en travers des pentes, jamais en haut ou en bas et faites preuve d'une extrême prudence lorsque vous changez de direction.** Cela réduit le risque de perte de contrôle, de glissade et de chute pouvant entraîner des blessures corporelles.
- **Gardez toutes les parties du corps éloignées du mécanisme de coupe, du fil ou de la lame lorsque la machine est en marche. Avant de démarrer la machine, assurez-vous que le cutter, le fil ou la lame ne touche rien.** Un moment d'inattention lors de l'utilisation de la machine peut entraîner des blessures sur vous-même ou sur d'autres personnes.
- **N'utilisez pas la machine au-dessus de la hauteur de la taille.** Cela permet d'éviter tout contact involontaire avec le cutter ou la lame et permet un meilleur contrôle de la machine dans des situations inattendues.
- **Lorsque vous coupez des broussailles ou des jeunes arbres qui sont sous tension, faites attention au risque de rebond.** Lorsque la tension des fibres de bois est relâchée, les broussailles ou les jeunes arbres peuvent heurter l'opérateur et/ou rendre la machine incontrôlable.
- **Faites extrêmement attention lors de la coupe de broussailles et de jeunes arbres.** Le matériau mince peut happer la lame et se rabattre violemment dans votre direction ou vous faire perdre l'équilibre.
- **Gardez le contrôle de la machine et ne touchez pas les cutters, le fil ou les lames et toutes les autres pièces mobiles dangereuses lorsqu'elles sont encore en mouvement.** Cela permet de réduire le risque de blessures causées par les pièces mobiles.
- **Transportez la machine après l'avoir éteinte et en l'éloignant de votre corps.** Une manipulation correcte de la machine réduit le risque de contact accidentel avec un cutter, un fil ou une lame en mouvement.
- **N'utilisez que des cutters, des fils, des têtes de coupe et des lames de rechange spécifiés par le fabricant.** Des pièces de rechange incorrectes peuvent augmenter le risque de bris et de blessures.
- **Lors de l'élimination de matériaux coincés ou de l'entretien de la machine, assurez-vous que l'interrupteur est éteint et que la batterie est retirée.** Un démarrage inattendu de la machine pendant le déblaiement d'un matériau coincé ou l'entretien peut entraîner des blessures graves.

CONSERVEZ CE MANUEL D'UTILISATION !

BATTERIE

- **La batterie fournie est partiellement chargée** (pour garantir la capacité totale de la batterie, chargez-la intégralement dans le chargeur de batterie avant d'utiliser la machine pour la première fois)
- **Utilisez uniquement les batteries et les chargeurs suivants avec cet appareil**
- Batterie SKIL : BR1*31****
- Chargeur SKIL : CR1*31****
- N'utilisez pas la batterie lorsque celle-ci est endommagée ; remplacez-la
- Ne démontez pas la batterie
- N'exposez pas la machine/batterie à la pluie
- Température ambiante autorisée (machine/chargeur/batterie) :
  - lors de la recharge 4...40 °C
  - pendant le fonctionnement -20...+50 °C
  - pour le stockage -20...+50 °C

EXPLICATION DES SYMBOLES SUR LA MACHINE/ BATTERIE

③ Veuillez lire le manuel d'utilisation avant utilisation

④ Les batteries peuvent exploser lorsqu'elles sont jetées au feu, ne jetez jamais la batterie au feu pour quelque raison que ce soit

⑤ Rangez l'outil/le chargeur/la batterie dans des endroits où la température n'excède pas 50 °C

⑥ Faites attention au risque de blessures pouvant être causées par des débris volants

⑦ Portez des lunettes de protection et des protections

auditives
⑧ Garder les autres personnes à distance
⑨ Ne jetez pas les outils électriques et les piles dans les ordures ménagères
⑩ Déconnectez la batterie avant l'entretien
⑪ La distance entre la machine et les personnes présentes doit être d'au moins 15 m
⑫ Ne pas utiliser de lames métalliques

UTILISATION

- Instructions de montage ⑭
  - montez la protection de coupe H avec 2 vis comme illustré
  - **! n'utilisez jamais l'outil sans la protection de coupe H**
  - utilisez le garde-fleurs F
  - montez la poignée de guide B comme indiqué
- Recharge de la batterie
  - **! lisez les avertissements de sécurité et les consignes fournies avec le chargeur**
- Retirer/installer la batterie ②
- Marche/arrêt ⑮
  - allumez la machine en appuyant d'abord sur le bouton A (= interrupteur de sécurité non verrouillable) puis sur la gâchette N
  - éteignez la machine en relâchant la gâchette N
  - **! après avoir arrêté la machine, le fil de coupe continue de tourner durant quelques secondes**
  - laissez le fil de coupe s'arrêter de tourner avant de rallumer l'outil
  - **! ne pas allumer et éteindre l'outil rapidement**
- Indicateur de niveau de charge de la batterie ⑬
  - appuyez sur le bouton indicateur de niveau de charge de la batterie Q pour afficher le niveau de charge actuel ⑬a
  - **! si le niveau le plus bas de l'indicateur de batterie se met à clignoter après appui sur le bouton Q ⑬b, cela signifie que la batterie est épuisée**
  - **! si 2 niveaux de l'indicateur de batterie se mettent à clignoter après appui sur le bouton Q ⑬c, la batterie n'est pas dans la plage de température de fonctionnement autorisée**
- Protection de la batterie
  La machine s'éteint soudainement ou ne peut pas être mise en marche lorsque
  - **la charge est trop élevée** --> réduisez la pression et redémarrez l'outil
  - **la température de la batterie est hors de la plage de températures de fonctionnement autorisée de -20 à +50°C** --> 2 niveaux de l'indicateur de niveau de charge de la batterie se mettent à clignoter lorsque vous appuyez sur le bouton Q ⑬c ; attendez que la batterie soit revenue dans la plage de température de fonctionnement autorisée
  - **la batterie est presque déchargée (pour empêcher qu'elle ne se décharge complètement)** --> un niveau de batterie faible ou un niveau de batterie clignotant ⑬b apparaît sur l'indicateur de charge de la batterie lorsque vous appuyez sur le bouton Q ; chargez la batterie
  - **! ne continuez pas à appuyer sur l'interrupteur marche/arrêt après l'arrêt automatique de la machine ; cela pourrait endommager la batterie**
- Régler la position de la poignée de guidage ⑯
  - Appuyez sur le bouton de réglage de la poignée de guidage M
  - Tournez la poignée de guidage B pour la mettre dans la position souhaitée
  - relâchez le bouton de réglage de la poignée de guide M
  - **! la poignée de guidage ne doit pas dépasser la marque sur le boîtier pendant le réglage**
- Réglage de la longueur du tube ⑰
- Réglage de l'orientation de la poignée principale Y ⑱
  - fixez le boîtier inférieur et la protection de coupe H en place (avec le pied ou la main)
  - tirez sur le tube télescopique K et tournez-le de 90° dans le sens des aiguilles d'une montre
  - relâchez le tube ; il se verrouille automatiquement en mode bordure
- Réglage de la fonction de pivotement ⑲
  - réglez l'angle du tube selon
    1. stockage autoportant
    2. coupe dans des espaces étroits
    3. coupe normale
    4. coupe sous des objets bas
    5. fonction de bordure
- Utilisation du garde-fleurs ⑳
  Utilisez la protection pour les fleurs afin de protéger les plantes précieuses d'un émondage involontaire
  - plier le garde-fleurs F vers le bas
  Ôtez la protection pour les fleurs pour la fonction de bordure ou la taille à proximité d'obstacles durs
  - pliez le garde-fleurs F vers le haut
- Configuration de la machine pour la coupe
  - réglez la longueur du tube L ⑰
  - réglez l'orientation de la poignée principale en position de taille ⑱
  - utilisez la position de pivotement 2, 3 ou 4 ⑲
  - utilisez le garde-fleurs F ⑳
- Configuration de la machine pour la fonction de bordure
  - réglez la longueur du tube L ⑰
  - réglez l'orientation de la poignée principale en position de bordure ⑱
  - utilisez la position de pivotement 5 ⑲
  - désengagez le garde-fleurs F ⑳
  - pour la fonction de bordure, la machine est soutenue par la roue de coupe G ㉒
- Couper
  - **! veillez à ce que la zone de coupe soit dégagée des pierres, des débris et autres objets étrangers**
  - **! commencez la taille uniquement lorsque la machine tourne à pleine vitesse**
  - coupez l'herbe longue en plusieurs fois (commencez toujours par le haut)
  - coupez uniquement avec l'extrémité du fil de coupe
  - ne coupez pas l'herbe humide ou mouillée
  - évitez que l'herbe coupée n'obstrue la bobine (ne coupez pas trop d'herbe à la fois)
  - évitez de trop solliciter la machine
  - coupez avec précaution autour des arbres et des buissons, afin qu'ils n'entrent pas en contact avec le fil de coupe
  - gardez la machine à l'écart des objets solides afin de protéger le fil de coupe contre une usure excessive

- ayez conscience de l'effet rebond susceptible de se produire en cas d'impact avec des objets solides
- Maintenir et guider la machine ㉑ ㉒
  - pour couper les herbes longues, balancez lentement la machine de droite à gauche et inversement
  - pour couper des herbes plus courtes, inclinez la machine de la manière indiquée
  - Tenez solidement la machine des deux mains pour garder le contrôle total de la machine à tout moment
  - tenez-vous dans une position stable
  - tenez toujours la machine bien à distance de votre corps
  - pour la fonction de bordure, la machine est soutenue par la roue de coupe G ㉒
- Alimentation du fil
  Le fil est alimenté automatiquement lorsque la machine est allumée ou éteinte
  - le fil de coupe est déroulé et coupé à la bonne longueur par la lame de coupe E
  ! prenez garde au risque de blessures causées par la lame de coupe du fil E
- Dérouler le fil manuellement ㉓
  - éteignez la machine et retirez la batterie
  - Tirez sur le fil et continuez à tirer, puis appuyez sur le bouton d'alimentation du fil U et relâchez-le
  - après avoir déroulé le fil, remettez toujours la machine en position de fonctionnement normale avant de le mettre en marche
  - alimentez régulièrement le fil pour conserver un cercle de coupe complet
  - lorsque le moteur tourne sans charge et que l'herbe n'est pas coupée, le fil de coupe est abîmé ou cassé ; rembobinez la bobine ou remplacez le système de bobine
- Rembobinage de la bobine ㉕
  Au cas où le fil de coupe ne parvient pas à sortir du trou du support de bobine W
  ! Éteignez l'outil et retirez-en la batterie systématiquement
  - retirez le couvercle de la bobine R et retirez la bobine T de son support V
  - pliez l'extrémité du fil de coupe et accrochez-la dans le trou d'enroulement S
  - rembobinez bien le fil de coupe, en couches égales, dans le sens de la flèche
  - insérez le fil de coupe dans la fente X et veillez à ce qu'il soit bien en place (laissez une longueur de fil suffisante)
  - enfilez le fil par le trou du support de bobine W avant de placer la bobine rembobinée dans le support V
  ! assurez-vous que la bobine est bien en place, puis tirez sur le fil de coupe depuis la fente X
  - montez le couvercle de la bobine R
- Remplacement de la bobine ㉕
  ! Éteignez l'outil et retirez-en la batterie systématiquement
  - retirez l'ancienne bobine et montez la nouvelle comme illustré
  - utilisez exclusivement la bobine SKIL à déterminer avec cette machine (**les dommages dus à l'utilisation d'autres bobines seront exclus de la garantie**)
  - après avoir remplacé la bobine, testez la machine pendant au moins une minute sans charge pour vous assurer qu'elle fonctionne correctement
  ! assurez-vous que la machine est éteinte avant d'insérer la batterie

ENTRETIEN / RÉPARATION

- Eteignez toujours la machine, retirez la batterie et assurez-vous que toutes les pièces mobiles sont à l'arrêt
- Gardez toujours la machine propre (en particulier les fentes d'aération D ②)
  - nettoyez la machine avec un chiffon humide (sans utiliser de produits de nettoyage ni de solvants)
  - nettoyez la lame de coupe du fil E ② et la protection de coupe H ② après chaque utilisation
  - nettoyez régulièrement les fentes de ventilation D ② à l'aide d'une brosse ou d'air comprimé
- Vérifiez régulièrement l'état de la tête de coupe ainsi que le serrage des écrous, boulons et vis
- Vérifiez régulièrement si des pièces sont usées ou endommagées et faites-les réparer/remplacer le cas échéant
- Rangement
  Méthode de rangement ㉔
  - montez convenablement le rail de rangement C sur le mur avec 2 vis (non fournies) en le mettant bien à niveau
- Si la machine devait tomber en panne malgré le soin apporté aux procédures de fabrication et d'essai, la réparation doit être effectuée par le service après-vente pour outils électriques SKIL
  - retournez la machine non démontée avec votre preuve d'achat auprès de votre revendeur ou du service après-vente SKIL le plus proche (les adresses ainsi que la vue éclatée de la machine figurent sur le site www.skil.com)
- Veuillez noter que tout dégât causé par une surcharge ou une mauvaise utilisation de l'appareil ne sera pas couvert par la garantie (pour connaître les conditions de la garantie SKIL, rendez-vous sur le site www.skil.com ou adressez-vous à votre revendeur)

GUIDE DE DÉPANNAGE

- Vous trouverez ci-dessous la description de certains problèmes, leurs causes éventuelles et les solutions pour y remédier (si celles-ci n'identifient pas et ne corrigent pas le problème, contactez votre revendeur ou le service après-vente)
  ! en cas de dysfonctionnement électrique ou mécanique, mettez immédiatement l'outil hors tension et retirez la batterie

★ L'outil ne fonctionne pas
- batterie vide -> charger la batterie
- batterie chaude -> laisser refroidir la batterie
- problème interne -> contactez le fournisseur/le service après-vente

★ L'outil fonctionne par intermittence
- câble interne défectueux -> contactez le fournisseur/le service après-vente
- câble marche/arrêt défectueux -> contactez le fournisseur/le service après-vente

★ L'outil vibre anormalement
- herbe trop haute -> couper en plusieurs fois

★ L'outil ne coupe pas
- fil trop court/cassé -> dérouler le fil manuellement

★ Le fil ne se déroule pas

- bobine vide -> inspecter la bobine ; rembobiner si nécessaire
- fil coincé dans la bobine -> inspecter la bobine ; rembobiner si nécessaire

★ Le fil n'est pas coupé à la bonne longueur -> retirer le couvercle de la lame de coupe

★ Le fil se rompt en permanence
- fil coincé dans la bobine -> inspecter la bobine ; rembobiner si nécessaire
- coupe-bordure mal utilisé -> couper uniquement avec l'extrémité du fil ; éviter les pierres, les murs et autres objets durs ; dérouler du fil régulièrement

ENVIRONNEMENT

Uniquement pour les pays de l'UE

- **Ne jetez pas les outils électriques, les accessoires et l'emballage dans les ordures ménagères**
  - conformément à la directive européenne 2012/19/UE relative aux déchets d'équipements électriques et électroniques, et à sa transposition dans la législation nationale, les outils électriques usagés doivent être collectés séparément et faire l'objet d'un recyclage respectueux de l'environnement
  - le symbole ⑨ vous le rappellera au moment de la mise au rebut de l'outil

  ! avant la mise au rebut, pour éviter un éventuel court-circuit, il convient de couvrir les bornes des batteries d'un épais ruban adhésif

Points de collecte sur www.quefairedemesdechets.fr
Privilégiez la réparation ou le don de votre appareil !

BRUIT / VIBRATION

- **0231**
  Mesurés selon EN 62841, le niveau de pression sonore de cet outil est de 67 dB(A) (incertitude K = 3 dB) et le niveau de puissance acoustique est de 86 dB(A) (incertitude K = 5,2 dB) et la vibration est 4,97 m/s^2 (somme vectorielle triax ; incertitude K = 1,5 m/s^2)
- **0241**
  Mesurés selon EN 62841, le niveau de pression sonore de cet outil est de 71 dB(A) (incertitude K = 3 dB) et le niveau de puissance acoustique est de 90 dB(A) (incertitude K = 3 dB) et la vibration est < 2,5 m/s^2 (somme vectorielle triax ; incertitude K = 1,5 m/s^2)
- Le niveau de vibrations émises a été mesuré conformément à l'essai standardisé de la norme EN 62841 ; il peut être utilisé pour comparer plusieurs outils et pour réaliser une évaluation préliminaire de l'exposition aux vibrations lors de l'utilisation de l'outil pour les applications mentionnées
  - l'utilisation de l'outil dans d'autres applications, ou avec des accessoires différents ou mal entretenus, peut considérablement **augmenter** le niveau d'exposition
  - la mise hors tension de l'outil et sa non-utilisation pendant qu'il est allumé peuvent considérablement **réduire** le niveau d'exposition

  ! protégez-vous contre les effets des vibrations par un entretien correct de l'outil et de ses accessoires, en gardant vos mains chaudes et en organisant vos horaires de travail

D

Akku-Rasentrimmer 0231/0241

EINLEITUNG

- Als Rasentrimmer oder Rasenkantenschneider einsetzbar, die mit dem Rasenmäher nicht gemäht werden können
- Sicherstellen, dass die Packung alle in der Zeichnung ② abgebildeten Teile enthält
- Wenn Teile fehlen oder beschädigt sind, wenden Sie sich an Ihren Händler
- **Bitte diese Bedienungsanleitung sorgfältig durchlesen und aufbewahren ③**
- **Achten Sie besonders auf die Sicherheits- und Warnhinweise; ihre Nichtbeachtung kann schwere Verletzungen nach sich ziehen**

TECHNISCHE DATEN ①

GERÄTETEILE ②

A Sicherheitsschalter
B Führungsgriff
C Aufbewahrungsschiene
D Lüftungsschlitze
E Fadenmesser
F Blumenschutz
G Kantenrad
H Schneidschutz
J Schwenktaste
K Teleskopstange
L Verriegelungshülse
M Führungsgriffeinsteller
N Auslöseschalter
P Einfacher Aufbewahrungshaken
Q Taster für Ladestandsanzeige
R Spulenabdeckung
S Loch zum Aufwickeln
T Spule
U Fadenzufuhrtaste
V Spulenhalter
W Spulenhalterloch
X Fadenschlitz
Y Hauptgriff

SICHERHEIT

Allgemeine Sicherheitshinweise zur Maschine

⚠ **Beachten Sie alle Sicherheitshinweise, Anweisungen, Abbildungen und technischen Daten, die diesem Gerät beiliegen.** Die Nichtbeachtung der unten aufgeführten Anweisungen kann zu Stromschlägen, Bränden und/oder schweren Verletzungen führen.

BEWAHREN SIE ALLE WARNHINWEISE UND BEDIENUNGSANWEISUNGEN FÜR NACHSCHLAGEZWECKE AUF.

Der Begriff „Gerät“ in den Warnhinweisen bezieht sich auf netzbetriebene (kabelgebundene) oder akkubetriebene (kabellose) Geräte.

1) Sicherheit im Arbeitsbereich

a) **Halten Sie den Arbeitsbereich stets sauber und gut beleuchtet.** Unaufgeräumte oder dunkle Bereiche können Unfälle provozieren.

b) **Das Gerät darf nicht in einer explosionsgefährdeten Atmosphäre eingesetzt werden, wie z.B. in der Nähe zündfähiger Flüssigkeiten, Gase oder Stäube.** Geräte erzeugen Funken, die Stäube oder Dämpfe entzünden können.

c) **Halten Sie Kinder und Schaulustige während des Gerätebetriebs fern.** Ablenkungen können dazu führen, dass Sie die Kontrolle verlieren.

2) Elektrische Sicherheit

a) **Der Netzstecker des Geräts muss in die Steckdose passen. Der Netzstecker darf unter keinen Umständen modifiziert werden. Keine Adapterstecker an geerdeten Geräten benutzen.** Nicht modifizierte Stecker und passende Steckdosen reduzieren die Stromschlaggefahr.

b) **Vermeiden Sie den Körperkontakt zu geerdeten Flächen wie zum Beispiel Rohrleitungen, Heizkörpern, Herden und Kühlschränken.** Es besteht erhöhte Stromschlaggefahr, wenn Ihr Körper geerdet ist.

c) **Setzen Sie den Rasenmäher nicht bei Regen oder Nässe ein.** Dies kann das Risiko eines Stromschlags erhöhen.

d) **Das Netzkabel darf nicht zweckentfremdet werden. Das Netzkabel darf nicht zum Tragen, Ziehen oder Herausziehen des Elektrowerkzeugs aus der Steckdose verwendet werden. Das Netzkabel muss vor Hitze, Öl, scharfen Kanten oder beweglichen Teilen ferngehalten werden.** Durch beschädigte oder verknotete Kabel besteht erhöhte Stromschlaggefahr.

e) **Bei Gerätebetrieb im Freien muss ein für den Außeneinsatz geeignetes Verlängerungskabel verwendet werden.** Die Stromschlaggefahr verringert sich bei Gebrauch eines Netzkabels, das für den Einsatz im Freien geeignet ist.

f) **Wenn sich der Einsatz des Geräts an einem feuchten Ort nicht vermeiden lässt, benutzen Sie eine Steckdose, die mit einem FI-Schalter gesichert ist.** Die Verwendung einer Fehlerstromschutzeinrichtung reduziert die Stromschlaggefahr.

3) Persönliche Sicherheit

a) **Seien Sie wachsam, geben Sie darauf Acht, was Sie tun, und benutzen Sie Ihren gesunden Menschenverstand beim Betrieb eines Geräts. Benutzen Sie die Maschine nicht, wenn Sie müde sind oder unter dem Einfluss von Drogen, Alkohol oder Medikamenten stehen.** Ein Moment der Unachtsamkeit beim Gerätebetrieb kann zu ernsthaften Verletzungen führen.

b) **Tragen Sie eine persönliche Schutzausrüstung. Tragen Sie immer einen Augenschutz.** Durch eine für die jeweiligen Bedingungen geeignete Schutzausrüstung wie etwa eine Staubschutzmaske, rutschfeste Schuhe, Helm oder Gehörschutz lässt sich die Verletzungsgefahr verringern.

c) **Ungewollten Anlauf verhindern. Vor dem Anschließen an eine Steckdose und/oder einen Akku sowie vor dem Aufnehmen oder Transportieren des Geräts immer kontrollieren, ob der Hauptschalter in ausgeschalteter Position ist.** Unfälle sind vorprogrammiert, wenn Sie Geräte mit einem Finger am Hauptschalter tragen oder Elektrowerkzeuge mit aktiviertem Hauptschalter an eine Steckdose anschließen.

d) **Ziehen Sie vor dem Einschalten des Geräts Einstellschlüssel oder Schraubenschlüssel ab.** Wird ein Schraubenschlüssel oder Schlüssel am rotierenden Geräteteil gelassen, besteht Verletzungsgefahr.

e) **Nicht überstrecken. Achten Sie stets auf einen festen Stand und halten Sie das Gleichgewicht.** Dies ermöglicht in unerwarteten Situationen eine bessere Kontrolle über das Gerät.

f) **Tragen Sie angemessene Kleidung. Tragen Sie keine weite Kleidung oder Schmuck. Halten Sie Ihr Haar und Ihre Kleidung von den beweglichen Teilen fern.** Weite Kleidung, Schmuck oder langes Haar können sich in den beweglichen Teilen verfangen.

g) **Wenn Komponenten zum Anschluss an eine Absauganlage und an Auffangvorrichtungen mitgeliefert werden, achten Sie darauf, dass diese ordnungsgemäß befestigt und benutzt werden.** Die Verwendung einer Staubauffangvorrichtung kann Gefahren durch Staub reduzieren.

h) **Auch wenn Sie sich wegen des häufigen Gebrauchs mit dem Gerät auskennen, sollten Sie sich nicht zu einer gewissen Nachlässigkeit verleiten und die Grundsätze der Maschinensicherheit außer Acht lassen.** Eine fahrlässige Handlung kann bereits im Bruchteil einer Sekunde zu schweren Verletzungen führen.

4) Verwendung und Pflege der Maschine

a) **Nicht zu viel Druck auf das Gerät ausüben. Stets das richtige Gerät für die jeweiligen Arbeiten benutzen.** Durch das passende Gerät lassen sich die Arbeiten besser und sicherer in dem jeweils vorgesehenen Tempo erledigen.

b) **Verwenden Sie das Gerät nicht, wenn es sich mit dem Schalter weder ein- noch ausschalten lässt.** Ein Gerät, das sich nicht mehr ein- oder ausschalten lässt, ist gefährlich und muss repariert werden.

c) **Ziehen Sie den Netzstecker aus der Steckdose bzw. nehmen Sie den Akku vom Gerät ab, sofern diese möglich ist, bevor Sie Einstellungen vornehmen, das Zubehör wechseln oder das Gerät verstauen.** Diese vorbeugenden Sicherheitsmaßnahmen verringern das Risiko eines unbeabsichtigten Anlaufs.

d) **Unbenutzte Geräte sollten nicht in Reichweite von Kindern aufbewahrt werden. Personen, die das Gerät oder diese Anleitung nicht kennen, sollte die Benutzung des Geräts untersagt werden.** In den Händen ungeschulter Benutzer sind Geräte gefährlich.

e) **Wartung von Geräten und Zubehör. Achten Sie auf falsch ausgerichtete oder fest sitzende Teile, Bruchstellen und sonstige Umstände, die den Gerätebetrieb beeinträchtigen können. Lassen Sie das Gerät bei Beschädigung vor dem Gebrauch reparieren.** Viele Unfälle entstehen durch schlecht gewartete Geräte.

f) **Halten Sie Schneidegeräte scharf und sauber.** Sachgemäß gewartete Schneidegeräte mit scharfen

Schneiden neigen weniger zum Festfahren und sind leichter zu kontrollieren.

g) **Benutzen Sie das Gerät, Zubehör, Geräteteile usw. gemäß diesen Anweisungen und berücksichtigen Sie dabei die Arbeitsbedingungen und die auszuführenden Arbeiten.** Die Verwendung der Maschine für andere als die vorgesehenen Arbeiten kann zu einer gefährlichen Situation führen.

h) **Halten Sie die Griffe und Griffflächen trocken, sauber und frei von Öl und Fett.** Rutschige Griffe und Griffflächen beeinträchtigen die sichere Handhabung des Geräts und führen in unerwarteten Situationen zum Verlust der Kontrolle über das Gerät.

5) Benutzung und Wartung des Akkus

a) **Laden Sie den Akku nur mit dem vom Hersteller vorgegebenen Ladegerät auf.** Ein Ladegerät, das für einen bestimmten Akkutyp geeignet ist, kann bei der Benutzung eines anderen Akkus zu einer Brandgefahr werden.

b) **Verwenden Sie das Gerät nur mit den eigens dafür vorgesehenen Akkus.** Bei Verwendung anderer Akkus besteht Verletzungs- und Brandgefahr.

c) **Wenn der Akku nicht benutzt wird, halten Sie ihn von anderen metallischen Gegenständen fern, wie etwa Büroklammern, Münzen, Schlüssel, Nägel, Schrauben oder anderen kleinen Metallgegenständen, die eine Verbindung zwischen den Polen herstellen können.** Das Kurzschließen der Pole kann Verbrennungen oder Brände verursachen.

d) **Bei unsachgemäßer Anwendung kann Flüssigkeit aus dem Akku austreten; Kontakt vermeiden. Falls Sie versehentlich mit Akkusäure in Berührung gekommen sind, spülen Sie mit Wasser. Falls Akkusäure in die Augen geraten ist, suchen Sie zudem einen Arzt auf.** Aus dem Akku austretende Flüssigkeit kann Reizungen oder Verätzungen verursachen.

e) **Benutzen Sie keine beschädigten oder modifizierten Akkus oder Geräte.** Beschädigte oder modifizierte Akkus können sich unvorhergesehen verhalten und einen Brand, eine Explosion oder eine Verletzung hervorrufen.

f) **Akkus oder Geräte vor Feuer oder extremen Temperaturen schützen.** Brände oder Temperaturen über 130 °C können eine Explosion verursachen.

g) **Befolgen Sie alle Ladeanweisungen und laden Sie den Akku oder das Gerät nicht außerhalb des Temperaturbereichs auf, der in der Anleitung angegebenen ist.** Das unsachgemäße Aufladen oder Laden außerhalb des angegebenen Temperaturbereichs kann den Akku beschädigen und die Brandgefahr erhöhen.

6) Wartung

a) **Lassen Sie das Gerät nur von qualifiziertem Fachpersonal und nur mit Original-Ersatzteilen reparieren.** Dadurch wird die Sicherheit der Maschine gewährleistet.

b) **Reparieren Sie unter keinen Umständen beschädigte Akkus.** Akkus sollten ausschließlich vom Hersteller selbst oder einer autorisierten Reparaturwerkstatt repariert werden.

WARNHINWEISE ZU RASENKANTENSCHNEIDERN

- **Verwenden Sie das Gerät nicht bei schlechtem Wetter und insbesondere nicht bei Gewitter.** Bei Gewitter besteht die Gefahr eines Blitzschlags.
- **Untersuchen Sie den Bereich, in dem die Maschine verwendet werden soll, gründlich auf wild lebende Tiere.** Tiere können beim Betrieb der Maschine verletzt werden.
- **Untersuchen Sie gründlich den Bereich, in dem die Maschine verwendet werden soll, und entfernen Sie alle Steine, Stöcke, Drähte, Knochen und andere Fremdkörper.** Weggeschleuderte Gegenstände können zu Verletzungen führen.
- **Kontrollieren Sie das Gerät vor der Verwendung optisch auf Schäden am Schneidgerät bzw. am Schneidkopf.** Beschädigte Teile erhöhen das Verletzungsrisiko.
- **Entfernen Sie die Schutzvorrichtungen nicht von ihrem Platz. Die Schutzvorrichtungen müssen funktionstüchtig und ordnungsgemäß angebracht sein.** Eine lose, beschädigte oder nicht ordnungsgemäß funktionierende Schutzvorrichtung kann zu Verletzungen führen.
- **Halten Sie alle Belüftungsöffnungen frei von Verunreinigungen.** Verstopfte Lufteinlässe und Verschmutzungen können zu Überhitzung und Brandgefahr führen.
- **Tragen Sie Augenschutz und Gehörschutz.** Eine angemessene Schutzausrüstung verringert Personenschäden.
- **Tragen Sie beim Gebrauch der Maschine immer rutschfeste Sicherheitsschuhe. Verwenden Sie das Gerät nicht barfuß oder mit offenen Sandalen.** Dies verringert die Gefahr von Fußverletzungen durch Berührung mit dem rotierenden Schneidfaden oder Messer.
- **Tragen Sie beim Einsatz des Geräts immer eine Oberbekleidung, die die Beine bedeckt, z. B. eine Hose.** Der Kontakt mit dem sich bewegenden Messer oder Mähfaden kann Verletzungen hervorrufen.
- **Halten Sie Umstehende fern, während Sie die Maschine verwenden.** Umhergeschleudertes Schnittgut kann zu schweren Verletzungen führen.
- **Halten Sie die Maschine nicht über Hüfthöhe.** Ein versehentlicher Kontakt mit dem Schneidwerkzeug wird dadurch vermieden und das Gerät bleibt in unerwarteten Situationen besser unter Kontrolle.
- **Seien Sie vorsichtig, wenn Sie das Gerät auf nassem Gras einsetzen. Nur gehen, niemals rennen.** Dies verringert die Gefahr auszurutschen und zu stürzen und damit einhergehende Verletzungen.
- **Betreiben Sie die Maschine nicht an zu steilen Hängen.** Das senkt die Gefahr, die Kontrolle zu verlieren oder auszurutschen oder zu stürzen und damit einhergehende Verletzungen.
- **Achten Sie bei der Arbeit an Hängen immer auf sicheren Stand. Arbeiten Sie immer parallel zum Hang und nicht auf- oder abwärts, und seien Sie äußerst vorsichtig bei Richtungswechsel.** Dadurch wird die Gefahr von Kontrollverlust, Ausrutschen und Stürzen und damit einhergehenden Verletzungen verringert.
- **Halten Sie Netzkabel und andere Kabel aus dem Schneidbereich fern**. Strom- und andere Kabel können von Hecken oder Sträuchern verdeckt sein und vom Mähfaden oder dem Messer versehentlich durchtrennt oder beschädigt werden.

- **Halten Sie alle Körperteile von dem sich bewegenden Trimmermesser bzw. dem Mähfaden fern. Trennen Sie das Gerät zuerst von der Steckdose, bevor Sie Material aus dem Gerät beseitigen.** Das sich bewegende Trimmermesser bzw. der Mähfaden kann zu schweren Verletzungen führen.
- **Tragen Sie die Maschine im ausgeschalteten Zustand und in sicherem Abstand von Ihrem Körper.** Durch die richtige Gerätehandhabung sinkt die Wahrscheinlichkeit eines versehentlichen Kontakts mit beweglichen Schneidvorrichtungen, oder Mähfäden.
- **Verwenden Sie nur vom Hersteller angegebene Schneidwerkzeuge, Mähfäden und Messer. Ersetzen Sie die Schneidwerkzeuge oder Mähfäden nicht durch Metalldrähte oder Klingen.** Falsche Ersatzteile können zu einem Verlust der Kontrolle, zu Brüchen und Verletzungen führen.

SICHERHEITSHINWEISE FÜR RASENTRIMMER

- **Verwenden Sie das Gerät nicht bei schlechtem Wetter und insbesondere nicht bei Gewitter.** Bei Gewitter besteht die Gefahr eines Blitzschlags.
- **Untersuchen Sie den Bereich, in dem die Maschine verwendet werden soll, gründlich auf wild lebende Tiere.** Tiere können beim Betrieb der Maschine verletzt werden.
- **Untersuchen Sie gründlich den Bereich, in dem die Maschine verwendet werden soll, und entfernen Sie alle Steine, Stöcke, Drähte, Knochen und andere Fremdkörper.** Weggeschleuderte Gegenstände können zu Verletzungen führen.
- **Bevor Sie das Gerät verwenden, nehmen Sie es immer in Augenschein, um sicherzustellen, dass der Schneidfaden, das Messer oder die Messereinheit nicht beschädigt sind.** Beschädigte Teile erhöhen das Verletzungsrisiko.
- **Befolgen Sie die Anweisungen zum Wechseln des Zubehörs.** Unsachgemäß festgezogene Sicherungsmuttern oder Schrauben können das Messer beschädigen oder zum Lösen bringen.
- **Tragen Sie Augen-, Gehör-, Kopf- und Handschutz.** Angemessene Schutzausrüstung verringert die Gefahr von Verletzungen durch umhergeschleudertes Schnittgut oder durch Berührung des Schneidfadens oder des Messers.
- **Tragen Sie beim Gebrauch der Maschine immer rutschfeste Sicherheitsschuhe. Verwenden Sie das Gerät nicht barfuß oder mit offenen Sandalen.** Dies verringert die Gefahr von Fußverletzungen durch Berührung mit dem rotierenden Schneidfaden oder Messer.
- **Tragen Sie beim Gebrauch der Maschine immer eine lange Hose.** Auf unbedeckten Hautstellen besteht die Gefahr von Verletzungen durch umhergeschleudertes Schnittgut.
- **Halten Sie Umstehende fern, während Sie die Maschine verwenden.** Umhergeschleudertes Schnittgut kann zu schweren Verletzungen führen.
- **Verwenden Sie beim Bedienen der Maschine immer zwei Hände.** Wenn Sie die Maschine mit beiden Händen halten, wird Kontrollverlust vermieden.
- **Halten Sie die Maschine nur an den isolierten Griffflächen, da der Schneidfaden oder das Messer mit verdeckten Kabeln in Berührung kommen kann.** Bei Kontakt des Mähfadens oder Messers mit einem stromführenden Kabel können blanke Metallteile des Geräts unter Strom gesetzt werden und für den Bediener zu einer Stromschlaggefahr werden.
- **Halten Sie immer einen sicheren Stand und bedienen Sie die Maschine nur, wenn Sie auf dem Boden stehen.** Rutschige oder instabile Oberflächen können zu einem Verlust des Gleichgewichts oder der Kontrolle über die Maschine führen.
- **Betreiben Sie die Maschine nicht an zu steilen Hängen.** Dadurch wird die Gefahr von Kontrollverlust, Ausrutschen und Stürzen und damit einhergehenden Verletzungen verringert.
- **Achten Sie bei der Arbeit an Hängen immer auf sicheren Stand. Arbeiten Sie immer parallel zum Hang und nicht auf- oder abwärts, und seien Sie äußerst vorsichtig bei Richtungswechsel.** Dadurch wird die Gefahr von Kontrollverlust, Ausrutschen und Stürzen und damit einhergehenden Verletzungen verringert.
- **Halten Sie alle Körperteile vom Schneidwerkzeug, vom Faden oder vom Messer fern, wenn die Maschine in Betrieb ist. Bevor Sie die Maschine starten, vergewissern Sie sich, dass das Schneidwerkzeug, der Faden oder das Messer nichts berühren.** Ein Moment der Unaufmerksamkeit während der Bedienung der Maschine kann zu Verletzungen des Benutzers oder von Umstehenden führen.
- **Halten Sie die Maschine nicht über Hüfthöhe.** So vermeiden Sie eine versehentliche Berührung des Schneidwerkzeugs oder Messers und behalten eine bessere Kontrolle der Maschine in unerwarteten Situationen.
- **Achten Sie beim Schneiden von unter Spannung stehenden Büschen oder jungen Bäumen auf Rückfederung.** Wenn die Spannung in den Holzfasern freigesetzt wird, kann der Busch oder Ast den Bediener treffen und/oder die Maschine außer Kontrolle bringen.
- **Seien Sie besonders vorsichtig beim Schneiden von Buschwerk und jungen Trieben.** Das dünne Schnittgut kann vom Messer erfasst und in Ihre Richtung geschleudert werden oder Sie aus dem Gleichgewicht bringen.
- **Behalten Sie die Kontrolle über die Maschine, und berühren Sie keine Schneidwerkzeuge, Schneidfäden oder Messer und andere gefährliche, sich bewegende Teile, während diese noch in Bewegung sind.** Dies reduziert das Verletzungsrisiko durch bewegliche Teile.
- **Tragen Sie die Maschine im ausgeschalteten Zustand und in sicherem Abstand von Ihrem Körper.** Die richtige Handhabung der Maschine verringert die Wahrscheinlichkeit eines versehentlichen Kontakts mit einem sich bewegenden Schneidwerkzeug, Faden oder Messer.
- **Verwenden Sie nur vom Hersteller angegebene Schneidwerkzeuge, Schneidfäden, Schneidköpfe und Messer.** Falsche Ersatzteile können das Bruch- und Verletzungsrisiko erhöhen.
- **Schalten Sie das Gerät aus und nehmen Sie den Akku heraus, bevor Sie eingeklemmtes Schnittgut entfernen oder das Gerät warten.** Das unerwartete Ingangsetzen der Maschine, während Sie eingeklemmtes Schnittgut entfernen oder die Maschine warten, kann schwere Verletzungen verursachen.

HEBEN SIE DIESE ANLEITUNG AUF!

AKKU

- **Der mitgelieferte Akku** (sofern zutreffend) ist nur teilgeladen (um die volle Kapazität des Akkus nutzen zu können, laden Sie den Akku im Ladegerät vollständig auf, bevor Sie Ihre Maschine zum ersten Mal verwenden).
- **Nur die mit diesem Gerät mitgelieferten Akkus und Ladegeräte verwenden.**
- SKIL Akku: BR1*31****
- SKIL-Ladegerät: CR1*31****
- Beschädigte Akkus nicht verwenden, sondern sofort ersetzen.
- Den Akku nicht zerlegen.
- Gerät/Akku vor Regen schützen.
- Zulässige Umgebungstemperatur (Maschine/Ladegerät/Batterie):
  - beim Laden 4...40°C
  - im Betrieb –20...+50°C
  - bei Lagerung -20...+50°

ERKLÄRUNG DER SYMBOLE AM GERÄT/AKKU

③ Die Bedienungsanleitung vor dem Gebrauch lesen
④ Batterien bzw. Akkus können bei Kontakt mit Feuer explodieren, daher niemals ins Feuer werfen.
⑤ Gerät/Ladegerät /Akku bei Raumtemperaturen unter 50°C aufbewahren.
⑥ Auf umherfliegende Gartenabfälle achten, um Verletzungen zu vermeiden.
⑦ Schutzbrille und Gehörschutz tragen.
⑧ Halten Sie unbefugte Personen fern
⑨ Elektrische Geräte und Akkus nicht in den Hausmüll werfen.
⑩ Akku vor der Wartung abnehmen.
⑪ Zwischen dem Gerät und Passanten muss ein Sicherheitsabstand von mindestens 15 m eingehalten werden.
⑫ Keine Metallmesser verwenden.

BEDIENUNG

- Montageanleitung ⑭
  - Montieren Sie den Schneidschutz H wie abgebildet mit 2 Schrauben.
  - **! Verwenden Sie die Maschine niemals ohne Schneidschutz H.**
  - Verwenden Sie den Blumenschutz F.
  - Den Führungsgriff B wie abgebildet anbringen
- Aufladen des Akkus
  - **! Lesen Sie die mit dem Ladegerät gelieferten Sicherheitshinweise und Anleitungen.**
- Anbringen/Abnehmen des Akkus ②
- Ein/Aus ⑮
  - Drücken Sie zum Einschalten der Maschine zuerst den Knopf A (= Sicherheitsschalter ist nicht arretierbar) und ziehen Sie dann den Auslöseschalter N.
  - Schalten Sie die Maschine aus, indem Sie den Auslöseschalter N loslassen.
  - **! Nach dem Ausschalten bewegt sich der Mähfaden noch ein paar Sekunden lang weiter.**
  - Warten Sie, bis der Mähfaden stillsteht, bevor Sie die Maschine wieder einschalten.
  - **! Das Gerät nicht schnell hintereinander ein- und ausschalten.**
- Akkuladeanzeige ⑬
  - Drücken Sie den Taster für die Akkuladeanzeige Q, um den aktuellen Ladezustand des Akkus abzufragen. ⑬a
  - **! Wenn nach dem Drücken des Tasters Q ⑬b die untere Ladestufe auf der Anzeige blinkt, ist der Akku leer.**
  - **! Wenn nach dem Drücken des Tasters Q ⑬c 2 Ladebalken blinken, ist der Akku nicht im zulässigen Betriebstemperaturbereich.**
- Akkuschutz
  Das Gerät schaltet sich plötzlich aus oder das Einschalten wird verhindert, wenn
  - **die Last zu stark ist** --> Gerät entlasten und neu starten;
  - **die Akkutemperatur nicht im zulässigen Betriebstemperaturbereich von -20 bis +50 °C liegt** --> 2 Balken der Akkuladeanzeige blinken, wenn Taster Q gedrückt wird⑬c; warten Sie, bis sich der Akku wieder innerhalb des zulässigen Betriebstemperaturbereichs befindet;
  - **der Akku fast leer ist (zum Schutz vor Tiefentladung)** --> ein niedriger Akkustand oder ein blinkender niedriger Akkustand ⑬b wird von der Akkuladeanzeige gemeldet, wenn der Taster Q gedrückt wird; laden Sie den Akku auf
  - **! Drücken Sie nicht länger den Hauptschalter, wenn sich das Gerät automatisch abgeschaltet hat. Der Akku kann dadurch beschädigt werden.**
- Einstellung der Position des Führungsgriffs ⑯
  - Drücken Sie den Führungsgriffeinsteller M.
  - Drehen Sie den Führungsgriff B in die gewünschte Position.
  - Lassen Sie den Führungsgriffeinsteller M los.
  - **! Der Führungsgriff darf beim Einstellen nicht über die Markierung am Gehäuse hinausragen.**
- Einstellung der Rohrlänge ⑰
- Einstellung der Y-Ausrichtung des Hauptgriffs ⑱
  - Sichern Sie das untere Gehäuse und den Schneidschutz H (mit dem Fuß oder der Hand).
  - Ziehen Sie das Teleskoprohr K nach oben und drehen Sie es um 90 Grad im Uhrzeigersinn.
  - Lassen Sie es los; das Rohr rastet automatisch im Kantenschneidemodus ein.
- Einstellung der Schwenk-Funktion ⑲
  - Stellen Sie den Rohrwinkel entsprechend ein:
    1. Frei stehende Aufbewahrung
    2. Trimmen auf engstem Raum
    3. Normales Trimmen
    4. Trimmen unter niedrigen Objekten
    5. Kantenfunktion
- Blumenschutz verwenden ⑳
  Der Blumenschutz schützt wertvolle Pflanzen vor unbeabsichtigtem Beschneiden
  - Klappen Sie den Blumenschutz F nach unten.
  Lösen Sie den Blumenschutz für die Kantenfunktion oder zum Trimmen in der Nähe von harten Objekten.
  - Klappen Sie den Blumenschutz F nach oben.
- Einstellen der Maschine für das Schneiden
  - Stellen Sie die Rohrlänge L ein.⑰
  - Stellen Sie die Hauptgriff-Ausrichtung in die Trimmposition. ⑱
  - Verwenden Sie die Schwenkposition 2, 3 oder 4. ⑲
  - Verwenden Sie den Blumenschutz F. ⑳
- Einstellen der Maschine für das Kantenschneiden

- Stellen Sie die Rohrlänge L ein.⑰
- Stellen Sie die Hauptgriff-Ausrichtung in Kantenschneidposition.⑱
- Verwenden Sie die Schwenkposition 5. ⑲
- Lösen Sie den Blumenschutz F.⑳
- Stützen Sie zum Kantenschneiden die Maschine mit dem Kantenrad G ab㉒.

• Heckenschnitt

! Sicherstellen, dass der Schnittbereich frei von Steinen, Abfällen und anderen störenden Gegenständen ist

! Den Rasen erst trimmen, wenn die Maschine mit voller Geschwindigkeit läuft.

- Schneiden Sie langes Gras in Stufen (immer von oben beginnen).
- Schneiden Sie nur mit der Spitze des Mähfadens.
- Schneiden Sie kein feuchtes oder nasses Gras.
- Verhindern Sie, dass das gemähte Gras die Spule verstopft (keine schweren Schnitte vornehmen).
- Überlasten Sie die Maschine nicht.
- Schneiden Sie vorsichtig um Bäume und Sträucher herum, damit diese nicht mit dem Mähfaden in Berührung kommen.
- Halten Sie die Maschine von festen Gegenständen fern, um den Mähfaden vor übermäßigem Verschleiß zu schützen.
- Seien Sie sich der Rückschlagkräfte bewusst, die auftreten, wenn feste Gegenstände berührt werden.

• Halten und Führen der Maschine ㉑ ㉒

- Schwenken Sie zum Schneiden von langem Gras die Maschine langsam von rechts nach links und umgekehrt.
- Um kürzeres Gras zu schneiden, neigen Sie die Maschine wie abgebildet
- Halten Sie die Maschine immer gut mit beiden Händen fest, um sie stets unter Kontrolle zu haben.
- Achten Sie auf eine sichere Arbeitsposition.
- Halten Sie das Gerät immer weit vom Körper entfernt.
- Stützen Sie die Maschine zum Kantenschneiden durch das Kantenrad G ab㉒.

• Fadenverlängerung

Der Faden wird beim Ein- und Ausschalten der Maschine automatisch zugeführt.

- Der Mähfaden wird freigegeben und von dem Fadenmesser E auf die richtige Länge abgeschnitten.

! Vorsicht vor Verletzungen durch die Klinge des Fadenmessers E

• Manuelle Verlängerung des Mähfadens㉓

- Schalten Sie die Maschine aus und entnehmen Sie den Akku.
- Ziehen Sie den Faden heraus und dann drücken Sie dann die Fadenzufuhrtaste U.
- Bringen Sie nach dem Verlängern des Fadens die Maschine vor dem Einschalten immer in die normale Betriebsposition zurück.
- Den Faden regelmäßig nachstellen, um den vollen Schnittdurchmesser zu behalten
- Wenn der Motor läuft und kein Gras geschnitten wird, bleibt der Schneidfaden stecken, verschleißt oder reißt; wickeln Sie die Spule wieder auf oder tauschen Sie sie aus

• Spulenaufwicklung ㉕

Wenn der Mähfaden nicht aus dem Spulenhalterloch W hervortritt:

! Schalten Sie die Maschine immer aus und entnehmen Sie den Akku.

- Entfernen Sie die Spulenabdeckung R und nehmen Sie die Spule T aus dem Spulenhalter V.
- Biegen Sie das Ende des Mähfadens und haken Sie es in das Loch zum Aufwickeln S
- Wickeln Sie den Schneidfaden fest, gleichmäßig und in Lagen in Pfeilrichtung auf.
- Legen Sie den Mähfaden in den Fadenschlitz X und vergewissern Sie sich, ob er sicher sitzt. (Lassen Sie genug Fadenlänge.)
- Führen Sie den Mähfaden durch das Spulenhalterloch W, bevor Sie die aufgewickelte Spule in den Spulenhalter V einsetzen.

! Achten Sie darauf, dass die Spule sicher eingelegt ist und schieben Sie dann den Mähfaden durch den Schlitz X.

- Bringen Sie die Spulenabdeckung R an.

• Auswechseln der Spule ㉕

! Schalten Sie die Maschine immer aus und entnehmen Sie den Akku.

- Die alte Spule entfernen und die neue Spule wie abgebildet einlegen
- Verwenden Sie nur SKIL Spulen TBD mit dieser Maschine. (**Schäden durch die Verwendung anderer Spulen sind von der Garantie ausgeschlossen.**)
- Lassen Sie nach dem Austausch der Spule die Maschine testweise mindestens eine Minute im Leerlauf laufen, um sicherzustellen, dass die Maschine richtig funktioniert

! Achten Sie darauf, dass die Maschine ausgeschaltet ist, wenn Sie den Akku einlegen.

WARTUNG/SERVICE

• Das Gerät immer ausschalten, die Akkupacks entnehmen und sicherstellen, dass alle beweglichen Bauteile zum Stillstand gekommen sind.

• Halten Sie die Maschine immer sauber (insbesondere die Lüftungsschlitze D ②)

- Reinigen Sie die Maschine mit einem feuchten Tuch. (Verwenden Sie keine Reinigungs- oder Lösungsmittel.)
- Reinigen Sie das Fadenmesser E ② und den Trimmerschutz H ② nach jedem Gebrauch.
- Reinigen Sie die Lüftungsschlitze D ② regelmäßig mit einer Bürste oder Druckluft.

• Prüfen Sie regelmäßig den Zustand des Mähkopfes und den festen Sitz der Muttern, Bolzen und Schrauben.

• Prüfen Sie regelmäßig auf verschlissene oder beschädigte Komponenten und reparieren bzw. tauschen Sie diese bei Bedarf aus.

• Lagerung

Aufbewahrungsmethode ㉔

- Schrauben Sie die Aufbewahrungsschiene C mit 2 Schrauben (nicht mitgeliefert) fest und waagerecht an eine Wand.

• Sollte die Maschine trotz sorgfältiger Herstellungs- und Prüfverfahren einmal ausfallen, sollte die Reparatur von einer Fachwerkstatt für SKIL Elektrowerkzeuge ausgeführt werden.

- Schicken Sie das Ladegerät unzerlegt zusammen mit dem Kaufbeleg an den Fachhändler oder an die

nächste t SKIL Vertragswerkstatt. (Die Anschriften sowie die Ersatzteilzeichnung des Geräts sind auf www.skil.com zu finden.)

- Beachten Sie, dass Schäden durch Überlastung oder unsachgemäßen Gebrauch des Produkts von der Garantie ausgeschlossen sind. (Die SKIL-Garantiebedingungen erhalten Sie unter www.skil.com oder bei Ihrem Fachhändler.)

STÖRUNGSBEHEBUNG

- Die folgende Liste enthält Symptome für Probleme, mögliche Ursachen und Lösungsmaßnahmen (Wenn das Problem darin nicht beschrieben wird oder so nicht behoben werden kann, wenden Sie sich bitte an Ihren Händler oder Ihren Kundendienst)

  ! Bei elektrischer oder mechanischer Fehlfunktion das Werkzeug sofort ausschalten und den Akku entfernen ziehen.

★ Gerät funktioniert nicht
- Leerer Akku -> Akku laden
- Heißer Akku -> Akku abkühlen lassen
- Defekt im Inneren -> Händler/Kundendienst kontaktieren

★ Gerät hat Aussetzer
- Innenverdrahtung defekt -> Händler/Kundendienst kontaktieren
- Ein-/Aus-Schalter defekt -> Händler/Kundendienst kontaktieren

★ Gerät vibriert ungewöhnlich
- Gras zu hoch -> stufenweise schneiden

★ Werkzeug schneidet nicht
- Mähfaden zu kurz/abgebrochen -> Mähfaden manuell verlängern

★ Mähfaden kann nicht verlängert werden
- Spule leer -> Spule prüfen; ggf. neu aufwickeln
- Mähfaden in der Spule verheddert -> Spule prüfen; ggf. neu aufwickeln

★ Mähfaden wird nicht auf die richtige Länge abgeschnitten -> Abdeckung vom Fadenmesser entfernen

★ Mähfaden bricht ständig
- Mähfaden in der Spule verheddert -> Spule prüfen; ggf. neu aufwickeln
- Rasentrimmer falsch angewendet -> Nur mit der Spitze des Mähfadens schneiden; Steine, Mauern und andere harte Gegenstände meiden; Mähfaden regelmäßig verlängern.

UMWELT

Nur für EU-Länder

- **Elektrowerkzeuge, Zubehör und Verpackungen nicht im Hausmüll entsorgen**
  - Gemäß der europäischen Richtlinie 2012/19/EG über Elektro- und Elektronik-Altgeräte und ihrer Umsetzung in nationales Recht müssen nicht mehr gebrauchsfähige Elektrowerkzeuge getrennt gesammelt und einer umweltgerechten Wiederverwertung zugeführt werden.
  - Hieran soll Sie das Symbol ⑨ erinnern.

  ! bevor Sie die Batterie entsorgen, schützen Sie die Batterieenden mit einem schweren Band, um so Kriechströme zu vermeiden

GERÄUSCH/VIBRATION

- **0231**
  Gemessen nach EN 62841 beträgt der Schalldruckpegel dieses Werkzeugs 67 dB(A) (Unsicherheit K = 3 dB), der Schallleistungspegel 86 dB(A) (Unsicherheit K = 5,2 dB) und die Schwingung beträgt 4,97 m/s^2 (Triaxvektorsumme; Unsicherheit K = 1,5 m/s^2).
- **0241**
  Gemessen nach EN 62841 beträgt der Schalldruckpegel dieses Werkzeugs 71 dB(A) (Unsicherheit K = 3 dB), der Schallleistungspegel 90 dB(A) (Unsicherheit K = 3 dB) und die Schwingung beträgt < 2,5 m/s^2 (Triaxvektorsumme; Unsicherheit K = 1,5 m/s^2).
- Der Vibrationsemissionswert wurde mit einem standardisierten Test gemäß EN 62841 gemessen. Sie kann verwendet werden, um ein Werkzeug mit einem anderen zu vergleichen und als vorläufige Beurteilung der Vibrationsexposition bei Verwendung des Werkzeugs für die angegebenen Anwendungszwecke
  - Die Verwendung des Werkzeugs für andere Anwendungen oder mit anderem oder schlecht gewartetem Zubehör kann den Expositionsgrad erheblich **erhöhen**
  - Zeiten, zu denen das Werkzeug ausgeschaltet oder bei denen es in Betrieb ist aber nicht zum Einsatz kommt, können den Expositionswert erheblich **verringern**

  ! schützen Sie sich vor den Auswirkungen der Vibration durch Wartung des Werkzeugs und des Zubehörs, halten Sie Ihre Hände warm und organisieren Sie Ihren Arbeitsablauf

NL

Snoerloze trimmer 0231/0241

INTRODUCTIE

- Gebruikt als grastrimmer of grasrandsnijder, maar ook op hellingen en randen die niet bereikbaar zijn met een grasmaaier
- Controleer of de verpakking alle onderdelen bevat die worden getoond in afbeelding ②
- Als onderdelen ontbreken of beschadigd zijn, neemt u contact op met de dealer
- **Lees deze handleiding aandachtig en bewaar hem zodat u hem in de toekomst kunt raadplegen** ③
- **Let met name op de veiligheidsinstructies en de waarschuwingen; het niet in acht nemen hiervan kan ernstige verwondingen tot gevolg hebben**

TECHNISCHE GEGEVENS ①

ONDERDELEN VAN HET PRODUCT ②

A Veiligheidsschakelaar
B Bedieningsgreep
C Opbergrail
D Ventilatieopeningen
E Draadsnijmes
F Bloemenbeschermer
G Kantwiel
H Beschermkap
J Draaiknop
K Telescoopbuis
L Vergrendelingshuls

M Instelknop voor bedieningsgreep
N Trekkerschakelaar
P Makkelijke opberghaak
Q Accuniveau-indicator knop
R Spoelafdekking
S Ophaalgat
T Spoel
U Draadtoevoerknop
V Spoelhouder
W Spoelhoudergat
X Draadsleuf
Y Primaire handgreep

VEILIGHEID

Algemene veiligheidsvoorschriften voor gereedschap

⚠ **Lees alle veiligheidswaarschuwingen, instructies, illustraties en specificaties die met deze machine worden geleverd.** Het niet opvolgen van alle onderstaande instructies kan leiden tot elektrische schokken en/of ernstig letsel.

BEWAAR ALLE WAARSCHUWINGEN EN INSTRUCTIES VOOR TOEKOMSTIG GEBRUIK.
De term "gereedschap" in de waarschuwingen verwijst naar uw op het voedingsnet aangedreven (met snoer) gereedschap of accuaangedreven (snoerloos) gereedschap

1) Veiligheid op de werkplaats

a) **Houd uw werkplaats schoon en goed verlicht.** Rommelige of donkere ruimten kunnen ongevallen veroorzaken.

b) **Gebruik de machine niet in een explosieve omgeving, zoals in de aanwezigheid van ontvlambare vloeistoffen, gassen of stof.** De machine veroorzaakt vonken en deze kan stof of dampen ontsteken.

c) **Houd kinderen en omstanders uit de buurt wanneer u een machine bedient.** Afleiding kan tot controleverlies leiden.

2) Elektrische veiligheid

a) **De stekker van de machine moet in het stopcontact passen. Pas de stekker op geen enkele manier aan.** Gebruik geen adapterstekker met geaarde machines. Niet aangepaste stekkers en overeenkomstige stopcontacten beperken het risico op elektrische schokken.

b) **Vermijd lichamelijk contact met geaarde oppervlakken, zoals pijpleidingen, radiatoren, fornuizen of koelkasten.** Het risico op een elektrische schok is groter als uw lichaam geaard is.

c) **Gebruik de grasmaaier niet in regen of onder natte omstandigheden.** Dit kan het risico op een elektrische schok verhogen.

d) **Gebruik de kabel niet op een verkeerde manier. Gebruik de kabel nooit om de machine te dragen of mee te trekken of om de stekker uit het stopcontact te halen. Houd de kabel uit de buurt van hitte, olie, scherpe randen of bewegende onderdelen.** Beschadigde of verstrikte kabels vergroten het risico op een elektrische schok.

e) **Wanneer u een machine buitenshuis bedient, gebruik dan een verlengkabel die geschikt is voor gebruik buitenshuis.** Het gebruik van een kabel die voor gebruik buitenshuis geschikt is, verkleint het risico op een elektrische schok.

f) **Als het gebruik van een gereedschap in een vochtige omgeving onvermijdbaar is, gebruik dan een aardlekschakelaar (ALS).** Het gebruik van een ALS verkleint het risico op een elektrische schok.

3) Persoonlijke veiligheid

a) **Wees waakzaam, let op wat u doet en gebruik uw gezond verstand wanneer u een machine gebruikt. Gebruik geen machine niet als u moe bent of onder de invloed bent van drugs, alcohol of medicijnen.** Een moment van onoplettendheid tijdens het gebruik van het gereedschap kan leiden tot ernstig persoonlijk letsel.

b) **Gebruik persoonlijke beschermingsmiddelen. Draag altijd oogbescherming.** Beschermingsmiddelen zoals een stofmasker, slipvaste veiligheidsschoenen, veiligheidshelm of gehoorbescherming afhankelijk van de aard en het gebruik van het gereedschap verkleint het risico op persoonlijk letsel.

c) **Vermijd dat de machine per ongeluk wordt gestart. Zorg dat de schakelaar op de stand 'Uit' is ingesteld voordat u de machine op een stroombron en/of accu aansluit, vastneemt of draagt.** Het dragen van een gereedschap met uw vinger op de schakelaar of het activeren van een gereedschap met de schakelaar op 'aan', leidt tot ongelukken.

d) **Verwijder instelsleutels of moersleutels voordat u de machine inschakelt.** Een instelsleutel of moersleutel in een draaiend deel van de machine achterlaten kan leiden tot persoonlijk letsel.

e) **Reik niet te ver. Zorg er altijd voor dat u stevig en stabiel staat.** Dit zorgt ervoor dat u de machine in onverwachte situaties beter onder controle kunt houden.

f) **Draag passende kleding. Draag geen los hangende kleding of sieraden. Houd uw haar en kleding uit de buurt van bewegende onderdelen.** Los hangende kleding, sieraden en lang haar kunnen in bewegende onderdelen verstrikt raken.

g) **Wanneer de montage van stofafzuiging- of stofopvangvoorzieningen mogelijk is, dient u ervoor te zorgen dat deze juist aangesloten en gebruikt worden.** Het gebruik van een stofopvang kan helpen om het risico in verband met stof te verlagen.

h) **Word niet zelfingenomen door de ervaring die u hebt opgedaan door frequent gebruik, waardoor u dan de veiligheidswaarschuwingen negeert.** Een achteloze actie kan binnen een fractie van een seconde ernstig letsel veroorzaken.

4) Gebruik en onderhoud van het gereedschap

a) **Overbelast de machine niet. Gebruik de juiste machine voor uw toepassing.** Met de juiste machine werkt u beter en veiliger binnen het aangegeven vermogensbereik.

b) **Gebruik de machine niet als de schakelaar niet kan worden in- en uitgeschakeld.** Een machine die niet met de schakelaar kan worden bediend is gevaarlijk en moet worden gerepareerd.

c) **Trek de stekker uit de stroomvoorziening en/of verwijder de accu, indien deze kan worden verwijderd, uit de machine voordat u deze instelt, accessoires vervangt of de machine opbergt.** Deze preventieve voorzorgsmaatregelen beperken het risico op onbedoeld starten van de machine.

d) **Bewaar de niet-gebruikte machine buiten het bereik van kinderen en laat de machine niet bedienen door personen die niet bekend zijn met de machine of deze instructies.** Machines zijn gevaarlijk wanneer ze door onervaren personen worden gebruikt.

e) **Onderhoud van machines en toebehoren. Controleer of de bewegende onderdelen correct functioneren en niet vastklemmen en/of de onderdelen zodanig gebroken of beschadigd zijn dat de werking van de machine nadelig wordt beïnvloedt. Als de machine beschadigd is, laat deze voor gebruik repareren.** Vele ongevallen worden veroorzaakt door een slecht onderhouden machine.

f) **Houd snij-gereedschap scherp en schoon.** Zorgvuldig onderhouden snij-gereedschap met scherpe snijranden klemt minder snel vast en is gemakkelijker te beheersen.

g) **Gebruik het gereedschap, de accessoires, het inzetgereedschap, etc. in overeenstemming met deze instructies en houd hierbij rekening met de werkomstandigheden en de uit te voeren werkzaamheden.** Het gebruik van de machine voor andere dan de beoogde toepassingen kan een gevaarlijke situatie tot gevolg hebben.

h) **Houd de handgrepen en greepvlakken droog, schoon en vrij van olie en smeervet.** Glibberige handgrepen en greepvlakken maken een veilige omgang en de controle over de machine in onverwachte situaties onmogelijk.

5) Gebruik en onderhoud van het accu-gereedschap

a) **Opladen alleen met de lader die door de fabrikant is aangegeven.** Een lader die geschikt is voor een bepaald type accu kan tot brandgevaar leiden wanneer deze gebruikt wordt met een ander accu.

b) **Gebruik machines alleen met de specifiek vermelde accu's.** Het gebruik van andere accupacks kan risico op letsel en brandgevaar veroorzaken.

c) **Wanneer u het accupack niet gebruikt, houd het uit de buurt van andere metalen voorwerpen zoals paperclips, munten, sleutels, spijkers, schroeven of andere kleine metalen voorwerpen die de twee aansluitklemmen kunnen verbinden.** Het kortsluiten van de aansluitklemmen kan brandwonden of brand veroorzaken.

d) **Bij verkeerd gebruik kan er vloeistof uit de accu worden gespoten; vermijd elk contact. Als aanraking met de vloeistof toevallig plaatsvindt, spoel het dan af met water. Als de vloeistof in de ogen komt, dient u onmiddellijk een arts te consulteren.** Vloeistof dat uit de accu wordt gespoten kan irritatie of brandwonden veroorzaken.

e) **Gebruik geen accu of machine de is beschadigd of aangepast.** Beschadigde of aangepaste accu's kunnen resulteren in onvoorzien gedrag zoals brand, explosie of het risico op letsel.

f) **Stel een accu of machine niet bloot aan vuur of excessieve temperaturen.** Blootstelling aan vuur of temperaturen boven 130 °C kan leiden tot een explosie.

g) **Neem alle laadinstructies in acht en laad de accu of de machine niet buiten het gespecificeerde temperatuurbereik in de handleiding op.** Het onjuist laden of bij een temperatuur buiten het temperatuurbereik kan de accu beschadigen en er bestaat een gevaar op brand.

6) Service

a) **Laat uw machine repareren door een gekwalificeerd persoon en alleen met identieke reserveonderdelen.** Dit waarborgt dat de veiligheid van het gereedschap behouden blijft.

b) **Repareer beschadigde accupacks nooit.** Onderhoud van accupacks mag alleen worden uitgevoerd door de fabrikant of een geautoriseerde dienstverlener.

VEILIGHEIDSWAARSCHUWINGEN VOOR GRASRANDSNIJDERS

- **Gebruik de machine niet onder slechte weersomstandigheden, vooral niet als er sprake is van kans op bliksem.** Dit vermindert het risico om te worden getroffen door de bliksem.
- **Inspecteer het gebied waar het gereedschap moet worden gebruikt grondig op wilde dieren.** Wilde dieren kunnen tijdens het gebruik door het elektrisch gereedschap gewond raken.
- **Controleer het gebied waar u het gereedschap wilt gebruiken en verwijder alle stenen, stokken, draden, botten en andere vreemde voorwerpen.** Weggeslingerde voorwerpen kunnen persoonlijk letsel veroorzaken.
- **Controleer voordat u het gereedschap gebruikt altijd visueel om te zien of het mes en de mesbevestiging niet beschadigd zijn.** Beschadigde onderdelen verhogen het risico op letsel.
- **Houd de beschermkappen op hun plaats. De beschermkappen moeten goed werken en correct gemonteerd zijn.** Een bescherming die los is, beschadigd of niet goed functioneert, kan leiden tot persoonlijk letsel.
- **Houd alle ventilatieopeningen vrij van vuil.** Geblokkeerde luchtinlaten en vuil kunnen leiden tot oververhitting of brandgevaar.
- **Draag oog- en gehoorbescherming.** Gepaste beschermingsmiddelen beperken het risico op persoonlijk letsel.
- **Draag tijdens het gebruik van de machine altijd antislip en beschermend schoeisel. Gebruik de machine nooit met blote voeten of sandalen.** Dit verkleint de kans op letsel aan de voeten door contact met de bewegende messen of draden.
- **Draag tijdens het bedienen van de machine altijd kleding zoals een broek die de benen van de bediener bedekt.** Contact met het bewegend mes of snijdraad kan letsel veroorzaken.
- **Houd omstanders uit de buurt terwijl u de machine gebruikt.** Rondvliegend puin kan resulteren in ernstig persoonlijk letsel.
- **Gebruik het gereedschap niet boven heuphoogte.** Dit helpt onbedoeld contact van het mes te voorkomen en zorgt voor een betere bediening van het gereedschap in onverwachte situaties.
- **Wees voorzichtig wanneer u de machine in nat gras gebruikt. Altijd lopen, nooit rennen.** Dit verlaagt het risico op uitglijden en vallen, wat kan leiden tot persoonlijk letsel.
- **Gebruik het gereedschap niet op te steile hellingen.** Dit verlaagt het risico op controleverlies, uitglijden en vallen, wat kan leiden tot persoonlijk letsel.
- **Wanneer u op hellingen werkt, moet u altijd stevig staan, altijd naar de top van de helling werken, nooit omhoog of omlaag en wees uiterst voorzichtig wanneer u van richting verandert.** Dit vermindert het

risico op controleverlies, uitglijden en vallen, wat kan leiden tot persoonlijk letsel.

- **Houd alle stroomkabels uit de buurt van het maaigebied.** Stroomsnoeren of -kabels kunnen verborgen zijn in heggen of struiken en kunnen per ongeluk worden doorgesneden of beschadigd door de snijdraad of het mes.
- **Houd alle lichaamsdelen uit de buurt van het bewegend mes of snijdraad. Verwijder het materiaal pas van de machine nadat deze van de stroombron is losgekoppeld.** Het bewegend mes of snijdraad kan leiden tot ernstig persoonlijk letsel.
- **Draag het gereedschap alleen als het gereedschap is uitgeschakeld uit de buurt van uw lichaam is.** Een juiste omgang met het gereedschap verkleint de kans op onbedoeld contact met een bewegend mes of snijdraad.
- **Gebruik alleen vervangende snijkoppen en messen of snijdraad die door de fabrikant zijn gespecificeerd. Vervang het mes of het snijdraden niet door metalen draden of snijbladen.** Verkeerde vervangingsonderdelen kunnen leiden tot verlies van controle, breuk en letsel.

VEILIGHEIDSWAARSCHUWINGEN VOOR GRASTRIMMERS

- **Gebruik de machine niet onder slechte weersomstandigheden, vooral niet als er sprake is van kans op bliksem.** Dit vermindert het risico om te worden getroffen door de bliksem.
- **Inspecteer het gebied waar het gereedschap moet worden gebruikt grondig op wilde dieren.** Wilde dieren kunnen tijdens het gebruik door het elektrisch gereedschap gewond raken.
- **Controleer het gebied waar u het gereedschap wilt gebruiken en verwijder alle stenen, stokken, draden, botten en andere vreemde voorwerpen.** Weggeslingerde voorwerpen kunnen persoonlijk letsel veroorzaken.
- **Controleer voordat u het gereedschap gebruikt altijd visueel om te zien of het mes en de mesbevestiging niet beschadigd zijn.** Beschadigde onderdelen verhogen het risico op letsel.
- **Volg de instructies over het vervangen van accessoires.** Onjuist vastgedraaide bevestigingsmoeren of bouten van het mes kunnen het mes beschadigen of ertoe leiden dat het losraakt.
- **Draag oog-, gehoor-, hoofd- en handbescherming.** Adequate beschermingsmiddelen verminderen persoonlijk letsel door rondvliegend puin of onbedoeld contact met de snijdraad of het mes.
- **Draag tijdens het gebruik van de machine altijd antislip en beschermend schoeisel. Gebruik het gereedschap nooit met blote voeten of sandalen.** Dit verkleint de kans op letsel aan de voeten door contact met de bewegende messen of draden.
- **Draag tijdens het gebruik van het gereedschap altijd een lange broek.** Blootgestelde huid vergroot de kans op letsel door rondvliegende voorwerpen.
- **Houd omstanders uit de buurt terwijl u de machine gebruikt.** Rondvliegend puin kan resulteren in ernstig persoonlijk letsel.
- **Gebruik altijd beide handen tijdens het bedienen van het gereedschap.** Door het gereedschap met beide handen vast te houden, wordt verlies van controle voorkomen.
- **Houd het gereedschap alleen aan de geïsoleerde grijpoppervlakken vast, omdat de snijdraad of het mes in contact kan komen met verborgen bedrading.** Draden of messen die met een draad onder stroom in aanraking komen kunnen de blootgestelde metalen onderdelen van het gereedschap onder stroom zetten en de gebruiker een elektrische schok geven.
- **Zorg altijd voor een goede stand en bedien het gereedschap alleen wanneer u op de grond staat.** Gladde of instabiele oppervlakken kunnen leiden tot verlies van evenwicht of controle over het gereedschap.
- **Gebruik het gereedschap niet op te steile hellingen.** Dit vermindert het risico op controleverlies, uitglijden en vallen, wat kan leiden tot persoonlijk letsel.
- **Wanneer u op hellingen werkt, moet u altijd stevig staan, altijd naar de top van de helling werken, nooit omhoog of omlaag en wees uiterst voorzichtig wanneer u van richting verandert.** Dit vermindert het risico op controleverlies, uitglijden en vallen, wat kan leiden tot persoonlijk letsel.
- **Houd alle delen van uw lichaam uit de buurt van de frees, draad of het mes wanneer het gereedschap in gebruik is. Voordat u het gereedschap start, moet u ervoor zorgen dat de frees, draad of het mes met niets in contact komt.** Een moment van onoplettendheid tijdens het gebruik van het gereedschap kan leiden tot letsel bij uzelf of anderen.
- **Gebruik het gereedschap niet boven heuphoogte.** Dit helpt onbedoeld contact van frees of mes te voorkomen en zorgt voor een betere bediening van het gereedschap in onverwachte situaties.
- **Wanneer u takken of jonge boompjes snijdt die onder spanning staan, moet u erop letten dat ze terug kunnen springen.** Wanneer de spanning in de houtvezels verdwijnt, kan de tak of het jonge boompje de bediener raken en/of het gereedschap onbedienbaar maken.
- **Wees uiterst voorzichtig bij het zagen van takken en jonge boompjes.** Het dunne materiaal kan door het mes worden vastgegrepen en in uw richting worden geslingerd of u uit balans brengen.
- **Behoud de controle over het gereedschap en raak de frezen, draden of messen en andere gevaarlijke bewegende onderdelen niet aan terwijl ze nog in beweging zijn.** Dit vermindert het risico op letsel door bewegende onderdelen.
- **Draag het gereedschap alleen als het gereedschap is uitgeschakeld uit de buurt van uw lichaam is.** Een juiste omgang met het gereedschap verkleint de kans op onbedoeld contact met een bewegende frees, draad of mes.
- **Gebruik uitsluitend vervangende frezen, draden, snijkoppen en messen die door de fabrikant zijn gespecificeerd.** Onjuiste vervangende onderdelen kunnen het risico op breuk en letsel vergroten.
- **Wanneer u vastgelopen materiaal verwijdert of onderhoud aan het gereedschap uitvoert, moet u ervoor zorgen dat de schakelaar is uitgeschakeld en het accupack is verwijderd.** Het onverwacht starten van de machine tijdens het verwijderen van vastgelopen materiaal of onderhoud kan leiden tot ernstig persoonlijk letsel.

BEWAAR DEZE GEBRUIKSAANWIJZING!

ACCU'S

- **De meegeleverde accu is deels opgeladen** (om een volledige capaciteit van de accu te garanderen, moet u de accu volledig opladen in de lader voordat u uw machine voor de eerste keer gebruikt)
- **Gebruik uitsluitend de volgende accu's en laders voor deze machine**
- SKIL-accu: BR1*31****
- SKIL-lader: CR1*31****
- Gebruik de accu niet wanneer deze beschadigd is; hij moet worden vervangen
- Demonteer de accu niet
- Stel de machine/accu niet bloot aan regen
- Toegestane omgevingstemperatuur (machine/lader/accu):
  - tijdens het laden 4...40°C
  - tijdens het gebruik -20...+50°C
  - tijdens de opslag –20...+50°C

UITLEG VAN DE SYMBOLEN OP MACHINE/ACCU

③ Lees de gebruiksaanwijzing vóór gebruik
④ Accu's kunnen exploderen wanneer ze in vuur worden gegooid, dus verbrand de accu om welke reden dan ook niet
⑤ Bewaar de machine/oplader/accu op een plaats, waar de temperatuur niet hoger dan 50°C kan worden
⑥ Let op het risico van letsel door rondvliegend puin
⑦ Draag een veiligheidsbril en gehoorbescherming
⑧ Houd omstanders uit de buurt
⑨ Geef elektrisch gereedschap en de accu's niet met het huisvuil mee
⑩ Koppel de accu los alvorens onderhoud uit te voeren
⑪ De afstand tussen het gereedschap en de omstanders mag niet minder dan 15 m zijn
⑫ Gebruik geen metalen messen

GEBRUIK

- Instructies voor de montage ⑭
  - monteer snijbescherming H zoals weergegeven met 2 schroeven
  - **! gebruik de machine nooit zonder beschermkap H**
  - gebruik de bloemenbeschermer F
  - monteer bedieningsgreep B zoals weergegeven
- Accu opladen
  - **! lees de veiligheidswaarschuwingen en -voorschriften die bij de oplader worden geleverd**
- Verwijderen/installeren van de accu ②
- Aan/uit ㉒
  - schakel de machine in door eerst op de knop A (= veiligheidsschakelaar, die niet vastgezet kan worden) te drukken en vervolgens de trekker N over te halen
  - chakel de machine uit door trekkerschakelaar N los te laten
  - **! nadat de machine is uitgeschakeld, blijft de snijdraad nog enkele seconden in beweging**
  - laat de snijdraad stoppen met draaien voordat u deze weer inschakelt
  - **! niet snel in- en uitschakelen**
- Accuniveau-indicator ⑬
  - druk op de accuvermogenindicator-knop Q om het huidig accuniveau weer te geven ⑬a
  - **! als de laagste niveau van de accu-indicator begint te knipperen na het drukken op knop Q ⑬b, is de accu leeg**
  - **! als 2 niveaus van de accu-indicator beginnen te knipperen na het drukken op knop Q ⑬c, bevindt de accu zich niet binnen het toegestane temperatuurbereik voor gebruik**
- Accubescherming
  De machine wordt plotseling uitgeschakeld of kan niet worden ingeschakeld, wanneer:
  - **de belasting is te hoog** --> verwijder de belasting en start opnieuw
  - **de temperatuur van de accu ligt niet binnen het toegestane bedrijfstemperatuurbereik van -20 tot +50°C** -> 2 niveaus van de accuniveau-indicator beginnen te knipperen als er op knop Q ⑬c wordt gedrukt; wacht totdat de accu zich weer binnen het toegestane bedrijfstemperatuurbereik bevindt
  - **de accu is bijna leeg (ter bescherming tegen diepe ontlading)** --> er wordt een laag accuniveau of knipperend accuniveau ⑬b weergegeven door de accuniveau-indicator als er op knop Q wordt gedrukt; accu opladen
  - **! blijf niet op de aan/uit-schakelaar drukken nadat de machine automatisch is uitgeschakeld; de accu kan beschadigd raken**
- Positie van de bedieningsgreep instellen ⑯
  - Druk op de instelknop voor bedieningsgreep M
  - Draai de bedieningsgreep B naar de gewenste positie
  - Laat de instelknop voor bedieningsgreep M los
  - **! De bedieningsgreep mag tijdens het afstellen de markering op de behuizing niet overschrijden**
- De buislengte instellen ⑰
- Y-richting van de primaire handgreep instellen ⑱
  - zet de onderste behuizing en de beschermkap H op hun plaats vast (met uw voet of hand)
  - trek de telescoopbuis K omhoog en draai die 90 graden met de klok mee
  - laat los en de buis wordt automatisch in de kantmaaimodus vastgezet
- De draaifunctie instellen ⑲
  - buishoek als volgt instellen
    1. vrijstaande opslag
    2. trimmen in nauwe ruimtes
    3. normaal trimmen
    4. trimmen onder lage objecten
    5. functie voor kanten maaien
- De bloembeschermer gebruiken ⑳
  Gebruik de bloemenbeschermer om waardevolle planten tegen ongewenst snoeien te beschermen
  - klap de bloemenbeschermer F omlaag
  Maak de bloemenbeschermer los voor het maaien van kanten of trimmen nabij harde obstakels
  - klap de bloemenbeschermer F omhoog
- Machine instellen voor trimmen
  - buislengte L ⑰ instellen
  - zet de primaire handgreep in de stand voor trimmen ⑱
  - gebruik draaipositie 2, 3 of 4 ⑲
  - gebruik de bloemenbeschermer F ⑳
- Machine instellen voor maaien van kanten
  - buislengte L ⑰ instellen
  - zet de primaire handgreep in de stand voor het maaien van kanten ⑱
  - gebruik draaipositie 5 ⑲
  - maak de bloemenbeschermer F ⑳ los
  - voor het maaien van kanten, ondersteun de machine met het kantwiel G ㉒

- Snoeien
  ! zorg dat het te maaien gebied vrij is van stenen, afval en andere vreemde objecten
  ! begin alleen met trimmen wanneer de machine op volle snelheid werkt
  - lang gras in laagjes maaien (begin altijd vanaf de bovenkant)
  - snijd alleen af met de punt van de snijdraad
  - maai geen vochtig of nat gras
  - voorkom dat het gemaaide gras de spoel verstopt (maai niet te zwaar)
  - overbelast de machine niet
  - maai voorzichtig rond bomen en struiken, zodat ze niet in contact komen met de snijdraad
  - houd de machine uit de buurt van vaste voorwerpen om de snijdraad te beschermen tegen overmatige slijtage
  - let op de terugslagkrachten die optreden wanneer vaste voorwerpen worden aangeraakt
- De machine vasthouden en geleiden ㉑ ㉒
  - voor het maaien van lang gras, zwaai de machine langzaam van rechts naar links en omgekeerd
  - bij het maaien van kort gras houd de machine schuin, zoals afgebeeld
  - houd de machine stevig met beide handen vast, zodat u de machine altijd volledig onder controle hebt
  - behoud een stabiele werkpositie
  - houd de machine altijd goed uit de buurt van uw lichaam
  - voor het maaien van kanten zorg dat de machine door het kantwiel G ㉒ wordt ondersteund
- Draadtoevoer
  De draad wordt automatisch toegevoerd wanneer de machine wordt in- of uitgeschakeld
  - de snijdraad wordt vrijgegeven en op de juiste lengte afgesneden met draadsnijmes E
  ! pas op voor letsel door het draadsnijmes E
- De draad handmatig toevoeren ㉓
  - Schakel de machine uit en verwijder de accu
  - trek aan het draad en blijf trekken, druk vervolgens op de draadtoevoerknop U en laat die weer los
  - na de draadinvoer de machine altijd in de normale bedrijfspositie brengen voordat u de machine inschakelt
  - voer het draad regelmatig door voor een volledige snijcirkel
  - wanneer de motor niet wordt belast en er geen gras wordt gemaaid, is de snijdraad versleten of kapot; wind de spoel opnieuw op of vervang het spoelsysteem
- Spoel opnieuw opwinden ㉕
  Wanneer de snijdraad niet uit het spoelhoudergat W steekt
  ! schakel de machine altijd uit en verwijder de accu
  - verwijder de spoelafdekking R en haal de spoel T uit de spoelhouder V
  - buig het uiteinde van de snijdraad en haak deze in het ophaalgat S vast
  - wind de snijdraad stevig op in gelijkmatige lagen in de richting van de pijl
  - steek de snijdraad in de draadsleuf X en zorg dat die goed op zijn plek zit (laat voldoende draadlengte over)
  - rijg de snijdraad door het spoelhoudergat W voordat u de opwindspoel in de spoelhouder V plaatst
  ! zorg ervoor dat de spoel stevig op zijn plaats zit, trek vervolgens de snijdraad uit de sleuf X
  - breng de spoelafdekking R aan
- Spoel vervangen ㉕
  ! schakel de machine altijd uit en verwijder de accu
  - verwijder oude spoel en monteer nieuwe spoel als weergegeven
  - gebruik bij deze machine uitsluitend SKIL-spoelen TBD (**schade als gevolg van het gebruik van andere spoelen valt niet onder de garantie**)
  - na het vervangen van de spoel, laat de machine minimaal één minuut onbelast draaien om er zeker van te zijn dat de machine juist werkt
  ! zorg ervoor dat de machine is uitgeschakeld wanneer de accu wordt aangebracht

ONDERHOUD/SERVICE

- Schakel altijd het gereedschap uit, verwijder het accupack en zorg ervoor dat alle bewegende onderdelen volledig tot stilstand zijn gekomen
- Houd de machine altijd schoon (in het bijzonder de ventilatiesleuven D ②)
  - maak de machine schoon met een vochtige doek (gebruik geen schoonmaak- of oplosmiddelen)
  - reinig het draadsnijmes Q ② en de beschermkap H ② na elk gebruik
  - reinig de ventilatiesleuven D ② regelmatig met een borstel of met perslucht
- Controleer regelmatig de staat van de snijkop en de dichtheid van moeren, bouten en schroeven
- Controleer regelmatig op versleten of beschadigde onderdelen en laat ze indien nodig repareren/vervangen
- Opslag
  Opslagmethode ㉔
  - maak de opslagrail C stevig en horizontaal vast aan de wand met 2 schroeven (niet inbegrepen)
- Als de machine ondanks de zorgvuldige fabricage- en testprocedures defect raakt, moet de reparatie worden uitgevoerd door een after-sales servicecentrum voor elektrisch SKIL-gereedschap
  - stuur de machine niet gedemonteerd, samen met het aankoopbewijs, naar het verkoopadres of het dichtstbijzijnde SKIL servicepunt (de adressen evenals de onderdelentekening van de machine vindt u op www.skil.com)
- Denk eraan, dat beschadigingen als gevolg van overbelasting of onjuist gebruik van het gereedschap niet onder de garantie vallen (voor de garantievoorwaarden van SKIL zie www.skil.com of raadpleeg uw dealer)

PROBLEEMOPLOSSING

- Hierna volgt een lijst van problemen, mogelijke oorzaken en corrigerende handelingen (als u het probleem niet kunt vaststellen en oplossen, neemt u contact op met de dealer of het servicestation)
  ! in geval van elektrische of mechanische storing, het gereedschap onmiddellijk uitschakelen en batterij verwijderen

★ Het gereedschap werkt niet
- lege accu -> accu opladen
- hete accu -> laat de accu afkoelen
- interne storing -> neem contact op met de dealer/het servicepunt

★ Gereedschap werkt met tussenpozen
- interne bedrading defect -> neem contact op met

dealer/het servicepunt
- aan-/uitschakelaar defect -> neem contact op met de dealer/het servicepunt

★ Gereedschap trilt abnormaal
- gras te hoog -> gefaseerd maaien

★ Het gereedschap snijdt niet
- draad te kort/afgebroken -> voer de draad handmatig in

★ De draad kan niet worden ingevoerd
- spoel leeg -> spoel inspecteren; indien nodig opwinden
- draad verstrikt in de spoel -> spoel inspecteren; indien nodig opwinden

★ De draad wordt niet op de juiste lengte afgesneden -> verwijder de afdekking van het snijmes

★ De draad blijft breken
- draad verstrikt in de spoel -> spoel inspecteren; indien nodig opwinden
- trimmer wordt verkeerd gebruikt -> maai alleen af met de punt van de draad; vermijd stenen, muren en andere harde voorwerpen; voer de draad regelmatig in

MILIEU

Alleen voor EU-landen

- **Geef elektrisch gereedschap, accessoires en verpakkingen niet met het huisvuil mee**
  - volgens de Europese richtlijn 2012/19/EG inzake oude elektrische en elektronische apparaten en de toepassing daarvan binnen de nationale wetgeving, dient afgedankt elektrisch gereedschap gescheiden te worden ingezameld en te worden afgevoerd naar een recycle-bedrijf, dat voldoet aan de geldende milieu-eisen
  - symbool ⑨ zal u eraan herinneren als u het gereedschap moet afdanken

  ! bescherm de accu-contacten met stevig plakband voordat ze afgedankt worden, om kortsluiting te voorkomen

GELUID/TRILLING

- **0231**
  Gemeten in navolging van EN 62841 is het geluidsdrukniveau van dit gereedschap 67 dB(A) (onzekerheid K = 3 dB) en het geluidsvermogensniveau 86 dB(A) (onzekerheid K = 5,2 dB), en de trilling 4,97 m/s^2 (triax vector som; onzekerheid K = 1,5 m/s^2)
- **0241**
  Gemeten in navolging van EN 62841 is het geluidsdrukniveau van dit gereedschap 71 dB(A) (onzekerheid K = 3 dB) en het geluidsvermogensniveau 90 dB(A) (onzekerheid K = 3 dB), en de trilling < 2,5 m/s^2 (triax vector som; onzekerheid K = 1,5 m/s^2)
- Het trillingsemissieniveau is gemeten in overeenstemming met een gestandaardiseerde test volgens EN 62841; deze mag worden gebruikt om twee machines met elkaar te vergelijken en als voorlopige beoordeling van de blootstelling aan trilling bij gebruik van de machine voor de vermelde toepassingen
  - gebruik van het gereedschap voor andere toepassingen, of met andere of slecht onderhouden accessoires, kan het blootstellingsniveau **aanzienlijk** verhogen
  - wanneer het gereedschap is uitgeschakeld of wanneer het is ingeschakeld maar geen werk verricht, kan dit het blootstellingsniveau aanzienlijk **reduceren**

  ! bescherm uzelf tegen de gevolgen van trilling door het gereedschap en de accessoires te onderhouden, uw handen warm te houden en uw werkwijze te organiseren

S

Sladdlös trimmer med tråd 0231/0241

INTRODUKTION

- Används som grästrimmer eller kanttrimmer, ogräs under buskar samt på sluttningar och kanter som inte kan nås med en gräsklippare
- Kontrollera om förpackningen innehåller alla delar som finns på bilden ②
- Om delar saknas eller är skadade kontaktar du återförsäljaren
- **Läs dessa instruktioner noggrant för användning och bevara dem för framtida bruk ③**
- **Var särskilt uppmärksam på säkerhetsinstruktionerna och varningarna; om de inte följs kan det ge allvarliga skador**

TEKNISKA DATA ①

PRODUKTELEMENT ②

A Säkerhetsomkopplare
B Styrhandtag
C Upphängningsskena
D Ventilationsöppningar
E Trådskärblad
F Blomskydd
G Kantklippningshjul
H Klippskydd
J Pivot-knapp
K Teleskoprör
L Låshylsa
M Vred handtagsinställning
N Avtryckare
P Krok för enkel förvaring
Q Knapp batterinivåindikator
R Rullskydd
S Hål för lindning
T Rulle
U Trådmatningsknapp
V Rullhållare
W Hål för spolhållare
X Trådöppningar
Y Huvudhandtag

SÄKERHET

Allmänna maskinsäkerhetsvarningar

⚠ Läs igenom alla säkerhetsvarningar, instruktioner, illustrationer och specifikationer som medföljer denna maskin. Underlåtenhet att följa alla instruktioner som listas nedan kan resultera i elektriska stötar, brand och/eller allvarliga personskador.

SPARA ALLA VARNINGAR OCH INSTRUKTIONER FÖR FRAMTIDA REFERENS.

Termen “maskin” i varningarna syftar på din nätdrivna (sladdanslutna) maskin eller batteridrivna (sladdlösa) maskin.

1) Arbetsplatssäkerhet

a) **Håll arbetsområdet rent och ordentligt upplyst.** Belamrade eller mörka områden inbjuder till olyckor.

b) **Använd inte maskiner i explosiva miljöer som t.ex. i närvaron av brandfarliga vätskor, gaser eller damm.** Maskiner skapar gnistor som kan antända damm eller ångor.

c) **Håll barn och åskådare borta medan maskinen arbetar.** Störningarna kan göra att du tappar kontrollen.

2) Elsäkerhet

a) **Maskinens stickkontakt måste matcha uttaget. Modifiera aldrig kontakten på något sätt. Använd inte någon adapterkontakt med motordrivna verktyg som är jordade.** Stickkontakter som inte modifierats och passar i eluttaget minskar risken för elektriska stötar.

b) **Undvik kroppskontakt med jordanslutna eller jordade ytor såsom rör, värmeelement, spisar och kylskåp.** Det finns en ökad risk för elektrisk stöt om din kropp är jordansluten eller jordad.

c) **Använd inte gräsklipparen i regn eller vid våta förhållanden.** Detta kan öka risken för elektriska stötar.

d) **Vanvårda inte kabeln. Använd aldrig kabeln för att bära, släpa eller för att koppla ur maskinen. Håll kabeln borta från värme, olja, skarpa kanter och rörliga delar.** Skadade eller tilltrasslade sladdar ökar risken för elektrisk stöt.

e) **Vid användning av en maskin utomhus, använd en förlängningskabel som är avsedd för utomhusbruk.** Användning av en sladd som passar för utomhusanvändning minskar risken för elektrisk stöt.

f) **Om arbete med ett elverktyg i en fuktig lokal är oundvikligt, använd ett uttag som är skyddat med jordfelsbrytare.** Användning av en jordfelsbrytare minskar risken för elektriska stötar.

3) Personlig säkerhet

a) **Var uppmärksam och observant samt använd sunt förnuft när du använder en maskin. Använd inte en maskin om du är trött eller under påverkan av droger, alkohol eller medicin.** Ett ögonblicks ouppmärksamhet vid användning av maskiner kan leda till allvarliga personskador

b) **Använd personlig skyddsutrustning. Använd alltid skyddsglasögon.** Minska risken för personskador genom att använda skyddsutrustning som t.ex. ansiktsmask, halkfria skyddsskor, hjälm och hörselskydd.

c) **Förebygg oavsiktlig start. Se till att strömbrytaren är i frånläge innan du ansluter till strömkällan och/eller batteripaketet, plockar upp eller bär verktyget.** Att bära maskiner med fingret på strömbrytaren eller strömsatta maskiner som har strömbrytaren påslagen inbjuder till olyckor.

d) **Ta bort inställningsnycklar eller skiftnycklar innan maskinen slås på.** En skiftnyckel eller en nyckel som sitter kvar på en roterande del av maskinen kan resultera i personskada.

e) **Sträck dig inte för långt. Ha ordentligt fotfäste och balans hela tiden.** Detta möjliggör bättre kontroll av maskinen i oväntade situationer.

f) **Klä dig på lämpligt sätt. Bär inte löst sittande kläder eller smycken. Håll hår och klädsel på avstånd från de rörliga delarna.** Löst sittande kläder, smycken och långt hår kan fastna i rörliga delar.

g) **Om enheter har anslutning för dammuppsamlare och anslutningsmöjligheter, se till att de är anslutna och används på korrekt sätt.** Användning av dammuppsamlare kan minska dammrelaterade faror.

h) **Låt inte vana efter regelbunden användning av apparaten göra att du blir självsäker och ignorerar verktygets säkerhetsprinciper.** En vårdslös handling kan orsaka allvarliga personskador inom bråkdelen av en sekund.

4) Maskinanvändning och skötsel

a) **Tvinga inte maskinen. Använd rätt maskin för ditt arbete.** En korrekt maskin utför jobbet bättre och säkrare med den hastighet som den designats för.

b) **Använd inte maskinen om strömbrytaren inte kan slås på eller stängas av.** Alla maskiner som inte kan kontrolleras med strömbrytaren är farliga och måste repareras.

c) **Koppla ur kontakten från strömkällan och/eller ta bort batteripaketet, om det är löstagbart, från maskinen innan du utför justeringar, byter tillbehör eller förvarar maskiner.** Dessa förebyggande säkerhetsåtgärder minskar risken för att elverktyget startas oavsiktligt.

d) **Förvara maskiner som går på tomgång utom räckhåll för barn och låt inte personer som är ovana med apparaten eller dessa instruktioner använda maskinen.** Maskiner är farliga i händerna på outbildade användare.

e) **Underhålla maskiner och tillbehör. Kontrollera efter felinställning eller kärvande rörliga delar, brott på delar och alla andra tillstånd som kan påverka funktionen hos maskinen.** Om maskinen är skadad ska den repareras före användning. Många olyckor beror på dåligt underhållna maskiner.

f) **Håll kapmaskiner vassa och rena.** Ordentligt underhållna kapmaskiner med vassa sågkanter är mindre sannolika att fastna och är lättare att kontrollera.

g) **Använd maskinen, tillbehör, verktygsbits osv. i enlighet med dessa instruktioner och ta hänsyn till arbetsförhållanden och det arbete som ska utföras.** Om maskinen används för andra arbeten än det är avsett för kan det resultera i farliga situationer.

h) **Håll handtagen och greppytorna torra, rena och fria från olja och fett.** Hala handtag och greppytor förhindrar säker hantering och kontroll av maskinen vid oväntade situationer.

5) Användning och skötsel av batteridriven maskin

a) **Ladda endast med den laddare som rekommenderas av tillverkaren.** En laddare som är lämplig för en typ av batteripaket kan skapa en risk för brand när den används med ett annat batteripaket.

b) **Använd endast maskiner med specifikt designade batteripaket.** Användning av andra batteripaket kan medföra risk för personskador och eld.

c) **När batteripaketet inte används, håll det borta från metallobjekt som t.ex. pappersgem, mynt, nycklar, spikar, skruvar och andra små metallobjekt som kan bilda en anslutning från en batterikontakt till den andra.** Kortslutning av batteriets terminaler kan orsaka brännskador eller en brand.

d) **Under olämpliga förhållanden kan vätska spruta ut**

från batteriet. Undvik kontakt. Vid oavsiktlig kontakt, spola med vatten. Om vätskan kommer i kontakt med ögonen, sök också läkarhjälp. Vätska som sprutar ur batteriet kan orsaka sveda och brännskador.

e) **Använd inte ett batteripaket eller maskin som skadats eller modifierats.** Skadade eller modifierade batterier kan leda till oförutsägbart uppträdande som leder till brand, explosion eller risk för personskador.

f) **Utsätt inte batteripaketet eller maskinen för eld eller extrema temperaturer.** Exponering av eld eller temperaturer över 130 °C kan orsaka explosion.

g) **Följ alla laddningsinstruktioner och ladda inte batteripaketet eller maskinen utanför det temperaturområde som anges i instruktionerna.** Felaktig laddning eller vid temperaturer utanför angivet temperaturområde kan skada batteriet och ökar risken för brand.

6) Service

a) **Lämna in din maskin för service hos en kvalificerad servicetekniker som endast använder identiska utbytesdelar.** Det säkerställer att maskinens säkerhet bibehålls.

b) **Utför aldrig service på skadade batteripaket.** Service av batteripaket bör endast utföras av tillverkaren eller auktoriserade serviceverkstäder.

SÄKERHETSVARNINGAR FÖR KANTTRIMMER

- **Undvik att använda maskinen under dåliga väderförhållanden, i synnerhet när det är risk för åska.** Det minskar risken att bli träffad av blixten.
- **Kontrollera noggrant området om det finns vilda djur där maskinen ska användas.** Djuren kan skadas av maskinen under drift.
- **Undersök grundligt området där apparaten ska användas och ta bort alla stenar, pinnar, trådar, ben och andra främmande föremål.** Föremål som slungas iväg kan orsaka allvarliga personskador.
- **Innan du använder maskinen ska du alltid visuellt inspektera för att se om kniven eller bladenheten är skadade.** Skadade delar ökar risken för skador.
- **Behåll skydden på plats. Skydd fungera och vara korrekt monterade.** Ett skydd som är löst, skadat eller inte fungerar korrekt kan leda till personskada.
- **Hålla alla luftintag fria från skräp.** Blockerade luftintag och skräp kan leda till överhettning eller risk för brand.
- **Använd skyddsglasögon och hörselskydd.** Lämplig skyddsutrustning kommer att minska risken för personskador.
- **Använd alltid halkfria och skyddande skor när du använder maskinen. Använd inte verktyget om du är barfota eller har öppna sandaler.** Detta minskar risken för skador på fötterna från kontakt med rörliga knivar eller trådar.
- **Bär alltid kläder som t.ex. byxor som täcker användarens ben vid arbete med maskinen.** Kontakt med den rörliga kniven eller tråden kan orsaka skada.
- **Håll kringstående borta när du använder maskinen.** Ivägslungat skräp kan resultera i allvarliga personskador.
- **Använd inte maskinen över midjehöjd.** Detta hjälper till att förhindra oavsiktlig kontakt med kniven och möjliggör bättre kontroll av maskinen i oväntade situationer.
- **Var försiktig när du använder maskinen i vått gräs. Gå, spring aldrig.** Detta minskar risken att du halkar och faller vilket annars kan leda till personskada.
- **Använd inte maskinen i alltför branta sluttningar.** Detta minskar risken för förlust av kontroll, om du halkar och faller kan det leda till personskada.
- **När du arbetar i sluttningar, var alltid säker på ditt fotfäste, arbeta alltid över sluttningarna, aldrig upp eller ner och var försiktig när du ändrar riktning.** Detta minskar risken för förlust av kontroll, om du halkar och faller kan det leda till personskada.
- **Håll alla strömkablar och sladdar borta från klippområdet**. Strömkablar eller sladdar kan vara dolda i häckar eller buskar och kan därmed oavsiktligt skadas av tråden eller kniven.
- **Håll alla delar av kroppen borta från den rörliga trimmerkniven eller tråden. Ta inte bort material från maskinen förrän den har kopplats bort från strömkällan.** Den rörliga trimmerkniven eller tråden kan resultera i allvarliga personskador.
- **Bär maskinen med maskinen avstängd och undan från kroppen.** Korrekt hantering av maskinen minskar sannolikheten för oavsiktlig kontakt med en kniv eller tråd i rörelse.
- **Använd endast ersättningsknivar, skärhuvuden och tråd som anges av tillverkaren. Byt inte ut trimmerknivarna eller trådarna med metalltrådar eller blad.** Felaktiga reservdelar kan orsaka förlust av kontroll och skador.

SÄKERHETSVARNINGAR FÖR GRÄSTRIMMER

- **Undvik att använda maskinen under dåliga väderförhållanden, i synnerhet när det är risk för åska.** Det minskar risken att bli träffad av blixten.
- **Kontrollera noggrant området om det finns vilda djur där maskinen ska användas.** Djuren kan skadas av maskinen under drift.
- **Undersök grundligt området där apparaten ska användas och ta bort alla stenar, pinnar, trådar, ben och andra främmande föremål.** Föremål som slungas iväg kan orsaka allvarliga personskador.
- **Innan du använder maskinen ska du alltid inspektera visuellt för att se att kniven eller bladet och knivenheten eller bladenheten inte är skadade.** Skadade delar ökar risken för skador.
- **Följ instruktionerna för hur man byter ut tillbehör.** Felaktig åtdragning av bladets fästmuttrar eller bultar kan antingen skada bladet eller leda till att det lossnar.
- **Använd ögon-, hörsel-, huvud- och handskydd.** Tillräcklig skyddsutrustning minskar personskador från flygande skräp eller oavsiktlig kontakt med trimmertråden eller bladet.
- **Använd alltid halkfria och skyddande skor när du använder maskinen. Använd inte verktyget om du är barfota eller har öppna sandaler** Detta minskar risken för skador på fötterna från kontakt med rörliga knivar eller trådar.
- **Använd alltid långbyxor när du använder maskinen.** Exponerad hud ökar sannolikheten för skada från ivägslungade objekt.
- **Håll kringstående borta när du använder maskinen.** Ivägslungat skräp kan resultera i allvarliga personskador.
- **Använd alltid två händer när maskinen används.** Att hålla maskinen med båda händerna undviker att kontrollen förloras.
- **Håll maskinen endast vid de isolerade greppytorna,**

eftersom skärlinjen eller bladet kan komma i kontakt med dolda ledningar. Om trimmertråden eller bladen kommer i kontakt med en strömförande ledning kan exponerade metalldelar på det motordrivna verktyget också bli strömförande, vilket kan resultera i att operatören utsätts för elektriska stötar.

- **Ha alltid korrekt fotfäste och använd maskinen endast när du står på marken.** Hala eller instabila ytor kan orsaka förlust av balans eller kontroll av maskinen.
- **Använd inte maskinen i alltför branta sluttningar.** Detta minskar risken för förlust av kontroll, om du halkar och faller kan det leda till personskada.
- **När du arbetar i sluttningar, var alltid säker på ditt fotfäste, arbeta alltid över sluttningarna, aldrig upp eller ner och var försiktig när du ändrar riktning.** Detta minskar risken för förlust av kontroll, om du halkar och faller kan det leda till personskada.
- **Håll alla delar av kroppen borta från kniven, tråden eller bladet när maskinen är i drift. Innan du startar maskinen, se till att kniven, tråden eller bladet inte har kontakt med någonting.** Ett ögonblick av ouppmärksamhet när du använder maskinen kan leda till att du skadar dig själv eller andra.
- **Använd inte maskinen över midjehöjd.** Detta hjälper till att förhindra oavsiktlig kontakt med kniven eller bladet och möjliggör bättre kontroll av maskinen i oväntade situationer.
- **Vid kapning av ris eller unga träd som är under spänning, var beredd på återfjädring.** När spänningen i träfibrerna frigörs kan riset eller det unga trädet slå operatören och/eller kasta maskinen ur kontroll.
- **Var extremt försiktig när du kapar snårskog och buskar.** Det slanka materialet kan fastna i sågkedjan och piskas mot dig eller dra dig ur balans.
- **Behåll kontrollen över maskinen och rör inte kniven, trådar eller blad och andra farliga rörliga delar medan de fortfarande är i rörelse.** Detta minskar risken för skador från rörliga delar.
- **Bär maskinen med maskinen avstängd och undan från kroppen.** Korrekt hantering av maskinen minskar sannolikheten för oavsiktlig kontakt med en kniv, tråd eller blad i rörelse.
- **Använd endast ersättningsknivar, tråd, skärhuvuden och blad som anges av tillverkaren.** Felaktiga reservdelar kan öka risken för brott och skador.
- **När du rensar fastnat material eller servar maskinen, se till att strömbrytaren är avstängd och att batteripaketet är borttaget.** Oväntad start av maskinen när du tar bort material som fastnat eller vid service kan leda till allvarliga personskador.

SPARA DESSA INSTRUKTIONER!

BATTERIER

- **Det medföljande batteriet, om något, är delvis laddat** (i syfte att garantera batteriets fulla kapacitet ska det laddas fullt i batteriladdaren innan maskinen används första gången)
- **Använd endast följande batterier och laddare med den här maskinen**
- SKIL-batteri: BR1*31****
- SKIL-laddare: CR1*31****
- Använd inte batteriet om det är skadat; det ska bytas ut
- Demontera inte batteriet
- Utsätt inte maskinen/batteriet för regn
- Tillåten omgivningstemperatur (maskin/laddare/batteri):
  - vid laddning 4...40 °C
  - vid drift -20...+50 °C
  - vid förvaring –20...+50 °C

FÖRKLARING AV SYMBOLER PÅ MASKIN/BATTERI

③ Läs bruksanvisningen före användning
④ Batterierna kan explodera om de utsätts för eld så bränn inte batteriet av något skäl
⑤ Förvara verktyget/laddaren/batteriet i lokaler, där temperaturen inte överstiger 50 °C
⑥ Var uppmärksam på risken för skador orsakade av kringflygande skräp
⑦ Använd skyddsglasögon och hörselskydd
⑧ Håll åskådare på avstånd
⑨ Kasta inte elektriska verktyg och batterier i hushållssoporna
⑩ Koppla ifrån batteriet innan underhåll utförs
⑪ Avståndet mellan maskinen och åskådare måste vara minst 15 meter
⑫ Använd inte metallklingor

ANVÄNDNING

- Monteringsanvisningar ⑭
  - montera skärskydd G såsom visas med två skruvar
  - **! Använd aldrig maskinen utan skärskydd H**
  - använda blomskydd F
  - montera styrhandtaget B enligt bilden
- Laddar batteri
  - **! läs säkerhetsvarningarna och anvisningarna som medföljde laddaren**
- Borttagning/installation av batteriet ②
- På/Av ⑮
  - starta maskinen genom att först trycka in knapp A (= säkerhetsströmbrytare som ej kan låsas) och därefter avtryckaren N
  - stäng av maskinen genom att släppa avtryckaren N
  - **! när verktyget har stängts av fortsätter trimmertråden att rotera under några sekunder**
  - låt trimmertråden sluta rotera innan den slås på igen
  - **! Slå inte på och av snabbt**
- Batterinivåindikator ⑬
  - tryck på indikatorknappen för batterinivå Q för att visa nuvarande batterinivå ⑬a
  - **! när den lägsta nivån hos batteriindikatorn börjar blinka efter att knappen QM⑬b tryckts in är batteriet tomt**
  - **! när två nivåer av batteriindikatorn börjar blinka efter att knappen Q⑬c tryckts in är inte batteriet inom tillåtet drifttemperaturområde**
- Batteriskydd
  Maskinen stängs plötsligt av eller förhindras från att slås på, när
  - **belastningen är alltför hög** --> ta bort belastning och starta om
  - **batteriets temperatur är inte inom tillåtet drifttemperaturområde på -20 till +50** -> två nivåer på batteriindikatorns nivåindikator börjar blinka när knappen⑬c; vänta tills batteriet har återgått till tillåtet drifttemperaturområde
  - **batteriet är nästan tomt (för att skydda mot djup urladdning)** --> en låg batterinivå eller blinkande låg batterinivå ⑬b visas av batterinivåindikatorn när knappen Q trycks in; ladda batteriet

! **fortsätt inte trycka på strömbrytaren efter att maskinen stängts av automatiskt; batteriet kan skadas**

- Ställ in styrhandtagets läge ⑯
  - drag åt styrhandtagets inställningsknapp M
  - Vrid styrhandtaget B till önskad position
  - släpp styrhandtagets inställningsknapp M

  ! **styrhandtaget får inte överstiga markeringen på huset under inställningen**
- Inställning av rörets längd ⑰
- Ställa in huvudhandtagets Y-orientering ⑱
  - Fäst det nedre höljet och skärskyddet H på plats (med foten eller handen)
  - dra upp teleskopröret K och vrid det 90 grader medurs
  - Släpp och röret låses automatiskt i kantningsläge
- Inställning av pivotfunktionen ⑲
  - ställ in rörvinkeln enligt
    1. fristående förvaring
    2. trimning på trånga ställen
    3. regelbunden trimning
    4. trimning under låga föremål
    5. kantklippningsfunktion
- Använda blomskyddet ⑳

  Använd blomskyddet för att skydda ömtåliga växter från oavsiktlig beskärning
  - vik blomskyddet F nedåt

  Koppla bort blomskyddet för kantklippningsfunktionen eller för trimning i närheten av hårda föremål
  - vik blomskyddet F uppåt
- Inställning av maskinen för trimning
  - inställd rörlängd L ⑰
  - ställ in huvudhandtagets orientering i trimningsläget ⑱
  - använd pivotposition 2, 3 eller 4 ⑲
  - använda blomskydd F ⑳
- Ställa in maskinen för kantskärning
  - inställd rörlängd L ⑰
  - ställ in huvudhandtagets orientering i kantläge ⑱
  - använd pivotposition 5 ⑲
  - koppla bort blomskydd F ⑳
  - för kantklippning, stöd verktyget med kantklippningshjulet G㉒
- Trimning

  ! **se till att klippområdet är fritt från stenar, skräp och andra främmande föremål**

  ! **vänta tills verktyget körs med full hastighet innan du börjar trimma**
  - klippa långt gräs i lager (börja alltid från ovanifrån)
  - bara trimma med spetsen av trimmertråden
  - klipp inte fuktigt eller vått gräs
  - förhindra att det klippta gräset täpper till spolen (gör inte tunga snitt)
  - överbelasta inte maskinen
  - skär försiktigt runt träd och buskar, så att de inte kommer i kontakt med trimmertråden
  - hålla maskinen borta från fasta föremål för att skydda trimmertråden mot överdrivet slitage
  - vara medveten om de rekylkrafter som uppstår när fasta föremål berörs
- Hålla och styra maskinen ㉑ ㉒
  - för att klippa långt gräs långsamt svänga verktyget från höger till vänster och vice versa
  - vid klippning av kortare gräs vinklar du verktyget enligt bilden
  - håll alltid stadigt i verktyget med båda händerna, så att du har full kontroll över verktyget hela tiden
  - stå stadigt när du arbetar
  - håll alltid maskinen långt borta från din kropp
  - för kantklippning, stöd verktyget med kantklippningshjulet G ㉒
- Trådmatning

  Tråden matas automatiskt när verktyget slås på eller stängs av
  - trimmertråden kommer att matas ut och avskäras till rätt längd för trimmertrådens skärblad E

  ! **ta hand om skador från trådskärblad E**
- Matar trimmertråden manuellt ㉓
  - stäng v maskinen och ta bort batteriet
  - drag tråden och fortsätt att dra, tryck och släpp trådmatningsknappen U
  - efter trådmatning återgår alltid maskinen till sitt normala driftläge innan den slås på
  - mata fram tråden regelbundet för att bibehålla hela cirkelytan för klippning
  - om motorn körs utan belastning och inget gräs klipps har trimmertråden fastnat eller den är sliten eller skadad; spola tillbaka rullen eller byt rullsystemet
- Spolning av spolen ㉕

  Om trimmertråden inte sticker ut från spolhållarens hål W

  ! **Stäng alltid av maskinen och ta bort batteriet**
  - ta bort spolkåpan R och ta ut spolen T från spolhållaren V
  - böj änden på trimmertråden och haka fast den i upprullningshålet S
  - linda tillbaka trimmertråden jämnt och fast i pilens riktning
  - för in trimmertråden i trådöppningen X och se till att den sitter ordentligt på plats (lämna tillräcklig längd på tråden)
  - för in trimmertråden genom spolhållarens öppning W innan du placerar den upprullade spolen i rullhållaren V

  ! **se till att spolen sitter ordentligt på plats, drag sedan trimmertråden från öppningen X**
  - montera spolkåpa R
- Byte av spole ㉕

  ! **Stäng alltid av maskinen och ta bort batteriet**
  - ta bort den gamla rullen och montera en ny rulle enligt bilden
  - använd bara SKIL-spoleTBDmed den här maskinen (**skador till följd av användning av andra spolar undantas från garantin**)
  - efter byte av spolen testkör maskinen under minst en minut utan belastning för att säkerställa att verktyget fungerar på rätt sätt

  ! **se till att maskinen är avstängd innan du sätter i batteriet**

UNDERHÅLL/SERVICE

- Stäng alltid av maskinen, ta bort batteripaketet och se till att alla rörliga delar har stannat helt och hållet
- Håll alltid maskinen ren (särskilt ventilationsöppningarna D ②)
  - rengör verktyget med en fuktig trasa (använd inte rengöringsmedel eller lösningsmedel)
  - rengör trimmerskärblad E ② och skärskydd H ② efter varje användning
  - rengör ventilationsöppningarna D ② regelbundet med

en borste eller tryckluft
- Kontrollera regelbundet skärhuvudets tillstånd och åtdragningen av muttrar, bultar och skruvar
- Kontrollera regelbundet om komponenterna är slitna eller skadade och låt dem repareras/utbytas vid behov
- Förvaring
  Förvaringsmetod ㉔
  - montera upphängningsskenan C på väggen med 2 skruvar (medföljer inte) med horisontellt nivellerad
- Om maskinen skulle gå sönder trots den noggrannhet som vidtagits vid tillverkning och testning, bör reparation utföras av ett kundservicecenter för SKIL elverktyg
  - skicka verktyget odemonterat tillsammans med inköpsbevis till försäljaren eller till närmaste SKIL serviceverkstad (adresser samt sprängskisser av verktyget finns på www.skil.com)
- Var medveten om att skada till följd av överbelastning eller felaktig hantering av produkten kommer inte att ingå i garantin (för SKIL garantivillkor se www.skil.com eller fråga din återförsäljare)

FELSÖKNING

- Följande lista visar problemsymptom, tänkbara orsaker och avhjälpande åtgärder (om de inte identifierar och rättar till problemet kontaktar du en återförsäljare eller serviceverkstad)
  ! i händelse av onormala elektriska eller mekaniska störningar, stäng genast av maskinen och ta bort batteriet

★ Verktyget fungerar inte
- tomt batteri -> ladda batteriet
- varmt batteri -> låt batteriet svalna
- internt fel -> kontakta återförsäljare/serviceverkstad

★ Verktyget fungerar ryckvis
- intern ledningsdefekt -> kontakta återförsäljare/ serviceverkstad
- strömbrytare defekt -> kontakta återförsäljare/ serviceverkstad

★ Verktyget vibrerar onormalt
- gräs för högt -> klipp i etapper

★ Verktyget klipper inte
- trimmertråd för kort/avbruten -> mata trimmertråden manuellt

★ Trimmertråden kan inte matas
- spole tom -> inspektera spole; spola tillbaka vid behov
- trimmertråd intrasslad inuti spolen -> inspektera spole; spola tillbaka vid behov

★ Trimmertråd är inte avskuren till rätt längd -> ta bort locket från skärbladet

★ Trimmertråden fortsätter att bryta
- trimmertråd intrasslad inuti spolen -> inspektera spole; spola tillbaka vid behov
- trimmer används felaktigt -> bara trimma med spetsen av trimmertråden; undvik stenar, väggar och andra hårda föremål; mata trimmertråden regelbundet

MILJÖ

Endast för EU-länder

- **Elektriska verktyg, tillbehör och förpackning får inte kastas i hushållssoporna**
  - enligt europeiska direktivet 2012/19/EG avseende avfall från elektrisk och elektronisk utrustning och dess tillämpning enligt nationell lagstiftning ska uttjänta elektriska verktyg sorteras separat och lämnas till miljövänlig återvinning
  - symbol ⑨ kommer att påminna om detta när det är dags för avyttring
  ! före avyttring av batterierna, tejpa kontaktytorna med kraftig tejp för att undvika kortslutning

BULLER/VIBRATION

- **0231**
  Det här verktygets ljudtrycksnivå som mätts enligt EN 62841 är 67 dB(A) (osäkerhet K = 3 dB) och ljudtrycksnivå 86 dB(A) (osäkerhet K = 5,2 dB), och vibrationen 4,97 m/s^2 (triax vektorsumma; osäkerhet K = 1,5 m/s^2)
- **0241**
  Det här verktygets ljudtrycksnivå som mätts enligt EN 62841 är 71 dB(A) (osäkerhet K = 3 dB) och ljudtrycksnivå 90 dB(A) (osäkerhet K = 3 dB), och vibrationen < 2,5 m/s^2 (triax vektorsumma; osäkerhet K = 1,5 m/s^2)
- Vibrationsemissionsvärdet har uppmätts enligt ett standardiserat test i enlighet med EN 62841; detta värde kan användas för att jämföra vibrationen hos olika verktyg och som en ungefärlig uppskattning av hur stor vibration användaren utsätts för när verktyget används enligt det avsedda syftet
  - om verktyget används på ett annat än det avsedda syftet eller med fel eller dåligt underhållna tillbehör kan detta drastiskt **öka** exponeringsnivån
  - när verktyget stängts av eller är på men inte används, kan detta avsevärt **minska** exponeringsnivån
  ! skydda dig mot effekterna av vibrationer genom att underhålla verktyget och dess tillbehör, hålla händerna varma och organisera ditt arbetsmönster

DK

Trådløs snortrimmer 0231/0241

INLEDNING

- Bruges som græstrimmer eller kantklipper, der ikke kan nås med en plæneklipper
- Kontroller, om pakken indeholder alle dele som vist på illustrationen ②
- Kontakt venligst din forhandler, hvis dele mangler eller er beskadiget
- **Læs denne brugsanvisning omhyggeligt igennem, inden støvsugeren bruges, og gem brugsanvisningen til senere brug** ③
- **Vær særlig opmærksom på sikkerhedsinstruktionerne og advarslerne; gøres dette ikke, kan det medføre alvorlige skader**

TEKNISKE DATA ①

PRODUKTDELE ②

A Sikkerhedsafbryder
B Styrehåndtag
C Skinne til opbevaring
D Ventilationshuller
E Kniv til afskæring af snor
F Blomsterskærm

G Hjul til kantklipning
H Beskyttelsesskærm
J Drejeknap
K Teleskopstang
L Låsemuffe
M Justeringsknop til styrehåndtag
N Startknap
P Krog for nem opbevaring
Q Knap til batteriniveau-indikator
R Spoledæksel
S Oprulningshul
T Spole
U Knap til fremføring af snoren
V Spoleholder
W Hul i spoleholder
X Snor-rille
Y Hovedhåndtag

SIKKERHED

Generelle sikkerhedsadvarsler til maskinen

⚠ **Læs alle sikkerhedsadvarsler, instruktioner, billeder og specifikationer, der følger med denne maskine.** Hvis anvisningerne nedenfor ikke følges, kan det føre til elektrisk stød, brand og/eller alvorlig personskade.

GEM ALLE ADVARSLER OG INSTRUKTIONER TIL FREMTIDIG REFERENCE.
Udtrykket "maskine" i advarslerne henviser til din netdrevne (med ledning) maskine eller batteridrevne (ledningsfri) maskine.

1) Sikkerhed på arbejdsområdet

a) **Sørg for, at arbejdsområdet er rent og godt belyst.** Et rodet eller mørkt område kan føre til ulykker.

b) **Maskinen må ikke bruges i eksplosionsfarlig atmosfære, såsom i nærheden af brændbare væsker, gasser eller støv.** Maskinen danner gnister, der kan antænde støv eller dampe.

c) **Hold børn og tilskuere på afstand, når en maskine er i brug.** Distraktioner kan medføre, at du mister kontrollen.

2) Elektrisk sikkerhed

a) **Maskinens stik skal passe til stikkontakten. Stikket må på ingen måde ændres. Brug ikke adapterstik med jordeforbundne maskiner.** Uændrede stik, der passer til stikkontakterne, nedsætter risikoen for elektrisk stød.

b) **Undgå kropskontakt med jordforbundne overflader, såsom rør, radiatorer, komfurer og køleskabe.** Der er øget risiko for elektrisk stød, hvis din krop er jordforbundet.

c) **Brug ikke plæneklipperen i regn eller vådt vejr.** Dette kan øge risikoen for elektrisk stød.

d) **Ledningen må ikke mishandles. Brug aldrig ledningen til at bære eller trække maskinen, eller til at trække stikket ud. Hold ledningen væk fra varme, olie, skarpe kanter og bevægelige dele.** Beskadigede eller sammenfiltrede ledninger, øger risikoen for elektrisk stød.

e) **Hvis maskinen bruges udendørs, skal der bruges en forlængerledning, der er egnet til udendørs brug.** Brug af en egnet ledning til udendørs brug, reducerer risikoen for elektrisk stød.

f) **Hvis en maskine skal bruges på et fugtigt sted, skal du bruge en strømforsyning med et fejlstrømsrelæ (GFCI)".** Brug af et fejlstrømsrelæ, reduceres risikoen for elektrisk stød.

3) Personlig sikkerhed

a) **Vær forsigtig, hold øje med hvad du laver, og brug din sunde fornuft, når du bruger maskinen. Maskinen må ikke bruges, hvis du er træt eller er påvirket af narkotika, alkohol eller medicin.** Et øjebliks uopmærksomhed under brug af maskinen kan føre til alvorlige personskader.

b) **Brug personligt beskyttelsesudstyr. Brug altid beskyttelsesbriller.** Værnemidler, såsom støvmaske, skridsikre sikkerhedssko, hjelm eller høreværn, der anvendes under passende betingelser, nedsætter risikoen for personskade.

c) **Forhindre utilsigtet start. Sørg for, at tænd/sluk-knappen er slukket, inden maskinen sluttes til strømkilden eller batteripakken, samt inden den løftes op eller bæres rundt.** Undgå, at bære maskiner med fingeren på tænd/sluk-knappen eller strømforbundne maskiner, hvor tænd/sluk-knappen er tændt, da dette kan føre til ulykker.

d) **Fjern indstillingsværktøj eller skruenøgler, før maskinen startes.** Hvis en skruenøgle eller en nøgle sidder i en drejende del på maskinen, kan den føre til personskader.

e) **Undgå at række for langt frem. Sørg altid for at stå ordentligt fast og i god balance.** Dette giver bedre kontrol over maskinen i uventede situationer.

f) **Brug passende tøj. Undgå, at bære løstsiddende tøj eller smykker. Hold hår og tøj fra bevægelige dele.** Løse tøj, smykker eller langt hår kan blive fanget i bevægelige dele.

g) **Hvis der monteres tilbehør til opsamling af støv eller andet, skal det sikres, at disse monteres og bruges korrekt.** Brug af støvindsamlingsenheder, kan reducere støv-relaterede risici.

h) **Selvom du ofte bruger og har et godt kendskab til maskinen, må du ikke være overmodig eller glemme sikkerhedsprincipperne.** En uagtsom handling kan forårsage alvorlig skade i en brøkdel af et sekund.

4) Brug og pleje af maskinen

a) **Tving ikke maskinen. Brug den rigtige maskine til opgaven.** Den rigtige maskine gør arbejdet bedre og mere sikkert, da det er beregnet til formålet.

b) **Maskinen må ikke bruges, hvis tænd/sluk-knappen ikke kan tænde og slukke.** En maskine, hvor tænd/sluk-knappen ikke dur, er farlig og skal repareres.

c) **Træk stikket til maskinens strømforsyning ud af stikkontakten og/eller fjern batteripakken hvis dette er muligt, inden du foretager justeringer, skifter tilbehør eller lægger maskinen til opbevaring.** Sådanne forebyggende sikkerhedsforanstaltninger mindsker risikoen for, at maskinen startes ved et uheld.

d) **Maskiner, der ikke bruges, skal holdes ude af børns rækkevidde. Lad ikke personer, der ikke er bekendt med maskinen eller disse instruktioner, bruge maskinen.** Maskinen er farligt i hænderne på brugere, der ikke ved, hvordan det skal bruges.

e) **Vedligehold maskinen og tilbehøret. Kontrollér, at de bevægelige dele ikke er fejljusterede eller binder**

eller er i en tilstand, der kan påvirke maskinens drift. Hvis maskinen er beskadiget, skal den repareres, inden den tages i brug. Mange ulykker skyldes dårligt vedligeholdte maskiner.

f) **Hold skæremaskinerne skarpe og rene.** Skæremaskiner med skarpe kanter, der vedligeholdes ordentligt, er mindre tilbøjelige til at binde og er lettere at styre.

g) **Maskinen, tilbehør og bits osv. skal bruges i overensstemmelse med disse instruktioner, hvor arbejdsforholdene og arbejdet, der skal udføres, skal tages i betragtning.** Maskinen må ikke bruges til andet end dens tiltænkte formål, da dette kan føre til en farlig situation.

h) **Hold håndtag og gribeflader tørre, rene og fri for olie og fedt.** Glatte håndtag og glatte overflader, der holdes i, gør maskinen farligt at bruge i uventede situationer.

5) Brug og pleje af denne batteridrevne maskine

a) **Genoplad kun med opladeren er angivet af fabrikanten.** Hvis en oplader, der er egnet til én slags batteri, bruges med en anden slags batteri, kan det føre til brand.

b) **Brug kun maskiner med særligt udpegede batteripakker.** Brug af andre batterier kan skabe risiko for personskade og brand.

c) **Når batteripakken ikke er i brug, skal den holdes væk fra andre metalgenstande som papirclips, mønter, nøgler, søm, skruer eller andre små metalgenstande, der kan skabe forbindelse fra en pol til en anden.** Shorting batteripolerne sammen kan forårsage forbrændinger eller brand.

d) **Ved forkert anvendelse kan der slippe væske ud af batteriet: Undgå kontakt. Hvis det alligevel skulle ske, skal området skylles med vand.** Hvis væsken kommer i øjnene, skal man søge læge. Væske fra batteriet kan forårsage irritation eller forbrændinger.

e) **Brug ikke et batteri eller en maskine, der er beskadiget eller modificeret.** Beskadigede eller modificerede batterier kan opføre sig uforudsigeligt og forårsage brand, eksplosion eller risiko for personskade.

f) **Udsæt ikke et batteri eller en maskine for ild eller for høj temperatur.** Udsættelse for brand eller temperatur over 130 °C kan føre til eksplosion.

g) **Følg alle anvisninger vedrørende opladning, og oplad ikke batteriet eller maskinen uden for temperaturområdet, der står i anvisningerne.** Forkert opladning eller temperaturer uden for det angivne område kan beskadige batteriet og øge risikoen for brand.

6) Service

a) **Få maskinen serviceret af en kvalificeret tekniker, og brug kun originale reservedele.** Dette vil sikre, at maskinens sikkerhed opretholdes.

b) **Udfør aldrig selv service på beskadigede batterier.** Service på batterier må kun udføres af producenten eller godkendte servicecentre.

SIKKERHEDSADVARSLER TIL KANTKLIPPEREN

- **Maskinen må ikke bruges i dårlige vejrforhold, særligt hvis der er risiko for lynnedslag.** Det mindsker risikoen for at blive ramt af lyn.
- **Området, hvor maskinen skal bruges, skal grundigt undersøges for dyreliv.** Dyrelivet kan tage skade af maskinen under drift.
- **Undersøg området, hvor maskinen skal bruges, og fjern evt. sten, pinde, ledninger, knogler og andre fremmedlegemer.** Genstande, der slynges ud af maskinen, kan føre til personskader.
- **Inden maskinen tages i brug, skal den altid ses efter for, at se om klippesnøren eller klippesamlingen er beskadiget.** Beskadigede dele øger risikoen for skader.
- **Hold beskyttelsesanordninger på plads. Beskyttelsesanordninger skal være i funktionsdygtig stand, og skal være monteret rigtigt.** En skærm, der er løs, beskadiget eller ikke virker rigtigt, kan føre til personskader.
- **Hold alle køleluftindtag fri for snavs.** Blokerede luftindgange og skidt kan føre til overophedning eller brandfare.
- **Brug øjenbeskyttelse og høreværn.** Brug af ordentligt beskyttelsesudstyr reducerer risikoen for personskader.
- **Brug altid skridsikkert og beskyttende fodtøj, når maskinen bruges. Maskinen må ikke bruges med bare fødder eller med åbne sandaler på.** Dette reducerer risikoen for skader på fødderne ved kontakt med de bevægelige knive eller klippesnøren.
- **Brug altid tøj såsom bukser, der dækker dine ben, når du bruger maskinen.** Kontakt med klingen eller klippesnøren kan føre til personskader.
- **Hold omkringstående personer væk, når maskinen bruges.** Slyngede genstande kan føre til alvorlige personskader.
- **Maskinen må ikke bruges over taljehøjde.** På denne måde undgår, du utilsigtet kontakt med klingen. Du får også bedre kontrol over maskinen i uventede situationer.
- **Vær forsigtig, hvis maskinen bruges på vådt græs. Gå, aldrig løbe.** Dette reducerer risikoen for, at brugeren glider eller falder, hvilket kan føre til personskader.
- **Maskinen må ikke bruges på alt for stejle skråninger.** Dette reducerer risikoen for, at brugeren mister kontrollen over maskinen, glider eller falder, hvilket kan føre til personskader.
- **Hvis du arbejder på skråninger, skal du altid have et ordentligt fodfæste. Arbejd altid på tværs af skråningerne, og aldrig op eller ned ad skråningerne. Vær meget forsigtig, når du skifter retning.** Dette reducerer risikoen for, at brugeren mister kontrollen over maskinen, glider eller falder, hvilket kan føre til personskader.
- **Hold alle elektriske ledninger og kabler væk fra klippeområdet.**. Der kan være skjulte ledninger eller kabler i hækken eller buskadset, der klippes, som du kan ramme ved et uheld med klingen eller klippesnøren.
- **Hold alle dele af kroppen væk fra klingen eller klippesnøren. Fjern ikke materiale fra maskinen, før den strømafbrydes.** Klingen eller klippesnøren kan føre til alvorlige personskader.
- **Maskinen skal altid slukkes før den bæres. Og den skal bæres væk fra kroppen.** Når maskinen bruges rigtigt, reduceres risikoen for at komme i kontakt med klingen eller klippesnøren.
- **Brug kun reserveklinger og reserveklippesnøre, der er angivet af producenten. Klingerne eller klippesnøren må ikke erstattes med metaltråde eller knive.** Brug af forkerte reservedele kan føre til tab af kontrol, beskadigelse og personskader.

SIKKERHEDSADVARSLER TIL GRÆSTRIMMEREN

- **Maskinen må ikke bruges i dårlige vejrforhold, særligt hvis der er risiko for lynnedslag.** Det mindsker risikoen for at blive ramt af lyn.
- **Området, hvor maskinen skal bruges, skal grundigt undersøges for dyreliv.** Dyrelivet kan tage skade af maskinen under drift.
- **Undersøg området, hvor maskinen skal bruges, og fjern evt. sten, pinde, ledninger, knogler og andre fremmedlegemer.** Genstande, der slynges ud af maskinen, kan føre til personskader.
- **Inden maskinen tages i brug, skal den altid ses efter for, at se om klippesnøren eller kniven og samlingen af disse er beskadiget.** Beskadigede dele øger risikoen for skader.
- **Følg anvisningerne for udskiftning af tilbehør.** Hvis møtrikkerne eller boltene, der fastholder kniven, ikke er spændt ordentligt fast, kan det beskadige kniven eller kniven kan falde af.
- **Brug altid beskyttelsesudstyr til øjne, øre, hoved og hænder.** Når brugeren bruger ordentligt beskyttelsesudstyr, reduceres chancen for personskader fra slynget affald, eller kontakt med klippesnøren eller kniven ved et uheld.
- **Brug altid skridsikkert og beskyttende fodtøj, når maskinen bruges. Maskinen må ikke bruges med bare fødder eller med åbne sandaler på.** Dette reducerer risikoen for skader på fødderne ved kontakt med de bevægelige knive eller klippesnøren.
- **Brug altid langbukser, når maskinen bruges.** Udsat hud øger sandsynligheden for skader fra slyngede genstande.
- **Hold omkringstående personer væk, når maskinen bruges.** Slyngede genstande kan føre til alvorlige personskader.
- **Brug altid to hænder, når maskinen bruges.** Hvis du holder maskinen med begge hænder, har du bedre kontrol over maskinen.
- **Hold kun maskinen på de isolerede gribeflader, da klippesnøren eller kniven kan komme i kontakt med skjulte ledninger.** Hvis klippesnoren eller kniven kommer i kontakt med en strømførende ledning, kan det gøre de udsatte metaldele på maskinen strømførende, hvilket kan give brugeren elektrisk stød.
- **Sørg altid for, at have et godt fodfæste og brug kun maskinen, når du står på jorden.** Glatte eller ustabile overflader kan få dig til, at miste balancen eller kontrollen over maskinen.
- **Maskinen må ikke bruges på alt for stejle skråninger.** Dette reducerer risikoen for, at brugeren mister kontrollen over maskinen, glider eller falder, hvilket kan føre til personskader.
- **Hvis du arbejder på skråninger, skal du altid have et ordentligt fodfæste. Arbejd altid på tværs af skråningerne, og aldrig op eller ned ad skråningerne. Vær meget forsigtig, når du skifter retning.** Dette reducerer risikoen for, at brugeren mister kontrollen over maskinen, glider eller falder, hvilket kan føre til personskader.
- **Hold hele kroppen væk fra kniven/klippesnøren, når maskinen er i brug. Før maskinen startes, skal du sørg for, at kniven, klippesnøren eller klingen ikke kommer i kontakt med noget.** Et øjebliks uopmærksomhed ved brug af maskinen, kan føre til skader på dig selv eller andre.
- **Maskinen må ikke bruges over taljehøjde.** På denne måde undgår, du utilsigtet kontakt med klippesnøren eller kniven. Du får også bedre kontrol over maskinen i uventede situationer.
- **Når du klipper buske eller unge træer, der er i spænd, skal du være opmærksom på tilbageslag.** Når spændingen i træets fibre løsnes, kan den spændte gren ramme brugeren, og/eller brugeren kan miste kontrollen over maskinen.
- **Vær meget forsigtig, hvis du saver buske og små træer.** Tynde grene kan komme i klemme i kniven, og slynges mod dig eller trække dig ud af balance.
- **Bevar kontrollen over maskinen, og undgå at røre klippesnøren eller kniven eller andre farlige bevægelige dele, når de er i bevægelse.** Dette reducerer risikoen for skader på grund af bevægelige dele.
- **Maskinen skal altid slukkes før den bæres. Og den skal bæres væk fra kroppen.** Når maskinen bruges rigtigt, reduceres sandsynligheden for utilsigtet kontakt med den bevægelige kniv eller klippesnor.
- **Brug kun knive, klippesnøre og klippehoveder, der er specificeret af producenten.** Forkerte reservedele kan forøge risikoen for skader og personskader.
- **Hvis fastklemt materiale skal fjernes, eller hvis maskinen skal serviceres, skal du sørge for, at tænd/sluk-knappen er slukket, og at batteripakken er taget ud.** Uventet igangsætning af maskinen, når fastklemt materiale fjernes eller under vedligeholdelse, kan føre til alvorlige personskader.

GEM DISSE VEJLEDNINGER!

BATTERIER

- **Det medfølgende batteri er delvist opladet** (for at sikre fuld kapacitet af batteriet, skal det oplades helt i batteriopladeren, før maskinen tages i brug for første gang)
- **Brug kun de følgende batterier og batteriopladere, der følger med apparatet**
- SKIL-batteri: BR1*31****
- SKIL-oplader: CR1*31****
- Brug ikke batteriet, hvis det er beskadiget. Det skal udskiftes
- Adskil ikke batteriet
- Maskinen/batteriet må ikke udsættes for regn
- Tilladt omgivelsestemperatur (maskinen/opladeren/batteriet):
  - ved opladning 4...40°C
  - ved drift –20...+50°C
  - ved opbevaring –20...+50°C

FORKLARING AF SYMBOLERNE PÅ MASKINEN/BATTERIET

③ Læs instruktionen inden brug
④ Batterier kan eksplodere, hvis de brændes. Derfor må batterier under ingen omstændigheder brændes
⑤ Opbevar maskinen/opladeren/batteriet i et lokale, hvor temperaturen ikke overstiger 50°C
⑥ Vær opmærksom på risikoen for skader fra slyngende genstande
⑦ Brug beskyttelsesbriller og høreværn
⑧ Hold nærstående personer på afstand
⑨ Elværktøj og batterier må ikke bortskaffes som almindeligt affald
⑩ Afbryd batteriet før vedligeholdelse
⑪ Afstanden mellem apparatet og omkringstående skal være mindst 15 meter

⑫ Brug ikke metalknive

BRUG

- Vejledninger til samling ⑭
  - Spænd beskyttelsesskærmen H på med 2 skruer, som vist på billedet
  - **! Maskinen må aldrig bruges uden beskyttelsesskærmen H**
  - Brug blomsterskærmen F
  - monter styregrebet B som vist
- Oplader batteri
  - **! Læs sikkerhedsadvarslerne og anvisningerne, der følger med opladeren**
- Montering/fjernelse af batteriet ②
- Tænd/sluk ⑮
  - Tænd maskinen ved først at trykke knoppen A (= sikkerhedsafbryder, som ikke kan låses) ind og derefter trykke på startknappen N
  - Sluk maskinen ved at slippe startknappen N
  - **! Når maskinen slukkes, fortsætter klippesnoren med at dreje i et par sekunder**
  - Sørg for, at klippesnoren holder op med at dreje, før værktøjet tændes igen
  - **! Værktøjet må ikke tændes og slukkes hurtigt efter hinanden**
- Indikator for batteritilstand ⑬
  - Tryk på knappen til batteri-indikatoren M for at se batteristrømmen ⑬a
  - **! Når batteri-indikatorens nederste trin blinker, når der trykkes på knappen Q⑬b, er batteriet tomt**
  - **! Når batteri-indikatorens andet trin blinker, når der trykkes på knappen Q⑬c, er batteriet uden for den tilladte driftstemperatur**
- Batteribeskyttelse
  Maskinen slukker pludselig eller den kan ikke tændes, når
  - **Belastning er for høj** --> fjern belastningen og start værktøjet igen
  - **Batteritemperaturen er ikke inden for det tilladte område på -20 til +50°C** --> 2 af trinene på batteri-indikatoren begynder at blinke, når der trykkes på knappen Q ⑬c. Vent, indtil batteriet er tilbage inden for det tilladte temperaturområde
  - **Batteriet er næsten helt afladet (for at beskytte mod dyb afladning)** --> batteri-indikatoren viser et lavt batteriniveau eller blinkende lavt batteriniveau ⑬b, når der trykkes på knappen Q. Oplad batteriet
  - **! Tryk ikke på tænd/sluk-knappen, hvis maskinen automatisk slukker, da det kan beskadige batteriet**
- Indstilling af styrehåndtagets placering ⑯
  - Tryk på justeringsknappen til styrehåndtaget M
  - Drej styrehåndtaget B til den ønskede placering
  - Justeringsknap til løsning af styrehåndtaget M
  - **! styrehåndtaget må ikke sættes over mærket på kabinettet, når det justeres**
- Indstilling af rørets længde ⑰
- Indstilling af hovedhåndtagets Y-retning ⑱
  - Sæt det nedre kabinet og beskyttelsesskærmen H på plads (med foden eller hånden)
  - Træk teleskoprøret K opad, og drej det 90 grader med uret
  - Slip røret, hvorefter det automatisk låses fast i kantklipningsfunktionen
- Indstilling af drejefunktionen ⑲
  - Indstil rørets vinkel i henhold hertil
    1. Fritstående opbevaring
    2. Klipning i snævre steder
    3. Regelmæssig klipning
    4. Klipning under lave genstande
    5. Kantklipningsfunktion
- Sådan bruges blomsterskærmen ⑳
  Brug blomsterskærmen til at beskytte dine planter, når der klippes omkring dem
  - Fold blomsterskærmen F nedad
  Tag blomsterskærmen af, hvis du skal bruge kantklipningsfunktionen eller hvis du skal klippe steder i nærheden af hårde genstande
  - Fold blomsterskærmen F opad
- Indstilling af maskinen til klipning
  - Indstil rørets længde L ⑰
  - Sæt hovedhåndtagets på klippeindstillingen ⑱
  - Brug drejeindstilling 2, 3 eller 4 ⑲
  - Brug blomsterskærmen F ⑳
- Opsætning af maskinen til kantningklipning
  - Indstil rørets længde L ⑰
  - Sæt hovedhåndtagets på kantklipningsindstillingen ⑱
  - Brug drejeindstilling 5 ⑲
  - Afbryd blomsterskærmen F ⑳
  - Ved kantklipning skal maskinen altid støttes af kantklipningshjulet G ㉒
- Klipning
  - **! kontroller, at der ikke er sten, affald eller andre fremmedlegemer på det område, der skal beskæres**
  - **! Du skal først gå i gang med at klippe, når maskinen kører på fuld hastighed**
  - Højt græs skal klippe i lag (start altid fra toppen)
  - Klip kun med spidsen af klippesnoren
  - Klip ikke fugtigt eller vådt græs
  - Sørg for, at det klippede græs ikke tilstopper spolen (undgå, at klippe for meget ad gangen)
  - Undgå, at overbelaste maskinen
  - Klik forsigtigt omkring træer og buske, så de ikke kommer i kontakt med klippesnoren
  - Maskinen skal holdes væk fra solide genstande, så klippesnoren beskyttes mod overdreven slid
  - Vær opmærksom på kræfterne fra tilbageslag, hvis værktøjet rammer faste genstande
- Sådan holdes og styres maskinen ㉑ ㉒
  - Ved klipning af højt græs, skal maskinen langsomt svinges fra side til side
  - Ved klipning af kortere græs, skal du holde maskinen skrå, som vist på billedet
  - Hold ordentligt fast i maskinen med begge hænder, så du altid har fuld kontrol over den
  - Opretholde en stabil arbejdsstilling
  - Hold altid maskinen godt væk fra kroppen
  - Ved kantklipning skal maskinen altid understøttes af kantklipningshjulet G ㉒
- Snorfremføring
  Snoren fremføres automatisk, når maskinen tændes og slukkes
  - Klippesnoren skubbes ud og klippes af til den rigtige længde med kniven E
  - **! Vær forsigtig og undgå skader fra kniven til klippesnoren E**

- Manuel udskrubning af klippesnoren ㉓
  - Sluk maskinen og tag batteriet ud
  - træk i snoren samtidig med at du trykker og slipper knappen til snorfremføringen U
  - Når klippesnoren er blevet trukket ud, skal maskinen holdes i sin normale driftsposition, før den tændes
  - Skub regelmæssigt klippesnoren ud, så en fuld klippecirkel opretholdes
  - hvis motoren kører uden belastning og der ikke klippes græs, eller hvis klippesnoren sidder fast, er slidt eller ødelagt, skal du trække den ind i spolen igen eller skifte spolesystemet
- Tilbagekørsel af spolen ㉕
  Hvis klippesnoren ikke stikker ud af hullet i spoleholderen W
  ! Sluk altid maskine og tag batteriet ud
  - Tag spoledækslet R af og tag spolen T ud fra spoleholderen V
  - Bøj enden af klippesnoren, og sæt den fast i oprulningshullet S
  - spol klippesnoren stramt tilbage i lag i pilens retning
  - Sæt klippesnoren i snorhullet X. Sørg for, at den sidder ordentligt fast (sørg for at efterlade nok snor)
  - Stik klippesnoren gennem hullet i spoleholderen W, før du sætter den oprullede spole i spoleholderen V
  ! Sørg for, at spolen sidder ordentligt på plads, og træk derefter klippesnoren ud af rillen X
  - Sæt spoledækslet R på
- Udskiftning af spolen ㉕
  ! Sluk altid maskine og tag batteriet ud
  - Tag den gamle spole ud, og sæt den nye spole i, som vist på billedet
  - Brug kun SKIL-spolen TBDmed denne maskine (**skader som følge af brug af andre spolesystemer dækkes ikke af garantien**)
  - Når du har skifte spolen, skal du lave en testkørsel i mindst ét minut uden belastning, så du er sikker på at maskinen virker ordentligt
  ! Sørg for, at maskinen er slukket, når du sætter batteriet i

VEDLIGEHOLDELSE/SERVICE

- Sluk altid maskinen, fjern batteripakken og sørg for, at alle bevægelige dele er stoppet helt
- Hold altid maskinen ren (især ventilationsåbningerne D ②)
  - Rengør maskinen med en fugtig klud (brug ikke rengøringsmidler eller opløsningsmidler)
  - Rengør kniven til klippesnoren E ② og beskyttelsesskærmen H ② efter hver brug
  - Rengør regelmæssigt ventilationsåbningerne D ② med en børste eller trykluft
- Kontroller regelmæssigt trimmerhovedets tilstand, og at alle møtrikker, bolte og skruer er spændt fast
- Kontroller regelmæssigt værktøjet for slidte eller beskadigede dele, og få dem repareret/udskiftet, når nødvendigt
- Opbevaring
  Opbevaringsmetode ㉔
  - Monter opbevaringsskinnen C på væggen med 2 skruer (medfølger ikke), og sørg for at den er i vater
- Skulle maskinen, trods omhyggelig fabrikation og kontrol, holde op med at virke, skal maskinen repareres på et serviceværksted, der er autoriseret til reparation af SKIL-maskiner
  - Send maskinen helt samlet med et købsbevis til forhandleren eller nærmeste SKIL-serviceværksted (adresser og reservedelstegning af maskinen findes på www.skil.com)
- Husk, at beskadigelse som følge af overbelastning eller forkert håndtering af produktet ikke er omfattet af garantien (se www.skil.com vedrørende SKIL-garantibetingelserne, eller spørg din forhandler)

FEJLFINDING

- Følgende liste viser problemsymptomer, mulige årsager og eventuelle løsninger (hvis du ikke kan finde årsagen og rette problemet, bedes du kontakte forhandleren eller serviceværkstedet)
  ! I tilfælde af elektrisk eller mekanisk fejlfunktion skal der straks slukkes for værktøjet og batteriet tages ud

★ Værktøjet fungerer ikke
- batteriet er afladet -> oplad batteriet
- varmt batteri -> lad batteriet køle ned
- intern fejl -> kontakt forhandleren/serviceværkstedet

★ Værktøjet skal bruges med mellemrum
- defekt indvendig ledningsføring -> kontakt forhandler/ serviceværkstedet
- defekt tænd/sluk-knap -> kontakt forhandler/ serviceværkstedet

★ Værktøj vibrerer unormalt meget
- Græsset er for højt -> klip græsset i lag

★ Værktøjet skærer ikke
- Klippesnoren for kort/ødelagt -> skub mere klippesnor ud manuelt

★ Klippesnoren kan ikke skubbes ud
- Spolen er tom -> Se spolen efter; spol tilbage hvis nødvendigt
- Klippesnoren er indviklet i spolen -> Se spolen efter; spol tilbage hvis nødvendigt

★ Klippesnoren klippes ikke af i den rigtige længde -> tag skærmen af kniven

★ Klippesnoren går hele tiden i stykker
- Klippesnoren er indviklet i spolen -> Se spolen efter; spol tilbage hvis nødvendigt
- Kantklipperen bruges forkert -> klip kun med spidsen af klippesnoren; undgå sten, vægge og andre hårde genstande; skub regelmæssigt klippesnoren ud

MILJØ

Kun for EU-lande

- **Elværktøj, tilbehør og emballage må ikke bortskaffes som almindeligt affald**
  - i henhold til det europæiske direktiv 2012/19/EF om bortskaffelse af elektriske og elektroniske produkter og gældende national lovgivning, skal brugt elværktøj indsamles separat og bortskaffes på en måde, der skåner miljøet mest muligt
  - Symbolet ⑨ er en påmindelse om dette, når produktet skal bortskaffes
  ! Beskyt batteri terminaler med bredt tape for at undgå kortslutning

STØJ/VIBRATION

- **0231**

Målt i henhold til EN 62841 er lydtryksniveauet for dette værktøj 67 dB(A) (usikkerhed K = 3 dB) og lydstyrkeniveauet 86 dB(A) (usikkerhed K = 5,2 dB) og vibrationen 4,97 m/s^2 (triax vektorsum; usikkerhed K = 1,5 m/s^2)

- **0241**
  Målt i henhold til EN 62841 er lydtryksniveauet for dette værktøj 71 dB(A) (usikkerhed K = 3 dB) og lydstyrkeniveauet 90 dB(A) (usikkerhed K =3 dB) og vibrationen < 2,5 m/s^2 (triax vektorsum; usikkerhed K = 1,5 m/s^2)
- Vibrationsniveauet er målt i henhold til den standardiserede test som anført i EN 62841. Det kan benyttes til at sammenligne to stykker værktøj og som en foreløbig bedømmelse af udsættelsen for vibrationer, når værktøjet anvendes til de nævnte form
  - anvendes værktøjet til andre formål eller med andet eller dårligt vedligeholdt tilbehør, kan dette øge udsættelsesniveauet betydeligt
  - de tidsrum, hvor værktøjet er slukket, eller hvor det kører uden reelt at udføre noget arbejde, kan **reducere** udsættelsesniveauet betydeligt

  ! Beskyt dig selv imod virkningerne af vibrationer ved at vedligeholde værktøjet og dets tilbehør, ved at holde dine hænder varme og ved at organisere dine arbejdsmønstre

N

Trådløs trimmer 0231/0241

INTRODUKSJON

- Denne maskinen er beregnet for klipping av gress og ugress under busker samt på skråninger og kanter som ikke kan nås med en gressklipper
- Se etter at emballasjen inneholder alle deler, som vist på tegningen ②
- Ta kontakt med forhandleren når deler mangler eller er skadet
- **Les denne instruksjonen nøye før bruk, og ta vare på den for fremtidig bruk** ③
- **Gjør deg spesielt godt kjent med sikkerhets-veiledningene og advarslene; hvis du unnlater å følge dem, kan du risikere alvorlige skader**

TEKNISKE DATA ①

PRODUKTELEMENTER ②

A Sikkerhetsbryter
B Føringshåndtak
C Lagringsskinne
D Ventilasjonsåpninger
E Linjekuttingsblad
F Blomsterbeskyttelse
G Kanthjul
H Kuttevern
J Pivot-knapp
K Teleskoprør
L Låsehylse
M Justeringsknapp for styrehåndtak
N Utløserbryter
P Enkel lagringskrok
Q Knapp for batterinivåindikator
R Spoledeksel
S Hengende hull
T Spole
U Trådutmatingsknapp
V Spoleholder
W Spoleholderhull
X Linjespor
Y Hovedhåndtak

SIKKERHET

Generelle maskinsikkerhetsadvarsler

⚠ **Les alle sikkerhetsadvarsler, instruksjoner, illustrasjoner og spesifikasjoner som følger med denne maskinen.** Unnlatelse av å følge alle instruksjonene nedenfor kan føre til elektrisk støt, brann og/eller alvorlig skade.

LAGRE ALLE ADVARSLER OG INSTRUKSJONER FOR FREMTIDIG REFERANSE.
Begrepet "maskin" i advarslene refererer til din nettdrevne (med ledning) maskin eller batteridrevne (trådløse) maskin.

1) Sikkerhet på arbeidsområdet

a) **Hold arbeidsområdet rent og godt opplyst.** Rotete eller mørke områder inviterer til ulykker.

b) **Ikke bruk maskiner i eksplosive atmosfærer, for eksempel i nærvær av brennbare væsker, gasser eller støv.** Maskiner lager gnister som kan antenne støv eller røyk.

c) **Hold barn og tilskuere unna mens du bruker en maskin.** Distraksjoner kan føre til at du mister kontrollen.

2) Elektrisk sikkerhet

a) **Maskinpluggene må passe til stikkontakten. Modifiser aldri støpselet på noen måte. Ikke bruk noen adapterplugger med jordede (jordede) maskiner.** Umodifiserte støpsler og matchende stikkontakter vil redusere risikoen for elektrisk støt.

b) **Unngå kroppskontakt med jordete overflater som rør, radiatorer, komfyrer og kjøleskap.** Det er en økt risiko for elektrisk støt hvis kroppen din er jordet eller jordet.

c) **Ikke bruk gressklipperen i regn eller våte forhold.** Dette kan øke risikoen for elektrisk støt.

d) **Ikke utsett ledningen for feil behandling. Bruk aldri ledningen til å bære, trekke eller koble fra maskinen. Hold ledningen unna varme, olje, skarpe kanter eller bevegelige deler.** Skadede eller sammenfiltrede ledninger øker risikoen for elektrisk støt.

e) **Når du bruker en maskin utendørs, bruk en skjøteledning som er egnet for utendørs bruk.** Bruk av en ledning egnet for utendørs bruk reduserer risikoen for elektrisk støt.

f) **Hvis det er uunngåelig å bruke en maskin på et fuktig sted, bruk en jordfeilbryter (GFCI) beskyttet forsyning.** Bruk av en GFCI reduserer risikoen for elektrisk støt.

3) Personlig sikkerhet

a) **Vær på vakt, se hva du gjør og bruk sunn fornuft når du bruker en maskin. Ikke bruk en maskin mens du er trøtt eller påvirket av narkotika, alkohol eller medisiner.** Et øyeblikks uoppmerksomhet under bruk av

maskiner kan føre til alvorlig personskade.

b) **Bruk personlig verneutstyr. Bruk alltid vernebriller.** Verneutstyr som støvmaske, sklisikre vernesko, hjelm eller hørselsvern når omgivelsene krever det, reduserer risikoen for personskader.

c) **Forhindre utilsiktet start. Sørg for at bryteren er i av-posisjon før du kobler til strømkilden og/eller batteripakken, plukker opp eller bærer maskinen.** Å bære maskiner med fingeren på bryteren eller energigivende maskiner som har bryteren på, inviterer til ulykker.

d) **Fjern eventuell justeringsnøkkel eller skiftenøkkel før du slår på maskinen.** En skiftenøkkel eller en nøkkel som er festet til en roterende del av maskinen kan føre til personskade.

e) **Ikke overdriv. Hold riktig fotfeste og balanse til enhver tid.** Dette gir bedre kontroll over maskinen i uventede situasjoner.

f) **Kle deg skikkelig. Ikke bruk løstsittende klær eller smykker. Hold hår og klær på avstand fra bevegelige deler.** Løse klær, smykker eller langt hår kan sette seg fast i bevegelige deler.

g) **Hvis det leveres enheter for tilkobling av støvavsug og oppsamlingsanlegg, sørg for at disse er tilkoblet og riktig brukt.** Bruk av støvoppsamling kan redusere støvrelaterte farer.

h) **Ikke la kjennskap oppnådd ved hyppig bruk av maskiner tillate deg å bli selvtilfreds og ignorere maskinsikkerhetsprinsipper.** En uforsiktig handling kan forårsake alvorlig skade i løpet av en brøkdel av et sekund.

4) Maskinbruk og -vedlikehold

a) **Ikke tving maskinen. Bruk riktig maskin for din applikasjon.** Riktig maskin vil gjøre jobben bedre og sikrere med den hastigheten den ble designet for.

b) **Ikke bruk maskinen hvis bryteren ikke slår den av og på.** Enhver maskin som ikke kan kontrolleres med bryteren er farlig og må repareres.

c) **Koble støpselet fra strømkilden og/eller fjern batteripakken, hvis den kan tas av, fra maskinen før du foretar justeringer, skifter tilbehør eller oppbevarer maskiner.** Slike forebyggende sikkerhetstiltak reduserer risikoen for å starte maskinen ved et uhell.

d) **Oppbevar inaktive maskiner utilgjengelig for barn og la ikke personer som ikke er kjent med maskinen eller disse instruksjonene bruke maskinen.** Maskiner er farlige i hendene på utrente brukere.

e) **Vedlikeholde maskiner og tilbehør. Sjekk for feiljustering eller binding av bevegelige deler, brudd på deler og andre forhold som kan påvirke maskinens drift. Hvis den er skadet, få maskinen reparert før bruk.** Mange ulykker er forårsaket av dårlig vedlikeholdte maskiner.

f) **Hold skjæremaskiner skarpe og rene.** Riktig vedlikeholdte skjæremaskiner med skarpe skjærekanter har mindre sannsynlighet for å binde seg og er lettere å kontrollere.

g) **Bruk maskinen, tilbehør og maskinbits etc. i samsvar med disse instruksjonene, og ta hensyn til arbeidsforholdene og arbeidet som skal utføres.** Bruk av maskinen til andre operasjoner enn de tiltenkte kan føre til en farlig situasjon.

h) **Hold håndtak og gripeflater tørre, rene og fri for olje og fett.** Glatte håndtak og gripeflater tillater ikke sikker håndtering og kontroll av maskinen i uventede situasjoner.

5) Bruk og vedlikehold av batterimaskin

a) **Lad kun med laderen spesifisert av produsenten.** En lader som er egnet for én type batteripakke kan skape brannfare når den brukes med en annen batteripakke.

b) **Bruk kun maskiner med spesifikt utpekte batteripakker.** Bruk av andre batteripakker kan skape risiko for skader og brann.

c) **Når batteriet ikke er i bruk skal det holdes unna andre metallgjenstander som binders, mynter, nøkler, spikere, skruer eller andre små metallgjenstander som kan lage forbindelse fra én terminal til en annen.** Kortslutning av batteripolene kan forårsake brannskader eller brann.

d) **Under farlige forhold kan væske komme ut av batteriet. Unngå kontakt med denne. Hvis kontakt oppstår ved et uhell, skyll med vann. Får du væske i øynene, skal det i tillegg søkes medisinsk hjelp.** Væske som blir slynget ut av batteriet, kan forårsake irritasjon eller brannsår.

e) **Ikke bruk en batteripakke eller maskin som er skadet eller modifisert.** Skadde eller modifiserte batterier kan oppføre seg uforutsigbart og medføre brann, eksplosjon eller risiko for personskade.

f) **Ikke utsett en batteripakke eller maskin for brann eller høy temperatur.** Eksponering for brann eller temperatur over 130 °C kan forårsake eksplosjon.

g) **Følg alle ladeinstruksjoner og ikke lad batteripakken eller maskinen utenfor temperaturområdet spesifisert i instruksjonene.** Feil lading eller ved temperaturer utenfor spesifisert område kan skade batteriet og øke risikoen for brann.

6) Service

a) **Få service på maskinen av en kvalifisert reparasjonsperson som kun bruker identiske reservedeler.** Dette vil sikre at sikkerheten til maskinen opprettholdes.

b) **Batteripakker som er skadet, må aldri brukes.** Service på batteripakker må bare utføres av produsenten eller autoriserte tjenesteleverandører.

SIKKERHETSADVARSLER FOR PLENKANTTRIMMER

- **Ikke bruk maskinen under dårlige værforhold, spesielt når det er fare for lynnedslag.** Dette reduserer risikoen for å bli truffet av lynet.
- **Inspiser området grundig for dyreliv der maskinen skal brukes.** Dyreliv kan bli skadet av maskinen under drift.
- **Inspiser området der maskinen skal brukes grundig og fjern alle steiner, pinner, ledninger, bein og andre fremmedlegemer.** Gjenstander som kastes kan forårsake personskade.
- **Før du bruker maskinen, inspiser alltid visuelt for å se at kutteren og kutterenheten ikke er skadet.** Skadede deler øker risikoen for skade.
- **Hold vaktene på plass. Beskyttere må være i brukbar stand og være riktig montert.** En beskyttelse som er løs, skadet eller ikke fungerer som den skal, kan føre til personskade.
- **Hold alle kjøleluftinntak fri for rusk.** Blokkerte

luftinntak og rusk kan føre til overoppheting eller brannfare.
- **Bruk øyevern og hørselvern.** Adekvat verneutstyr vil redusere personskade.
- **Når du bruker maskinen, bruk alltid sklisikre og beskyttende fottøy. Ikke bruk maskinen når du er barbeint eller bruker åpne sandaler.** Dette reduserer sjansen for skade på føttene ved kontakt med de bevegelige kutterne eller linjene.
- **Bruk alltid klær som bukser som dekker operatørens ben mens du bruker maskinen.** Kontakt med den bevegelige kutteren eller ledningen kan forårsake skade.
- **Hold tilskuere unna mens du bruker maskinen.** Kastet rusk kan føre til alvorlig personskade.
- **Ikke bruk maskinen over midjehøyde.** Dette bidrar til å forhindre utilsiktet kutterkontakt og gir bedre kontroll over maskinen i uventede situasjoner.
- **Vær forsiktig når du bruker maskinen i vått gress. Gå, aldri løp.** Dette reduserer risikoen for å skli og falle, noe som kan føre til personskade.
- **Ikke bruk maskinen i for bratte bakker.** Dette reduserer risikoen for tap av kontroll, sklir og fall som kan føre til personskade.
- **Når du jobber i skråninger, vær alltid sikker på fotfeste, arbeid alltid på tvers av skråninger, aldri opp eller ned og utvis ekstrem forsiktighet når du endrer retning.** Dette reduserer risikoen for tap av kontroll, skliing og fall som kan føre til personskade.
- **Hold alle strømledninger og kabler unna skjæreområdet**. Strømledninger eller kabler kan være skjult i hekker eller busker og kan ved et uhell kuttes eller skades av ledningen eller kutteren.
- **Hold alle deler av kroppen unna den bevegelige trimmerkutteren eller linen. Ikke fjern materiale fra maskinen før den er koblet fra strømkilden.** Den bevegelige trimmerkutteren eller linen kan føre til alvorlig personskade.
- **Bær maskinen med maskinen slått av og vekk fra kroppen.** Riktig håndtering av maskinen vil redusere sannsynligheten for utilsiktet kontakt med en bevegelig trimmer eller line.
- **Bruk kun nye klippehoder og trimmerkuttere eller linjer spesifisert av produsenten. Ikke bytt ut trimmerkuttere eller linjer med metalltråder eller kniver.** Feil reservedeler kan føre til tap av kontroll, brudd og skade.

SIKKERHETSADVARSLER FOR GRESSTRIMMER

- **Ikke bruk maskinen under dårlige værforhold, spesielt når det er fare for lynnedslag.** Dette reduserer risikoen for å bli truffet av lynet.
- **Inspiser området grundig for dyreliv der maskinen skal brukes.** Dyreliv kan bli skadet av maskinen under drift.
- **Inspiser området der maskinen skal brukes grundig og fjern alle steiner, pinner, ledninger, bein og andre fremmedlegemer.** Gjenstander som kastes kan forårsake personskade.
- **Før du bruker maskinen, inspiser alltid visuelt for å se at kutteren eller bladet og kutteren eller knivenheten ikke er skadet.** Skadede deler øker risikoen for skade.
- **Følg instruksjonene for å bytte tilbehør.** Feil strammede bolter eller muttere kan enten skade bladet eller føre til at det løsner.
- **Bruk øye-, øre-, hode- og håndbeskyttelse.** Tilstrekkelig verneutstyr vil redusere personskade ved flyvende rusk eller utilsiktet kontakt med skjærelinjen eller bladet.
- **Når du bruker maskinen, bruk alltid sklisikre og beskyttende fottøy. Ikke bruk maskinen når du er barbeint eller bruker åpne sandaler.** Dette reduserer sjansen for skade på føttene ved kontakt med de bevegelige kutterne eller linjene.
- **Når du bruker maskinen, bruk alltid lange bukser.** Eksponert hud øker sannsynligheten for skade fra gjenstander som kastes.
- **Hold tilskuere unna mens du bruker maskinen.** Kastet rusk kan føre til alvorlig personskade.
- **Bruk alltid to hender når du bruker maskinen.** Å holde maskinen med begge hender vil unngå å miste kontrollen·
- **Hold kun maskinen i de isolerte gripeflatene, fordi skjærelinjen eller bladet kan komme i kontakt med skjulte ledninger.** Kuttesnor eller kniver som kommer i kontakt med en "strømførende" ledning kan gjøre utsatte metalldeler på maskinen "strømførende" og kan gi operatøren et elektrisk støt.
- **Hold alltid godt fotfeste og bruk maskinen kun når du står på bakken.** Glatte eller ustabile overflater kan føre til tap av balanse eller kontroll over maskinen.
- **Ikke bruk maskinen i for bratte bakker.** Dette reduserer risikoen for tap av kontroll, skliing og fall som kan føre til personskade.
- **Når du jobber i skråninger, vær alltid sikker på fotfeste, arbeid alltid på tvers av skråninger, aldri opp eller ned og utvis ekstrem forsiktighet når du endrer retning.** Dette reduserer risikoen for tap av kontroll, skliing og fall som kan føre til personskade.
- **Hold alle deler av kroppen unna kutteren, linen eller bladet når maskinen er i drift. Før du starter maskinen, sørg for at kutteren, linen eller bladet ikke kommer i kontakt med noe.** Et øyeblikks uoppmerksomhet mens du bruker maskinen kan føre til skade på deg selv eller andre.
- **Ikke bruk maskinen over midjehøyde.** Dette bidrar til å forhindre utilsiktet kutter- eller knivkontakt og gir bedre kontroll over maskinen i uventede situasjoner.
- **Når du skjærer børster eller spirer som er under spenning, vær oppmerksom på at du fjærer tilbake.** Når spenningen i trefibrene løsnes, kan børsten eller spiren treffe operatøren og/eller kaste maskinen ut av kontroll.
- **Vær ekstremt forsiktig når du skjærer børster og spirer.** Det slanke materialet kan fange bladet og bli pisket mot deg eller trekke deg ut av balanse.
- **Oppretthold kontroll over maskinen og berør ikke kuttere, linjer eller kniver og andre farlige bevegelige deler mens de fortsatt er i bevegelse.** Dette reduserer risikoen for skade fra bevegelige deler.
- **Bær maskinen med maskinen slått av og vekk fra kroppen.** Riktig håndtering av maskinen vil redusere sannsynligheten for utilsiktet kontakt med en bevegelig kutter, line eller kniv.
- **Bruk kun nye kuttere, linjer, skjærehoder og kniver spesifisert av produsenten.** Feil reservedeler kan øke risikoen for brudd og skade.
- **Når du fjerner fastkjørt materiale eller utfører service på maskinen, sørg for at bryteren er av og batteripakken er fjernet.** Uventet start av maskinen

under fjerning av fastkjørt materiale eller service kan føre til alvorlig personskade.

TA VARE PÅ DISSE INSTRUKSJONENE!

BATTERIER

- **Batteriet som følger med, hvis det finnes, er delvis oppladet** (for å sikre full kapasitet på batteriet, lad batteriet helt i batteriladeren før du bruker maskinen for første gang)
- **Bruk kun følgende batterier og ladere med denne maskinen**
- SKIL-batteri: BR1*31****
- SKIL lader: CR1*31****
- Ikke bruk batteriet når det er skadet; den bør byttes ut
- Ikke demonter batteriet
- Ikke utsett maskin/batteri for regn
- Tillatt omgivelsestemperatur (maskin/lader/batteri):
  - ved lading 4...40°C
  - under drift –20...+50°C
  - under lagring –20...+50°C

FORKLARING AV SYMBOLER PÅ MASKIN/BATTERI

③ Les bruksanvisningen før bruk
④ Batterier kan eksplodere når de kastes i brann, så ikke brenn batteriet uansett årsak
⑤ Oppbevar maskin/lader/batteri på steder der temperaturen ikke vil overstige 50°C
⑥ Vær oppmerksom på risikoen for skade forårsaket av flyvende rusk
⑦ Bruk vernebriller og hørselsvern
⑧ Hold tilskuere unna
⑨ Ikke kast elektrisk verktøy og batterier sammen med husholdningsavfall
⑩ Koble fra batteriet før vedlikehold
⑪ Avstanden mellom maskinen og tilskuere skal være minst 15 m
⑫ Ikke bruk metallblader

BRUK

- Monteringsanvisninger ⑭
  - monter skjærebeskyttelsen H som vist med 2 skruer
  - **! bruk aldri maskinen uten skjærebeskyttelse H**
  - bruk blomsterbeskyttelse F
  - monter styrehåndtaket B som vist
- Lader batteri
  - **! les sikkerhetsadvarslene og instruksjonene som følger med laderen**
- Ta ut/installere batteriet ②
- På/av ⑮
  - slå på maskinen ved først å trykke på knappen A (= sikkerhetsbryter som ikke kan låses) og deretter trykke på avtrekkeren N
  - slå av maskinen ved å slippe utløserbryteren N
  - **! etter at maskinen er slått av, fortsetter skjærelinjen å rotere i noen sekunder**
  - la skjærelinjen slutte å rotere før den slås på igjen
  - **! ikke slå på og av raskt**
- Batterinivåindikator ⑬
  - trykk på batterinivåindikatorknappen Q for å vise gjeldende batterinivå ⑬a
  - **! når det laveste nivået på batteriindikatoren begynner å blinke etter å ha trykket på knappen Q ⑬b, er batteriet tomt**
  - **! når 2 nivåer av batteriindikatoren begynner å blinke etter å ha trykket på knappen Q ⑬c, er batteriet ikke innenfor det tillatte driftstemperaturområdet**
- Batteribeskyttelse
  Maskinen blir plutselig slått av eller forhindret fra å slås på, når
  - **lasten er for høy** --> fjern lasten og start på nytt
  - **batteritemperaturen er ikke innenfor det tillatte driftstemperaturområdet på -20 til +50°C** --> 2 nivåer av batterinivåindikatoren begynner å blinke når du trykker på knappen Q ⑬c; vent til batteriet er tilbake innenfor det tillatte driftstemperaturområdet
  - **batteriet er nesten tomt (for å beskytte mot dyp utlading)** --> lavt batterinivå eller blinkende lavt batterinivå ⑬b vises av batterinivåindikatoren når du trykker på knappen Q; lade batteriet
  - **! ikke fortsett å trykke på av/på-bryteren etter at maskinen er slått av automatisk; batteriet kan være skadet**
- Stille inn styrehåndtakets posisjon ⑯
  - Trykk på styrehåndtakets justeringsknapp M
  - Drei styrehåndtaket B til ønsket posisjon
  - Slipp styrehåndtakets justeringsknapp M
  - **! styrehåndtaket kan ikke overskride merket på huset under justering**
- Stille inn rørlengden ⑰
- Stille inn hovedhåndtakets Y-retning ⑱
  - fest det nedre huset og skjærevernet H på plass (med foten eller hånden)
  - trekk opp teleskoprøret K og vri med klokken 90 grader
  - slipp, og røret låses automatisk i kantmodus
- Stille inn pivotfunksjonen ⑲
  - still inn rørvinkel iht
    1. frittstående oppbevaring
    2. trimming i trange rom
    3. vanlig trimming
    4. trimming under lave gjenstander
    5. kantfunksjon
- Bruke blomsterbeskyttelsen ⑳
  Bruk blomsterbeskyttelsen for å beskytte dyrebare planter mot utilsiktet beskjæring
  - brett blomsterbeskytteren F nedover
  Koble fra blomsterbeskyttelsen for kantfunksjon eller for trimming nær harde hindringer
  - brett blomsterbeskytteren F oppover
- Sette opp maskinen for trimming
  - still inn rørlengde L ⑰
  - still inn hovedhåndtakets orientering i trimmeposisjon ⑱
  - bruk pivotposisjon 2, 3 eller 4 ⑲
  - bruk blomsterbeskyttelse F ⑳
- Sette opp maskinen for kantklipping
  - still inn rørlengde L ⑰
  - still inn hovedhåndtakets orientering i kantposisjon ⑱
  - bruk pivotposisjon 5 ⑲
  - koble fra blomsterbeskyttelsen F ⑳
  - for kanting, støtt maskinen med kanthjulet G ㉒
- Trimming
  - **! pass på at kutteområdet er fritt for steiner, rester og andre fremmede gjenstander**
  - **! start trimmingen først når maskinen går på full hastighet**

- klipp langt gress i lag (begynn alltid fra toppen)
- trim kun med tuppen av skjærelinjen
- ikke klipp fuktig eller vått gress
- forhindre at det klippede gresset tetter til spolen (ikke klipp kraftig)
- ikke overbelast maskinen
- skjær forsiktig rundt trær og busker, slik at de ikke kommer i kontakt med skjærelinjen
- Hold maskinen unna faste gjenstander for å beskytte skjærelinjen mot overdreven slitasje
- Vær oppmerksom på tilbakeslagskreftene som oppstår når faste gjenstander berøres

- Holde og lede maskinen ㉑ ㉒
  - for å klippe langt gress sving maskinen sakte fra høyre til venstre og omvendt
  - for å klippe kortere gress, vipp maskinen som vist
  - hold maskinen fast med begge hender, slik at du til enhver tid har full kontroll over maskinen
  - opprettholde en stabil arbeidsstilling
  - Hold alltid maskinen godt unna kroppen
  - for kanting la maskinen støttes av kanthjulet G ㉒
- Linjeföring
  Linjen mates automatisk når maskinen slås på eller av
  - skjærelinjen frigjøres og kuttes av til riktig lengde med skjærekniv E

  ! vær forsiktig mot skade fra skjæreblad E
- Mate linjen manuelt ㉓
  - slå av maskinen og ta ut batteriet
  - trekk i snøret og fortsett å trekke, trykk og slipp deretter trådmatingsknappen U
  - etter linjemating, sett alltid maskinen tilbake til normal driftsstilling før den slås på
  - mat snoren regelmessig for å opprettholde hele kuttesirkelen
  - når motoren kjører uten last og det ikke er klippet noe gress, er trimmersnoren slitt eller ødelagt. Spol spolen tilbake eller bytt ut spolesystemet
- Spole tilbake ㉕
  I tilfelle skjærelinjen ikke stikker ut fra spoleholderhullet W

  ! slå alltid av maskinen og ta ut batteriet
  - ta av snelledekselet R og ta ut spolen T fra snelleholderen V
  - bøy enden av skjærelinjen og hekt den i viklingshullet S
  - spol skjærelinjen jevnt tilbake i lag i pilretningen
  - Sett skjærelinjen inn i linjesporet X og sørg for at den er sikkert på plass (la tilstrekkelig lengde på linen)
  - tre skjæretråden gjennom snelleholderhullet W før du setter den opprullede spolen inn i snelleholderen V

  ! sørg for at spolen sitter sikkert på plass, og trekk deretter skjærelinjen fra spor X
  - monter spoledeksel R
- Bytter spolen ㉕

  ! slå alltid av maskinen og ta ut batteriet
  - fjern gammel spole og monter ny spole som vist
  - bruk kun SKIL-spolen TBD med denne maskinen (**skader på grunn av bruk av andre spoler vil bli ekskludert fra garantien**)
  - etter utskifting av spolen, testkjør maskinen i minst ett minutt uten belastning for å sikre at maskinen fungerer som den skal

  ! sørg for at maskinen er slått av når du setter inn batteriet

VEDLIKEHOLD / SERVICE

- Slå alltid av maskinen, ta ut batteripakken og sørg for at alle bevegelige deler har stoppet helt
- Hold alltid maskinen ren (spesielt ventilasjonsåpninger D ②)
  - rengjør maskinen med en fuktig klut (ikke bruk rengjøringsmidler eller løsemidler)
  - ren linje skjæreblad E ② og skjærebeskyttelse H ② etter hver bruk
  - rengjør ventilasjonsåpningeneD ② regelmessig med en børste eller trykkluft
- Kontroller regelmessig tilstanden til skjærehodet og tettheten til muttere, bolter og skruer
- Kontroller regelmessig for slitte eller skadede komponenter og få dem reparert/byttet ut ved behov
- Oppbevaring
  Lagringsmetode ㉔
  - Monter oppbevaringsskinne C sikkert på veggen med 2 skruer (medfølger ikke) og vannrett
- Hvis maskinen skulle svikte til tross for forsiktighet i produksjons- og testprosedyrene, bør reparasjonen utføres av et ettersalgsservicesenter for SKIL elektroverktøy
  - send maskinen umontert sammen med kjøpsbevis til din forhandler eller nærmeste SKIL-servicestasjon (adresser samt serviceskjema for maskinen er oppført på www.skil.com)
- Vær oppmerksom på at skade på grunn av overbelastning eller feil håndtering av produktet vil bli ekskludert fra garantien (for SKILs garantibetingelser se www.skil.com eller spør din forhandler)

FEILSØKING

- Følgende liste viser problemsymptomer, mulige årsaker og korrigerende tiltak (hvis ikke disse identifiserer og utbedrer problemet, ta kontakt med forhandler eller serviceavdeling).

  ! Hvis det skulle oppstå en elektrisk eller mekanisk svikt, må du umiddelbart slå av verktøyet og ta ut batteriet

★ Verktøyet virker ikke
- tomt batteri -> lad batteriet
- varmt batteri -> la batteriet kjøle ned
- innvendig feil -> kontakt forhandler/serviceavdeling

★ Verktøyet virker ujevnt.
- innvendig krets defekt -> kontakt forhandler/ serviceavdeling
- av/på-bryter defekt -> kontakt forhandler/ serviceavdeling

★ Verktøyet vibrerer urnormalt mye
- gresset for høyt -> klippet i etapper

★ Verktøyet kutter ikke
- line for kort/avbrutt -> mate linen manuelt

★ Linjen kan ikke mates
- spole tom -> inspiser spole; spole tilbake om nødvendig
- line viklet inn i spolen -> inspiser spolen; spole tilbake om nødvendig

★ Snoren er ikke kuttet av til riktig lengde -> fjern dekselet fra skjærebladet

★ Linjen går i stykker
- line viklet inn i spolen -> inspiser spolen; spole tilbake om nødvendig
- trimmer feil brukt -> trim kun med tuppen av snøret; unngå steiner, vegger og andre harde gjenstander;

mate linjen regelmessig

MILJØ

Kun for EU-land

- **Ikke kast elektrisk verktøy, tilbehør og emballasje sammen med husholdningsavfall**
  - i henhold til det europeiske direktivet 2012/19/EC om avfall av elektrisk og elektronisk utstyr og implementering av dette i samsvar med nasjonal lovgivning, må elektriske verktøy som har nådd slutten av levetiden samles inn separat og returneres til et miljøvennlig resirkuleringsanlegg
  - symbolet ⑨ vil minne deg på dette når behovet for avhending oppstår
  - **! før batteriene kastes, tape over polene med tykk tape for å unngå kortslutning**

STØY / VIBRASJON

- **0231**
  Målt i samsvar med EN 62841 er lydtrykknivået til dette verktøyet 67 dB(A) (usikkerhet K = 3 dB) og lydeffektnivået 86 dB(A) (usikkerhet K = 5,2 dB), og vibrasjonen 4,97 m/s^2 (triakset vektorsum; usikkerhet K = 1,5 m/s^2)
- **0241**
  Målt i samsvar med EN 62841 er lydtrykknivået til dette verktøyet 71 dB(A) (usikkerhet K = 3 dB) og lydeffektnivået 90 dB(A) (usikkerhet K = 3 dB), og vibrasjonen < 2,5 m/s^2 (triakset vektorsum; usikkerhet K = 1,5 m/s^2)
- Vibrasjonsutslippsnivået er målt i henhold til en standardisert test gitt i EN 62841; det kan brukes til å sammenligne ett verktøy med et annet og som en foreløpig vurdering av eksponering for vibrasjoner ved bruk av verktøyet til de nevnte bruksområdene
  - bruk av verktøyet til forskjellige applikasjoner, eller med annet eller dårlig vedlikeholdt tilbehør, kan øke eksponeringsnivået betydelig
  - Tidene når verktøyet er slått av eller når det kjører, men ikke gjør jobben, kan **redusere** eksponeringsnivået betydelig
  - **! beskytt deg selv mot virkningene av vibrasjoner ved å vedlikeholde verktøyet og utstyret, holde hendene varme og organisere arbeidsmåten din**

FIN

Akkukäyttöinen ruohotrimmeri 0231/0241

ESITTELY

- Käytetään ruohotrimmerinä tai nurmikon reunaleikkurina, joihin ei pääse ruohonleikkurilla
- Varmista, että pakkaus sisältää kaikki osat, jotka näkyvät piirroksessa ②
- Jos osia puuttuu tai on vioittunut, ota yhteyttä jälleenmyyjään
- **Lue tämä ohjekirja huolella ennen käyttöä ja pidä se tallella tulevia tarpeita varten** ③
- **Kiinnitä erityistä huomiota turvallisuutta koskeviin ohjeisiin ja varoituksiin; näiden laiminlyönti voi aiheuttaa vakavan vaurioitumisen**

TEKNISET TIEDOT ①

TUOTTEEN OSAT ②

A Turvakytkin
B Ohjauskahva
C Säilytyskisko
D Tuuletusaukot
E Siiman leikkuuterä
F Kukkasuoja
G Reunaleikkurin pyörä
H Leikkuusuoja
J Kääntöpainike
K Teleskooppiputki
L Lukitusholkki
M Ohjauskahvan säätönuppi
N Liipaisukytkin
P Helppo säilytyskoukku
Q Akun varaustason ilmaisinpainike
R Kelan kansi
S Kelausreikä
T Kela
U Siimansyöttöpainike
V Kelanpidin
W Kelanpitimen reikä
X Siiman aukko
Y Pääkahva

TURVALLISUUS

Yleiset koneturvallisuusvaroitukset

⚠ **Lue kaikki tämän koneen mukana tulleet turvallisuusvaroitukset, ohjeet, piirustukset ja tekniset tiedot.** Jos kaikkia alla olevia ohjeita ei noudateta, seurauksena saattaa olla sähköisku, tulipalo ja/tai vakava loukkaantuminen.

SÄILYTÄ KAIKKI VAROITUKSET JA OHJEET MYÖHEMPÄÄ KÄYTTÖÄ VARTEN.
Varoituksissa termillä ”kone” tarkoitetaan verkkovirtakäyttöistä (johdollista) tai akkukäyttöistä (johdotonta) konetta.

1) Työalueen turvallisuus

a) **Pidä työskentelyalue siistinä ja hyvin valaistuna.** Sotkuiset tai hämärät alueet aiheuttavat onnettomuuksia.

b) **Älä käytä koneita räjähdysherkässä ympäristössä, kuten esimerkiksi syttyvien nesteiden, kaasujen tai pölyjen lähellä.** Koneet saattavat aiheuttaa kipinöitä, jotka voivat sytyttää pölyn tai höyryt.

c) **Älä päästä lapsia tai sivullisia lähelle, kun käytät konetta.** Häiriötekijät voivat aiheuttaa hallinnan menettämisen.

2) Sähköturvallisuus

a) **Koneen pistokkeiden on vastattava pistorasiaa. Älä ikinä muokkaa pistotulppaa millään tavalla. Älä käytä minkäänlaisia sovitinpistokkeita maadoitettujen koneiden kanssa.** Muokkaamattomat pistokkeet ja niihin sopivat pistorasiat vähentävät sähköiskun vaaraa.

b) **Vältä koskemasta vartalollasi maadoitettuihin**

pintoihin, kuten putkiin, lämmityspattereihin, liesiin ja jääkaappeihin. Sähköiskun riski kasvaa, jos kehosi on maadoitettu.

c) **Älä käytä ruohonleikkuria sateessa tai märissä olosuhteissa.** Tämä voi lisätä sähköiskun vaaraa.

d) **Älä väärinkäytä johtoa. Älä ikinä käytä johtoa koneen kantamiseen, vetämiseen tai pistokkeen irrottamiseen. Pidä johto poissa tulen, öljyn, terävien reunojen tai liikkuvien osien läheltä.** Vahingoittuneet tai sotkeutuneet johdot lisäävät sähköiskun vaaraa.

e) **Kun käytät konetta ulkona, käytä ulkokäyttöön tarkoitettua jatkojohtoa.** Ulkokäyttöön tarkoitetun jatkojohdon käyttö vähentää sähköiskun riskiä.

f) **Jos et voi välttää sähkötyökoneen käyttöä kosteissa olosuhteissa, käytä vikavirtasuojakytkimellä (vvsk) varustettua pistorasiaa.** Vikavirtasuojakytkimen käyttö vähentää sähköiskuriskiä.

3) Henkilökohtainen turvallisuus

a) **Ole valpas, tarkkaavainen ja käytä maalaisjärkeä, kun käytät konetta. Älä käytä konetta, kun olet väsynyt tai kun olet huumeiden, alkoholin tai lääkityksen vaikutuksen alaisena.** Hetkellinenkin huomion herpaantuminen koneita käytettäessä saattaa aiheuttaa vakavan henkilövahingon.

b) **Käytä henkilönsuojaimia. Käytä aina silmäsuojaimia.** Suojavarusteiden, kuten hengityssuojaimen, luistamattomien turvakenkien, suojakypärän tai kuulosuojaimien, käyttö tarvittaessa vähentää loukkaantumisvaaraa.

c) **Estä vahingossa käynnistyminen. Varmista, että kytkin on off-asennossa, ennen kuin liität virtalähteen ja/tai akun, nostat koneen tai kannat sitä.** Koneiden kantaminen sormi virtakytkimellä tai virta kytkettynä olevan koneen liittäminen pistorasiaan muodostaa onnettomuusvaaran.

d) **Poista kaikki säätöön käytetyt avaimet tai kiintoavaimet ennen kuin käynnistät koneen.** Koneen pyörivään osaan jätetty avain tai kiintoavain saattaa aiheuttaa henkilövahingon.

e) **Älä kurkottele. Säilytä aina tukeva asento ja hyvä tasapaino.** Näin hallitset koneen parhaalla mahdollisella tavalla odottamattomissa tilanteissa.

f) **Pukeudu asianmukaisesti. Älä käytä väljiä vaatteita tai koruja. Pidä hiukset ja vaatteet etäällä liikkuvista osista.** Väljät vaatteet, korut tai pitkät hiukset voivat takertua liikkuviin osiin.

g) **Jos laitteissa on liitännät pölynpoistolaitteille ja keräilylaitteille, varmista, että ne on liitetty ja niitä käytetään oikein.** Pölynpoistolaitteiden käyttö vähentää pölyyn liittyviä vaaroja.

h) **Älä anna koneiden tuttuuden toistuvan käytön takia tehdä sinua liian itsevarmaksi, äläkä jätä koneiden turvallisuusohjeita noudattamatta.** Huolimaton toiminta voi aiheuttaa vakavan henkilövahingon sekunnin murto-osassa.

4) Koneen käyttö ja hoito

a) **Älä pakota konetta. Käytä omaan käyttötarkoitukseesi soveltuvaa konetta.** Oikea kone suoriutuu parhaiten ja turvallisimmin tehtävästä sille tarkoitetulla nopeudella.

b) **Älä käytä konetta, jos sitä ei saa käynnistettyä ja sammutettua kytkimellä.** Koneen, jota ei voida hallita kytkimellä, käyttö on vaarallista ja se on korjattava.

c) **Irrota pistotulppa virtalähteestä ja/tai irrota akku koneesta, jos irrotettavissa, ennen kuin teet mitään säätöjä, vaihdat apuvälineitä tai laitat koneen varastoon.** Nämä ennaltaehkäisevät turvallisuustoimenpiteet vähentävät koneen vahingossa käynnistymisen riskiä.

d) **Säilytä käyttämättömänä oleva kone lasten ulottumattomissa, äläkä anna henkilöiden, jotka eivät tunne konetta tai näitä ohjeita, käyttää konetta.** Koneet ovat vaarallisia kokemattomien käyttäjien käsissä.

e) **Pidä koneet ja lisävarusteet kunnossa. Tarkista, että liikkuvat osat ovat kunnolla paikallaan, että osat ovat ehjiä, ja että koneessa ei ole muita ongelmia, jotka saattaisivat vaikuttaa sen toimintaan.** Jos kone on vaurioitunut, korjauta se ennen käyttöä. Monet onnettomuudet johtuvat huonosti huolletuista koneista.

f) **Pidä leikkuukoneet terävinä ja puhtaina.** Oikein huolletut leikkuukoneet, joissa on terävät leikkuureunat, eivät todennäköisesti jumiudu, ja niitä on helpompi hallita.

g) **Käytä konetta, lisävarusteita ja koneen teriä ym. näiden ohjeiden mukaisesti ja siten, että otat huomioon käyttöolosuhteet ja tehtävän työn.** Koneen käyttö muuhun kuin sille suunniteltuun tarkoitukseen saattaa aiheuttaa vaaratilanteen.

h) **Pidä kahvat ja tartuntapinnat kuivina, puhtaina, öljyttöminä ja rasvattomina.** Liukkaat kahvat ja tartuntapinnat eivät mahdollista koneen turvallista käsittelyä ja hallintaa odottamattomissa tilanteissa.

5) Akkukoneen käyttö ja hoito

a) **Lataa vain valmistajan määrittelemällä laturilla.** Laturi, joka sopii yhdentyyppiselle akulle voi aiheuttaa tulipalovaaran, jos sitä käytetään toisenlaisen akun kanssa.

b) **Käytä koneissa vain erityisesti niihin tarkoitettuja akkuja**. Muunlaisten akkujen käyttö saattaa aiheuttaa henkilövahingon tai tulipalon vaaran.

c) **Kun akku ei ole käytössä, pidä se erillään metalliesineistä, kuten paperiliittimet, kolikot, avaimet, naulat, ruuvit ja muut pienet metalliesineet, jotka voivat yhdistää akun navat toisiinsa.** Akun napojen oikosulku voi aiheuttaa palovammoja tai tulipalon.

d) **Akusta voi valua nestettä väärästä käytöstä johtuen. Vältä kosketusta nesteeseen. Jos kosket nesteeseen vahingossa, huuhtele vedellä. Jos nestettä pääsee silmiin, hakeudu lääkärin hoitoon.** Akusta valuva neste voi aiheuttaa ärsytystä tai palovammoja.

e) **Älä käytä akkua tai konetta, joka on vaurioitunut tai jota on muutettu.** Vaurioituneet tai muutetut akut voivat käyttäytyä arvaamattomasti ja aiheuttaa tulipalon, räjähdyksen tai henkilövahingon vaaran.

f) **Älä altista akkua tai konetta tulelle tai äärimmäisille lämpötiloille.** Altistaminen tulelle tai yli 130 °C:n lämpötilalle voi aiheuttaa räjähdyksen.

g) **Noudata kaikkia latausohjeita, äläkä lataa akkua tai konetta lämpötilassa, joka ei ole ohjeissa ilmoitetun lämpötila-alueen sisällä.** Virheellinen lataaminen tai lataaminen ilmoitetun lämpötila-alueen ulkopuolella olevassa lämpötilassa voi vaurioittaa akkua ja lisätä palovaaraa.

6) Huolto

a) **Huollata kone asiantuntevalla korjaajalla, joka käyttää vain identtisiä varaosia.** Tällä varmistetaan, että koneen turvallisuus säilyy.
b) **Älä koskaan huolla vaurioituneita akkuja.** Akkujen huollon saa tehdä vain valmistaja tai sen valtuuttamat huoltoliikkeet.

NURMIKON REUNALEIKKURIN TURVALLISUUSVAROITUKSET

- **Vältä koneen käyttämistä huonoissa sääolosuhteissa, etenkin jos on salamointivaara.** Tämä vähentää salamaniskun vaaraa.
- **Tarkista koneen käyttöalue huolellisesti eläinten varalta.** Eläimet voivat loukkaantua koneesta käytön aikana.
- **Tarkista koneen käyttöalue huolellisesti ja poista kaikki kivet, oksat, rautalangat, luut ja muut vieraat esineet.** Sinkoutuvat esineet voivat aiheuttaa henkilövahinkoja.
- **Tarkista aina silmämääräisesti ennen koneen käyttöä, että leikkuri ja leikkurin kokoonpano ei ole vaurioitunut.** Vaurioituneet osat lisäävät loukkaantumisriskiä.
- **Pidä suojukset paikoillaan. Suojusten on oltava toimintakunnossa ja asianmukaisesti kiinnitettyjä.** Löysä, vahingoittunut tai virheellisesti toimiva suojus voi aiheuttaa henkilövahinkoja.
- **Huolehdi, että viilennykseen käytettävien ilmanottoaukkojen edessä ei ole irtoainesta.** Tukkeutuneet ilmanottoaukot ja roskat voivat johtaa ylikuumenemiseen tai tulipalovaaraan.
- **Käytä suojalaseja ja kuulosuojaimia.** Riittävät suojavarusteet vähentävät henkilövahinkoja.
- **Käytä konetta käyttäessäsi aina luistamattomia suojajalkineita. Älä käytä konetta paljain jaloin tai käyttäen avosandaaleja.** Tämä vähentää jalkojen loukkaantumisvaaraa liikkuvien leikkureiden tai siimojen kosketuksesta.
- **Käytä aina vaatteita, kuten housuja, joissa on pitkä lahkeet, kun käytät konetta.** Kosketus liikkuvaan leikkuriin tai siimaan voi aiheuttaa loukkaantumiseen.
- **Pidä sivulliset etäällä konetta käyttäessäsi.** Sinkoutuvat roskat saattavat aiheuttaa vakavan henkilövahingon.
- **Älä käytä konetta vyötärön korkeuden yläpuolella.** Tämä auttaa estämään tahattoman leikkurin kosketuksen ja mahdollistaa koneen paremman hallinnan odottamattomissa tilanteissa.
- **Ole erittäin varovainen, kun käytät konetta märässä ruohossa. Kävele, älä juokse.** Tämä vähentää liukastumisen ja kaatumisen vaaraa, mikä voi johtaa henkilövahinkoihin.
- **Älä käytä konetta liian jyrkissä rinteissä.** Tämä vähentää hallinnan menettämisen, liukastumisen ja kaatumisen vaaroja, mitkä voivat johtaa henkilövahinkoihin.
- **Kun työskentelet rinteissä, varmista aina hyvä alusta, työskentele aina poikittain rinteissä, älä koskaan ylös tai alas ja ole erityisen varovainen vaihtaessasi suuntaa.** Tämä vähentää hallinnan menettämisen, liukastumisen ja kaatumisen vaaroja, mitkä voivat johtaa henkilövahinkoihin.
- **Pidä kaikki virtajohdot ja kaapelit poissa leikkuualueelta**. Virtajohdot tai kaapelit voivat olla piilossa pensasaidoissa tai pensaissa, jolloin terä voi vahingossa katkaista ne tai siima tai leikkuri voi vahingoittaa niitä.
- **Pidä kaikki kehon osat etäällä liikkuvasta trimmerin terästä tai siimasta. Älä tyhjennä materiaalia koneesta, ennen kuin kone on irrotettu virtalähteestä.** Liikkuva trimmerin terä tai siima voi aiheuttaa vakavia henkilövahinkoja.
- **Kanna konetta kone kytkettynä pois päältä ja etäällä kehostasi.** Koneen asianmukainen käsittely vähentää todennäköisyyttä joutua vahingossa kosketuksiin liikkuvan trimmerin terän tai siiman kanssa.
- **Käytä vain valmistajan määrittelemiä vaihtoleikkuupäitä ja trimmerin leikkuria tai siimoja. Älä korvaa trimmerin leikkuria tai siimoja metallilangoilla tai terillä.** Väärät varaosat voivat aiheuttaa hallinnan menetyksen, rikkoutumisen ja loukkaantumisen.

RUOHOTRIMMERIN TURVALLISUUSVAROITUKSET

- **Vältä koneen käyttämistä huonoissa sääolosuhteissa, etenkin jos on salamointivaara.** Tämä vähentää salamaniskun vaaraa.
- **Tarkista koneen käyttöalue huolellisesti eläinten varalta.** Eläimet voivat loukkaantua koneesta käytön aikana.
- **Tarkista koneen käyttöalue huolellisesti ja poista kaikki kivet, oksat, rautalangat, luut ja muut vieraat esineet.** Sinkoutuvat esineet voivat aiheuttaa henkilövahinkoja.
- **Tarkista aina silmämääräisesti ennen koneen käyttöä, että leikkuri tai terä ja leikkurin tai terän kokoonpano ei ole vaurioitunut.** Vaurioituneet osat lisäävät loukkaantumisriskiä.
- **Noudata ohjeita, kun vaihdat lisävarusteita.** Väärin kiristetyt terän kiinnitysmutterit tai -pultit voivat joko vahingoittaa terää tai johtaa sen irtoamiseen.
- **Käytä silmäsuojaimia, kuulonsuojaimia ja suojakypärää.** Riittävät suojavarusteet vähentävät lentävien roskien aiheuttamia henkilövahinkoja tai vahingossa tapahtuvia leikkaussiiman tai terän kosketuksia.
- **Käytä konetta käyttäessäsi aina luistamattomia suojajalkineita. Älä käytä konetta paljain jaloin tai käyttäen avosandaaleja.** Tämä vähentää jalkojen loukkaantumisvaaraa liikkuvien leikkureiden tai siimojen kosketuksesta.
- **Käytä konetta käyttäessäsi aina pitkälahkeisia housuja.** Paljas iho lisää sinkoutuvien esineiden aiheuttaman loukkaantumisen todennäköisyyttä.
- **Pidä sivulliset etäällä konetta käyttäessäsi.** Sinkoutuvat roskat saattavat aiheuttaa vakavan henkilövahingon.
- **Käytä aina molempia käsiä, kun käytät konetta.** Koneen pitäminen molemmin käsin auttaa välttämään hallinnan menetyksen.
- **Pidä konetta vain eristetyiltä tartuntapinnoilta, koska leikkuusiima tai terä voi koskettaa piilotettuja johdotuksia.** ”Jännitteiseen” johtoon osuvat leikkuusiimat tai terät voivat tehdä sähkötyökalun paljaat metalliosat ”jännitteisiksi” ja käyttäjä voi saada niistä sähköiskun.
- **Seiso aina tukevasti ja käytä konetta vain, kun seisot maassa.** Liukkaat tai epävakaat pinnat voivat aiheuttaa tasapainon menetyksen tai koneen hallinnan

menetyksen.
- **Älä käytä konetta liian jyrkissä rinteissä.** Tämä vähentää hallinnan menettämisen, liukastumisen ja kaatumisen vaaroja, mitkä voivat johtaa henkilövahinkoihin.
- **Kun työskentelet rinteissä, varmista aina hyvä alusta, työskentele aina poikittain rinteissä, älä koskaan ylös tai alas ja ole erityisen varovainen vaihtaessasi suuntaa.** Tämä vähentää hallinnan menettämisen, liukastumisen ja kaatumisen vaaroja, mitkä voivat johtaa henkilövahinkoihin.
- **Pidä kaikki kehonosat etäällä leikkurista, siimasta tai terästä, kun kone on käytössä. Ennen kuin käynnistät koneen, varmista, että leikkuri, siima tai terä ei kosketa mihinkään.** Hetken tarkkaamattomuus koneen käytön aikana voi aiheuttaa käyttäjän tai sivullisten loukkaantumisen.
- **Älä käytä konetta vyötärön korkeuden yläpuolella.** Tämä auttaa estämään tahattoman leikkurin tai terän kosketuksen ja mahdollistaa koneen paremman hallinnan odottamattomissa tilanteissa.
- **Varo takapotkua jännityksessä olevia taimia tai oksia leikatessasi.** Kun puukuitujen jännitys vapautuu, pensas tai taimi voi iskeä käyttäjään ja/tai heittää koneen pois hallinnasta.
- **Ole erityisen varovainen pensaita ja taimikkoa sahatessasi.** Ohuet oksat voivat tarttua terään ja sinkoutua sinua päin tai nykäistä sinut pois tasapainosta.
- **Säilytä koneen hallinta äläkä kosketa leikkureita, siimoja tai teriä ja muita vaarallisia liikkuvia osia, kun ne ovat vielä liikkeessä.** Tämä vähentää liikkuvien osien aiheuttamaa loukkaantumisvaaraa.
- **Kanna konetta kone kytkettynä pois päältä ja etäällä kehostasi.** Koneen asianmukainen käsittely vähentää todennäköisyyttä joutua vahingossa kosketuksiin liikkuvan leikkurin, siiman tai terän kanssa.
- **Käytä vain valmistajan määrittelemiä varaleikkureita, varasiimoja ja varateriä.** Virheelliset varaosat voivat lisätä rikkoutumisen ja loukkaantumisen vaaraa.
- **Kun poistat juuttunutta materiaalia tai huollat konetta, varmista, että kytkin on pois päältä ja akku on irrotettu.** Odottamaton koneen käynnistyminen juuttunutta materiaalia poistettaessa tai huollon aikana voi aiheuttaa vakavan henkilövahingon.

SÄILYTÄ NÄMÄ OHJEET!

AKUT
- **Mukana toimitettu akku, jos sellainen on, toimitetaan osittain ladattuna** (varmista akun suoritusteho lataamalla akku aivan täyteen akkulaturilla ennen koneen ensimmäistä käyttökertaa)
- **Käytä koneen kanssa vain seuraavia akkuja ja latureita**
- SKIL-akku: BR1*31****
- SKIL-laturi: CR1*31****
- Älä käytä vahingoittunutta akkua, vaan vaihda se
- Älä pura akkua
- Älä altista konetta/akkua sateelle
- Sallittu ympäristön lämpötila (kone/laturi/akku):
  - ladattaessa 4...40 °C
  - käytön aikana -20...+50 °C
  - varastoinnin aikana -20...+50 °C

KONEESSA/AKUSSA OLEVIEN SYMBOLIEN SELITYS

③ Lue käyttöopas ennen käyttöä
④ Akut räjähtävät, jos ne hävitetään polttamalla, joten älä missään tapauksessa polta niitä
⑤ Säilytä konetta/laturia/akkua paikoissa, joissa lämpötila ei ole yli 50 °C
⑥ Kiinnitä huomiota lentävien roskien aiheuttamaan loukkaantumisvaaraan
⑦ Käytä suojalaseja ja kuulonsuojaimia
⑧ Pidä sivulliset loitolla
⑨ Älä hävitä sähkötyökaluja ja akkuja tavallisen kotitalousjätteen mukana
⑩ Irrota akku ennen huoltotoimenpiteitä
⑪ Koneen ja sivullisten välillä tulisi olla vähintään 15 metrin etäisyys
⑫ Älä käytä metalliteriä

KÄYTTÖ

- Kokoonpano-ohjeet ⑭
  - kiinnitä leikkuusuoja H kuvan mukaan 2 ruuvilla
  - **! älä koskaan käytä konetta ilman leikkuusuojaa H**
  - käytä kukkasuojaa F
  - asenna ohjauskahva B kuvan mukaisesti
- Akun lataaminen
  - **! lue kaikki laturin mukana tulevat turvallisuusvaroitukset ja -ohjeet**
- Akun irrottaminen/asentaminen ②
- Päälle/pois ⑮
  - käynnistä kone painamalla ensin nuppia A (= turvakytkin, jota ei voida lukita) ja vetämällä sitten liipaisinta N
  - sammuta kone vapauttamalla liipaisinkytkin N
  - **! kun koneesta on katkaistu virta, leikkuusiima pyörii vielä muutaman sekunnin ajan**
  - anna leikkuusiiman lakata pyörimästä, ennen kuin kytket sen uudelleen päälle
  - **! älä kytke nopeasti päälle ja pois päältä**
- Akun lataustilan ilmaisin ⑬
  - painamalla akun varaustason ilmaisinpainiketta Q näet akun nykyisen varaustason ⑬a
  - **! kun akun ilmaisimen alin taso alkaa vilkkua painikkeen Q ⑬b painamisen jälkeen, akku on tyhjä**
  - **! kun akun ilmaisimen 2 tasoa alkaa vilkkua painikkeen Q ⑬c painamisen jälkeen, akku ei ole sallitulla käyttölämpötila-alueella**
- Akun suojaus
  Kone sammuu automaattisesti tai sitä ei voi kytkeä päälle, jos
  - **kuormitus on liian suuri** --> vähennä kuormitusta ja käynnistä uudelleen
  - **akun lämpötila ei ole sallitulla käyttölämpötila-alueella -20...+50 °C** -> 2 akun varaustason valoa alkaa vilkkua, kun painat painiketta Q⑬c; odota, kunnes akku on sallitulla käyttölämpötila-alueella uudelleen
  - **akku on lähes tyhjä (suojaus syväpurkautumista vastaan)** --> alhainen akun varaustaso tai vilkkuva akun alhainen taso ⑬b näkyy akun lataustason ilmaisimessa, kun painat painiketta Q; lataa akku
  - **! älä jatka virtakytkimen painamista sen jälkeen, kun kone on kytkeytynyt pois päältä automaattisesti; akku voi vaurioitua**

- Ohjauskahvan asennon asettaminen ⑯
  - Paina ohjauskahvan säätönuppia M
  - Käännä ohjauskahva B haluttuun asentoon
  - Vapauta ohjauskahvan säätönuppi M
  ! ohjauskahva ei saa ylittää kotelossa olevaa merkkiä säädön aikana
- Putken pituuden asettaminen ⑰
- Pääkahvan Y-suunnan asettaminen ⑱
  - kiinnitä alempi kotelo ja leikkuusuoja H paikalleen (jalalla tai kädellä)
  - vedä teleskooppiputkea K ylöspäin ja käännä sitä 90 astetta myötäpäivään
  - vapauta, putki lukittuu automaattisesti reunaleikkuutilaan
- Kääntötoiminnon asettaminen ⑲
  - aseta putken kulma seuraavien mukaan
    1. vapaasti seisova varastointi
    2. leikkuu ahtaissa paikoissa
    3. säännöllinen leikkuu
    4. leikkuu matalien kohteiden alta
    5. reunaleikkuutoiminto
- Kukkasuojan ⑳ käyttö
  Suojaa kukkasuojalla arvokkaat kasvit tahattomalta leikkaamiselta
  - taita kukkasuoja F alaspäin
  Irrota kukkasuoja reunaleikkuutoiminnossa tai leikattaessa lähellä kovia esteitä
  - taita kukkasuoja F ylöspäin
- Koneen asettaminen leikkuuta varten
  - aseta putken pituus L ⑰
  - aseta pääkahvan suunta leikkuuasentoon ⑱
  - käytä kääntöasentoa 2, 3 tai 4 ⑲
  - käytä kukkasuojaa F ⑳
- Koneen asettaminen reunaleikkuuta varten
  - aseta putken pituus L ⑰
  - aseta pääkahvan suunta reunaleikkuuasentoon ⑱
  - käytä kääntöasentoa 5 ⑲
  - irrota kukkasuoja F ⑳
  - reunaleikkuussa kone on tuettava reunaleikkurin pyörän G ㉒ avulla
- Leikkaaminen
  ! varmista, ettei leikkuualueella ole kiviä, roskia tai muita vieraita esineitä
  ! aloita leikkaaminen vasta, kun kone toimii täydellä nopeudella
  - leikkaa pitkä ruoho kerroksittain (aloita aina ylhäältä)
  - leikkaa vain leikkuusiiman kärjellä
  - älä leikkaa kosteaa tai märkää ruohoa
  - estä leikattua ruohoa tukkimasta kelaa (älä tee raskaita leikkauksia)
  - älä ylikuormita konetta
  - leikkaa varovasti puiden ja pensaiden ympärillä, jotta ne eivät joudu kosketuksiin leikkuusiiman kanssa
  - pidä kone loitolla kiinteistä esineistä suojataksesi leikkuusiimaa liialliselta kulumiselta
  - tiedosta takapotkuvoimat, joita syntyy, kun kiinteisiin esineisiin osutaan
- Koneen pitäminen ja ohjaaminen ㉑ ㉒
  - pitkää ruohoa leikattaessa heiluta konetta hitaasti oikealta vasemmalle ja päinvastoin
  - kun leikkaat lyhyempää ruohoa, kallista konetta kuten kuvassa
  - pidä koneesta tukevasti kiinni molemmin käsin niin että pystyt hallitsemaan konetta koko ajan
  - ylläpidä vakaa työasento
  - pidä kone aina kaukana kehostasi
  - reunaleikkuussa kone on tuettava reunaleikkurin pyörän G ㉒ avulla
- Siiman syöttö
  Siima syötetään automaattisesti, kun kone kytketään päälle tai pois päältä
  - leikkuusiima vapautetaan ja katkaistaan oikeaan pituuteen siiman leikkuuterällä E
  ! varo siiman leikkuuterän E aiheuttamia vammoja
- Siiman syöttäminen manuaalisesti ㉓
  - kytke kone pois päältä ja poista akku
  - vedä siimaa ja jatka vetämistä, paina sitten siimansyöttöpainiketta ja vapauta se U
  - siiman syöttämisen jälkeen palauta kone aina normaaliin käyttöasentoon ennen päälle kytkemistä
  - syötä siimaa säännöllisesti täyden leikkuujakson tekemiseksi
  - jos moottori käy ilman kuormitusta eikä ruohoa leikata, leikkuusiima on juuttunut, kulunut tai rikki, kelaa siima takaisin kelalle tai vaihda kelajärjestelmä
- Kelaaminen takaisin kelalle ㉕
  Jos leikkuusiima ei työnny ulos kelanpitimen reiästä W
  ! kytke aina kone pois päältä ja poista akku
  - irrota kelan kansi R ja ota kela T ulos kelanpitimestä V
  - taivuta leikkuusiiman pää ja ripusta se kelausreikään S
  - kelaa leikkuusiima tasaisen tiukalle kerroksittain nuolen suuntaan
  - aseta leikkuusiima siiman aukkoon X ja varmista, että se on kunnolla paikoillaan (jätä riittävästi siimaa)
  - pujota leikkuusiima kelanpitimen reiän W läpi ennen kuin asetat uudelleen kelatun kelan kelanpitimeen V
  ! varmista, että kela on tukevasti paikallaan, ja vapauta sitten leikkuusiimaa aukosta X
  - asenna kelan kansi R
- Kelan vaihtaminen ㉕
  ! kytke aina kone pois päältä ja poista akku
  - irrota vanha kela ja asenna uusi kela kuvan mukaisesti
  - käytä tämän koneen kanssa ainoastaan SKIL-kelaa TBD (**takuu ei korvaa muiden kelojen käytöstä aiheutuvia vaurioita**)
  - kun olet asentanut kelan paikalleen, koekäytä konetta ainakin minuutin ajan ilman kuormitusta varmistaaksesi, että se toimii asianmukaisesti
  ! varmista, että kone on sammutettu, kun asetat akun paikalleen

HOITO/HUOLTO

- Kytke työkalu aina pois päältä, poista akku, ja varmista, että kaikki liikkuvat osat ovat pysähtyneet täysin
- Pidä kone aina puhtaana (erityisesti tuuletusaukot D ②)
  - puhdista kone kostealla liinalla (älä käytä puhdistusaineita tai liuottimia)
  - puhdista siiman leikkuuterä E ② ja leikkuusuojus H ② jokaisen käyttökerran jälkeen
  - puhdista tuuletusaukot D ② säännöllisesti harjalla tai paineilmalla
- Tarkista säännöllisesti leikkuupään kunto ja muttereiden, pulttien ja ruuvien kireys
- Tarkista säännöllisesti kuluneet tai vaurioituneet osat ja korjaa/vaihda ne tarvittaessa
- Säilytys

Säilytystapa ㉔
- kiinnitä säilytyskisko C tukevasti seinälle 2 ruuvilla (ei mukana) vaakasuoraan asentoon

- Jos kone ei huolellisesta valmistuksesta ja testausmenettelystä huolimatta toimi asianmukaisella tavalla, korjaus on suoritettava SKIL-akkutyökalujen huoltoliikkeessä
  - toimita kone ostotositteen kanssa ja osiin purkamatta jälleenmyyjälle tai lähimpään SKIL-huoltoliikkeeseen (osoitteet ja työkalun huoltokaavio löytyvät osoitteesta www.skil.com)
- Ota huomioon, että takuu ei kata tuotteen ylikuormituksesta tai väärästä käsittelystä johtuvia vahinkoja (katso SKIL-takuuehdot osoitteesta www.skil.com tai kysy jälleenmyyjältä)

VIANMÄÄRITYS

- Seuraavassa luettelossa ongelmien oireita, mahdollisia syitä ja korjaustoimenpiteitä (jos ongelma ei selviä ja häviä näiden avulla, ota yhteyttä jälleenmyyjään tai huoltoliikkeeseen)

  ! jos huomaat sähköisen tai mekaanisen vian, sammuta työkalu heti ja poista akku

★ Työkalu ei toimi
- akku tyhjä -> lataa akku
- kuuma akku -> anna akun jäähtyä
- sisäinen vika -> ota yhteyttä jälleenmyyjään/ huoltoliikkeeseen

★ Työkalu toimii katkonaisesti
- sisäinen johdotus viallinen - > ota yhteyttä jälleenmyyjään/huoltoliikkeeseen
- virtakytkin viallinen -> ota yhteyttä jälleenmyyjään/ huoltoliikkeeseen

★ Työkalu värisee epänormaalisti
- ruoho liian korkeaa -> leikkaa vaiheittain

★ Työkalu ei leikkaa
- siima liian lyhyt/katkennut -> syötä siima manuaalisesti

★ Siimaa ei voi syöttää
- kela tyhjä -> tarkista kela; kelaa tarvittaessa taaksepäin
- siima on sotkeutunut kelan sisään -> tarkista kela; kelaa tarvittaessa taaksepäin

★ Ei katkaise siimaa oikeaan pituuteen -> poista suojus leikkuuterästä

★ Siima katkeaa jatkuvasti
- siima on sotkeutunut kelan sisään -> tarkista kela; kelaa tarvittaessa taaksepäin
- leikkuria käytetään väärin -> leikkaa vain siiman kärjellä; vältä kiviä, seiniä ja muita kovia esineitä; syötä siimaa säännöllisesti

YMPÄRISTÖ

Koskee vain EU-maita

- Älä hävitä sähkötyökaluja, lisävarusteita tai pakkausta tavallisen kotitalousjätteen mukana
  - Vanhoja sähkö- ja elektroniikkalaitteita koskevan eurooppalaisen direktiivin 2012/19/EY ja sen maakohtaisten sovellusten mukaisesti käytetyt sähkötyökalut on toimitettava ongelmajätteen keräyspisteeseen ja ohjattava ympäristöystävälliseen kierrätykseen
  - symboli ⑨ muistuttaa tästä, kun käytöstä poisto tulee ajankohtaiseksi

  ! poistaessasi akun käytöstä peitä plus- ja miinusnapa sähköteipillä oikosulun estämiseksi

MELU/TÄRINÄ

- **0231**
  Mitattuna standardin EN 62841 mukaan tämän työkalun äänenpaineen taso on 67 dB (A) (epävarmuus K = 3 dB) ja äänitehotaso 86 dB (A) (epävarmuus K = 5,2 dB) ja tärinä 4,97 m/s^2 (kolmeakselisen vektorin summa; epävarmuus K = 1,5 m/s^2)
- **0241**
  Mitattuna standardin EN 62841 mukaan tämän työkalun äänenpaineen taso on 71 dB (A) (epävarmuus K = 3 dB) ja äänitehotaso 90 dB (A) (epävarmuus K = 3 dB) ja tärinä < 2,5 m/s^2 (kolmeakselisen vektorin summa; epävarmuus K = 1,5 m/s^2)
- Tärinäpäästötaso on mitattu standardin EN 62841 mukaisen standarditestin mukaisesti; sitä voidaan käyttää työkalujen keskinäiseen vertailuun ja tärinälle altistumisen alustavaan arviointiin, kun työkalua käytetään mainittuihin käyttötarkoituksiin
  - työkalun käyttö eri käyttötarkoituksiin tai erilaisten tai huonosti huollettujen lisävarusteiden kanssa voi **nostaa** merkittävästi altistumistasoa
  - työkalun ollessa sammuksissa tai kun se on käynnissä, mutta sillä ei tehdä työtä, altistumistaso voi **alentua** merkittävästi

  ! suojaudu tärinän vaikutuksilta huoltamalla työkalu ja sen lisävarusteet, pitämällä kädet lämpiminä ja organisoimalla työmenetelmät

E

Cortabordes de hilo inalámbrico 0231/0241

INTRODUCCIÓN

- Se utiliza como recortadora de césped o cortabordes de césped, así como en pendientes y bordes que no se pueden alcanzar con un cortacésped
- Compruebe que el paquete contiene todas las piezas según se ilustra en la figura ②
- Cuando faltan piezas o se dañan, póngase en contacto con su distribuidor
- **Lea este manual de instrucciones cuidadosamente antes de utilizarlo y guárdelo para consultas futuras** ③
- **Preste especialmente atención a las instrucciones y advertencias de seguridad; en caso contrario pueden ocurrir graves lesiones**

DATOS TÉCNICOS ①

ELEMENTOS DE PRODUCTO ②

A Interruptor de seguridad
B Empuñadura de guía
C Carril de almacenamiento
D Ranuras de ventilación
E Cuchilla de recorte del hilo
F Protector de flores
G Rueda de contorneado
H Protector
J Botón de giro
K Tubo telescópico
L Manguito de bloqueo
M Botón de ajuste de la empuñadura de guía

N Gatillo interruptor
P Gancho de almacenamiento fácil
Q Botón del indicador del nivel de batería
R Cubierta del carrete
S Orificio de bobinado
T Carrete
U Botón de alimentación de hilo
V Soporte del carrete
W Orificio del soporte del carrete
X Ranura para el hilo
Y Empuñadura principal

SEGURIDAD

Advertencias de seguridad generales de la máquina

⚠ Lea todas las advertencias de seguridad, instrucciones, ilustraciones y especificaciones incluidas con esta máquina. Si no se cumplen todas las instrucciones que se enumeran a continuación, pueden producirse descargas eléctricas, incendios o lesiones graves.

CONSERVE TODAS LAS INSTRUCCIONES Y ADVERTENCIAS PARA PODER CONSULTARLAS EN EL FUTURO.

El término «máquina» que aparece en las advertencias se refiere a la máquina que funciona conectada a la red eléctrica (con cable) o a la máquina a batería (sin cable).

1) Seguridad en la zona de trabajo

a) **Mantenga la zona de trabajo limpia y bien iluminada.** Las áreas de trabajo desordenadas y oscuras favorecen los accidentes.

b) **No utilice máquinas en entornos explosivos, por ejemplo, en presencia de líquidos, gases o polvo inflamables.** Las máquinas crean chispas que pueden encender el polvo o los humos.

c) **Mantenga a los niños y las demás personas alejados cuando esté utilizando una máquina.** Las distracciones podrían hacerle perder el control de la herramienta.

2) Pautas de seguridad eléctrica

a) **Los enchufes de las máquinas deben coincidir con la toma de corriente. No modifique nunca el enchufe de ningún modo. Nunca utilice enchufes adaptadores o ladrones de corriente con máquinas equipadas con conexión a tierra.** Si no se modifican los enchufes y estos corresponden con las tomas de corriente, se reducirán enormemente los riesgos de electrocución.

b) **Evite cualquier contacto corporal con superficies conectadas a tierra, como tuberías, radiadores, hornillos eléctricos y frigoríficos.** Existe un mayor riesgo de descarga eléctrica si su cuerpo tiene conexión a tierra.

c) **No utilice el cortacésped en condiciones de lluvia o humedad.** Esto puede aumentar el riesgo de descarga eléctrica.

d) **No maltrate el cable. Nunca utilice el cable para transportar, arrastrar, o desenchufar la máquina. Mantenga el cable alejado del calor, el aceite, los bordes afilados o las piezas móviles.** Los cables dañados o enredados aumentan el riesgo de descarga eléctrica.

e) **Cuando use una máquina al aire libre, utilice un cable alargador adecuado para uso en exteriores.** Si se usa un cable adecuado para exteriores, se reducirá el riesgo de descarga eléctrica.

f) **Si es inevitable usar una máquina en un entorno húmedo, utilice una alimentación con un interruptor de protección diferencial (GFCI, por sus siglas en inglés).** La utilización de un interruptor de protección diferencial reducirá el riesgo de descarga eléctrica.

3) Seguridad personal

a) **Manténgase alerta, preste atención a lo que está haciendo y aplique el sentido común durante el uso de una máquina. No utilice una máquina si está cansado o se encuentra bajo los efectos de estupefacientes, alcohol o fármacos.** Cualquier momento de descuido durante la utilización de máquinas podría provocar lesiones físicas graves.

b) **Utilice equipo de protección personal. Utilice siempre protección ocular.** El equipo de protección, como máscaras antipolvo, calzado de seguridad antideslizante, casco protector o protección auditiva, cuando se utiliza adecuadamente, reduce las lesiones personales.

c) **Evite la puesta en marcha accidental de la herramienta. Asegúrese de que el interruptor de encendido se encuentra en la posición de apagado antes de enchufar la máquina a la red eléctrica y/o de acoplar la batería, así como al agarrar o transportar la máquina.** Transportar máquinas con el dedo en el interruptor o con el interruptor en la posición de encendido aumenta el riesgo de accidente.

d) **Retire cualquier llave de ajuste o llave inglesa de la máquina antes de encenderla.** Una llave inglesa o una llave de ajuste enganchada a una parte giratoria de la máquina puede producir lesiones.

e) **No se estire demasiado para alcanzar lugares de difícil acceso. Mantenga una posición firme y equilibrada en todo momento.** Esto permite un mejor control de la máquina en situaciones inesperadas.

f) **Utilice ropa adecuada. No lleve puesta ropa holgada ni joyas. Mantenga el pelo, la ropa y los guantes alejados de las piezas móviles.** La ropa holgada, así como las joyas o el pelo, largo podrían engancharse en las partes móviles de la herramienta.

g) **Si se incluyen dispositivos de conexión a extractores y colectores de polvo, asegúrese de conectarlos y utilizarlos adecuadamente.** El uso de un colector de polvo puede reducir los riesgos asociados con el polvo.

h) **El hecho de haberse familiarizado con la máquina por el uso frecuente no debe hacer que se descuide e ignore los principios de seguridad de la misma.** Una distracción puede provocar lesiones graves en una fracción de segundo.

4) Uso y cuidado de la máquina

a) **No fuerce la máquina. Utilice la máquina correcta para su aplicación.** La máquina correcta funcionará mejor y con más seguridad a la velocidad para la que ha sido diseñada.

b) **No use la máquina si el interruptor no funciona para encenderla y apagarla.** Cualquier máquina que no pueda controlarse mediante su interruptor, supondrá un peligro y deberá repararse antes de poder utilizarse.

c) **Desconecte el enchufe de la toma de corriente y/o retire la batería de la máquina antes de realizar algún ajuste, cambiar de accesorios o guardarla.** Estas medidas de seguridad preventivas reducen el riesgo de que la máquina se ponga en marcha accidentalmente.
d) **Cuando no se utilice la máquina, guárdela fuera del alcance de los niños y no permita que la use ninguna persona que no esté familiarizada con la máquina o con estas instrucciones.** Las máquinas son peligrosas en manos de usuarios sin formación.
e) **Realice el mantenimiento de las máquinas y los accesorios. Compruebe si hay elementos móviles desalineados o trabados, piezas rotas u otra circunstancia que pueda afectar al funcionamiento de la máquina. Si la máquina está dañada, llévela a reparar antes de usarla.** Muchos accidentes se deben a un mantenimiento deficiente de las máquinas.
f) **Mantenga las máquinas de corte afiladas y limpias.** Las máquinas de corte bien afiladas tienen menos probabilidades de atascarse y son más fáciles de controlar.
g) **Use la máquina, los accesorios, las brocas, etc., siguiendo las instrucciones y teniendo en cuenta las condiciones de trabajo y la tarea a realizar.** El uso de la máquina para fines diferentes a los previstos podría provocar situaciones de peligro.
h) **Mantenga las asas y las superficies de agarre secas, limpias y libres de aceite y grasa.** Si las asas y las superficies de agarre están resbaladizas, no se puede manejar la máquina de forma segura ni mantener el control en las situaciones inesperadas.

5) Uso y cuidado de la máquina a batería

a) **Recargue únicamente con el cargador especificado por el fabricante.** Un cargador que es adecuado para un tipo de batería podría ocasionar un incendio si se utiliza con una batería distinta.
b) **Utilice las máquinas solo con las baterías diseñadas específicamente para ellas.** El uso de cualquier otro tipo de batería puede provocar riesgo de lesiones e incendio.
c) **Cuando no se esté utilizando la batería, manténgala apartada de objetos metálicos como clips para papeles, monedas, llaves, clavos, tornillos, o cualquier otro objeto metálico pequeño que pudiera provocar un cortocircuito en sus terminales de corriente.** Si se provoca el cortocircuito en los terminales de la batería, podrían producirse quemaduras o incendios.
d) **En condiciones de uso intensivo, es posible que se produzca una fuga de líquido de la batería; evite el contacto. Enjuague con agua si se produce un contacto accidental. Si el líquido entra en contacto con los ojos, solicite también atención médica.** El líquido que emana de la batería puede provocar irritaciones o quemaduras.
e) **No utilice una batería o una máquina que haya sido modificada o que esté dañada.** Las baterías dañadas o modificadas pueden tener un comportamiento impredecible y provocar un incendio, explosión o riesgo de lesiones.
f) **No exponga la batería ni la máquina al fuego ni a una temperatura excesiva.** La exposición al fuego o a una temperatura superior a 130 ºC podría provocar una explosión.
g) **Siga todas las instrucciones de carga y no cargue la batería ni la máquina fuera del rango de temperatura especificado en las instrucciones.** Una carga incorrecta o a temperaturas fuera del rango especificado puede dañar la batería y aumentar el riesgo de incendio.

6) Reparaciones

a) **Las reparaciones de la máquina debe realizarlas un técnico cualificado, utilizando solo piezas de recambio idénticas.** De este modo, se garantiza la seguridad de la máquina.
b) **No repare nunca baterías que estén dañadas.** Las baterías solo debe repararlas el fabricante o un centro de servicio técnico autorizado.

ADVERTENCIAS DE SEGURIDAD RELACIONADAS CON EL CORTABORDES

- **No utilice la máquina cuando haga mal tiempo, especialmente si hay riesgo de relámpagos.** Así reducirá el riesgo de ser alcanzado por un rayo.
- **Inspeccione minuciosamente la zona en la que se va a utilizar la máquina, por si hubiese algún animal.** La fauna silvestre puede resultar herida por la máquina durante su funcionamiento.
- **Examine minuciosamente la zona donde vaya a utilizarse la herramienta y retire las piedras, ramas, cables, huesos o cualquier otro objeto extraño.** Los objetos lanzados por la acción de la herramienta podrían causar lesiones físicas.
- **Antes de utilizar la máquina, inspeccione siempre visualmente que el elemento de corte y el conjunto del elemento de corte no estén dañados.** Las piezas dañadas aumentan el riesgo de lesiones.
- **Mantenga las protecciones en su sitio. Las protecciones deben estar operativas y estar bien montadas.** Una protección que esté suelta, dañada o que no funcione correctamente puede provocar lesiones personales.
- **Mantenga todas las entradas de ventilación de la herramienta libres de obstrucciones.** Las entradas de aire obstruidas y los residuos pueden provocar sobrecalentamiento o riesgo de incendio.
- **Lleve protección ocular y auditiva.** Un equipo de protección adecuado reducirá las lesiones personales.
- **Cuando utilice la máquina, lleve siempre calzado antideslizante y de protección. No utilice la máquina cuando vaya descalzo o lleve puestas sandalias abiertas.** De este modo, se reduce la posibilidad de que los pies se lesionen al entrar en contacto con las cuchillas o hilos de corte en movimiento.
- **Como usuario, lleve siempre ropa, como pantalones, que le cubran las piernas mientras utiliza la máquina.** El contacto con el elemento de corte o el hilo en movimiento puede causar lesiones.
- **Mantenga a otras personas apartadas de la zona cuando esté utilizando la máquina.** Los residuos que salgan despedidos podría provocar lesiones graves.
- **No utilice la máquina por encima de la altura de la cintura.** Esto ayuda a evitar el contacto involuntario con el elemento de corte y permite un mejor control de la máquina en situaciones inesperadas.
- **Tenga cuidado cuando utilice la máquina en césped**

mojado. Desplácese caminando, sin correr nunca. Con ello se reduce el riesgo de resbalones y caídas que pueden provocar lesiones personales.

- **No utilice la máquina en pendientes excesivamente pronunciadas.** Con ello se reduce el riesgo de pérdida de control, resbalones y caídas que pueden provocar lesiones personales.
- **Cuando trabaje en pendientes, asegúrese siempre de apoyar bien los pies, trabaje siempre en sentido transversal, nunca hacia arriba o hacia abajo, y extreme las precauciones al cambiar de dirección.** Con ello se reduce el riesgo de pérdida de control, resbalones y caídas que pueden provocar lesiones personales.
- **Mantenga todos los cables eléctricos alejados de la zona de corte.** Los cables eléctricos pueden estar ocultos en setos o arbustos y pueden cortarse o dañarse accidentalmente con el hilo o el elemento de corte.
- **Mantenga todas las partes del cuerpo alejadas del elemento de corte o el hilo en movimiento. No limpie el material de la máquina hasta que se haya desconectado de la fuente de alimentación.** El elemento de corte o el hilo en movimiento pueden provocar lesiones personales graves.
- **Lleve la máquina con el interruptor apagado y alejada de su cuerpo.** El manejo adecuado de la máquina reducirá la probabilidad de un contacto accidental con el elemento de corte o el hilo en movimiento.
- **Utilice únicamente cabezales de corte, elementos de corte o hilos de corte de recambio especificados por el fabricante. No reemplace los elementos de corte o el hilo de corte con alambres o cuchillas de metal.** Las piezas de repuesto incorrectas pueden causar pérdida de control, roturas y lesiones.

ADVERTENCIAS DE SEGURIDAD RELACIONADAS CON EL CORTABORDES DE CÉSPED

- **No utilice la máquina cuando haga mal tiempo, especialmente si hay riesgo de relámpagos.** Así reducirá el riesgo de ser alcanzado por un rayo.
- **Inspeccione minuciosamente la zona en la que se va a utilizar la máquina, por si hubiese algún animal.** La fauna silvestre puede resultar herida por la máquina durante su funcionamiento.
- **Examine minuciosamente la zona donde vaya a utilizarse la herramienta y retire las piedras, ramas, cables, huesos o cualquier otro objeto extraño.** Los objetos lanzados por la acción de la herramienta podrían causar lesiones físicas.
- **Antes de utilizar la máquina, inspeccione siempre visualmente que el elemento de corte o la cuchilla y el conjunto del elemento de corte o la cuchilla no estén dañados.** Las piezas dañadas aumentan el riesgo de lesiones.
- **Siga las instrucciones para cambiar accesorios.** Si las tuercas o tornillos de fijación de la cuchilla están mal apretados, pueden dañar la cuchilla o provocar su desprendimiento.
- **Utilice protección para los ojos, los oídos, la cabeza y las manos.** Un equipo de protección adecuado reducirá las lesiones personales por los restos que salgan despedidos o por el contacto accidental con el hilo de corte o la cuchilla.
- **Cuando utilice la máquina, lleve siempre calzado antideslizante y de protección. No utilice la máquina cuando vaya descalzo o lleve puestas sandalias abiertas.** De este modo, se reduce la posibilidad de que los pies se lesionen al entrar en contacto con las cuchillas o hilos de corte en movimiento.
- **Cuando utilice la máquina, lleve siempre pantalones largos.** La piel expuesta aumenta la probabilidad de que se produzcan lesiones debido a objetos que salen despedidos.
- **Mantenga a otras personas apartadas de la zona cuando esté utilizando la máquina.** Los residuos que salgan despedidos podría provocar lesiones graves.
- **Utilice siempre las dos manos cuando maneje la máquina.** Sujetar la máquina con ambas manos evitará la pérdida de control.
- **Sujete la máquina únicamente por las superficies de agarre aisladas, ya que el hilo de corte o la cuchilla podrían entrar en contacto con cables ocultos.** El contacto del hilo de corte o las cuchillas con un cable bajo tensión podría hacer que las piezas metálicas expuestas de la máquina transmitan tensión y provoquen una descarga eléctrica al usuario.
- **Mantenga siempre una posición correcta y maneje la máquina solo cuando esté de pie en el suelo.** Las superficies resbaladizas o inestables pueden provocar una pérdida de equilibrio o de control de la máquina.
- **No utilice la máquina en pendientes excesivamente pronunciadas.** Con ello se reduce el riesgo de pérdida de control, resbalones y caídas que pueden provocar lesiones personales.
- **Cuando trabaje en pendientes, asegúrese siempre de apoyar bien los pies, trabaje siempre en sentido transversal, nunca hacia arriba o hacia abajo, y extreme las precauciones al cambiar de dirección.** Con ello se reduce el riesgo de pérdida de control, resbalones y caídas que pueden provocar lesiones personales.
- **Mantenga todas las partes del cuerpo alejadas del elemento de corte, el hilo o la cuchilla cuando la máquina esté en funcionamiento. Antes de poner en marcha la máquina, asegúrese de que el elemento de corte, el hilo o la cuchilla no estén en contacto con nada.** Un momento de descuido mientras se maneja la máquina puede provocar lesiones a usted o a otras personas.
- **No utilice la máquina por encima de la altura de la cintura.** Esto ayuda a evitar el contacto involuntario con el elemento de corte o la cuchilla y permite un mejor control de la máquina en situaciones inesperadas.
- **Cuando corte matorrales o arbustos que están bajo tensión, esté atento a los rebotes.** Cuando se libera la tensión de las fibras de madera, el matorral o arbusto pueden golpear al usuario y/o hacerle perder el control de la máquina.
- **Extreme las precauciones al cortar matorrales y arbustos.** El material fino puede quedar atrapado en la cuchilla y golpearle o hacerle perder el equilibrio.
- **Mantenga el control de la máquina y no toque los elementos de corte, hilos o cuchillas, ni otras partes móviles peligrosas mientras estén en movimiento.** Esto reduce el riesgo de lesiones causadas por las piezas móviles.
- **Lleve la máquina con el interruptor apagado y alejada de su cuerpo.** El manejo adecuado de la máquina reducirá la probabilidad de un contacto accidental con el elemento de corte, hilo o cuchilla en

movimiento.

- **Utilice únicamente los elementos de corte, hilos, cabezales de corte y cuchillas de repuesto especificados por el fabricante.** Las piezas de repuesto incorrectas pueden aumentar el riesgo de rotura y lesiones.
- **Cuando limpie el material atascado o realice el mantenimiento de la máquina, asegúrese de que el interruptor está apagado y de que se haya quitado la batería.** Un arranque inesperado de la máquina al quitar material atascado o realizar el mantenimiento puede provocar lesiones graves.

¡CONSERVE ESTAS INSTRUCCIONES!

- **Si se incluye una batería, se entrega parcialmente cargada** (para poder aprovechar toda la capacidad de la batería, cárguela por completo en el cargador antes de utilizar la máquina por primera vez)
- **Utilice únicamente los siguientes cargadores y baterías con esta máquina**
- Batería SKIL: BR1*31****
- Cargador SKIL: CR1*31****
- No utilice la batería si está deteriorada, es necesario cambiarla
- No desarme la batería
- No exponga la máquina/batería a la lluvia
- Temperatura ambiente permitida (máquina/cargador/batería):
  - durante la carga 4...40 °C
  - durante el funcionamiento -20...+50 °C
  - durante el almacenamiento -20...+50 °C

EXPLICACIÓN DE LOS SÍMBOLOS EN LA MÁQUINA/BATERÍA

③ Lea el manual de instrucciones antes de utilizarla
④ Las baterías pueden explotar si se tiran al fuego; por tanto, que no las queme por ningún motivo
⑤ Guarde la máquina/cargador/batería en un lugar donde la temperatura no exceda los 50 °C
⑥ Preste atención al riesgo de lesiones causadas por escombros que salen despedidos
⑦ Utilice gafas protectoras y protección auditiva
⑧ Mantenga alejadas a las personas presentes
⑨ No deseche las herramientas eléctricas y las pilas junto con los residuos domésticos
⑩ Desconecte la batería antes de realizar el mantenimiento
⑪ La distancia entre la máquina y otras personas debe ser al menos 15 m
⑫ No utilice cuchillas de metal

MODO DE EMPLEO

- Instrucciones de montaje ⑭
  - Monte el protector de corte H con 2 tornillos, como se muestra en la imagen
  - **! No utilice nunca la máquina sin el protector de corte H**
  - Utilice el protector de flores F
  - asenna ohjauskahva B kuvan mukaisesti r
- Recarga de la batería
  - **! Lea las instrucciones y la advertencias de seguridad incluidas con el cargador**
- Desmontaje/instalación de la batería ②
- Encendido/apagado ⑮
  - Ponga en marcha la máquina pulsando primero el botón A (= interruptor de seguridad que no puede bloquearse) y apretando después del gatillo N
  - Apague la máquina soltando el gatillo interruptor N
  - **! Después de apagar la máquina, el hilo de corte continúa girando durante unos segundos**
  - Espere a que la línea de corte deje de girar antes de volver a encender la herramienta
  - **! No encender y apagar rápidamente**
- Indicador del nivel de carga de la batería ⑬
  - Pulse el botón indicador del nivel de carga de la batería Q para ver el nivel actual de carga ⑬a
  - **! Cuando empiece a parpadear el nivel inferior del indicador de la batería después de pulsar el botón Q ⑬b, significa que la batería está descargada.**
  - **! Cuando empiecen a parpadear 2 niveles del indicador de la batería después de pulsar el botón Q ⑬c, significa que la batería no está dentro del rango de temperatura de funcionamiento permitido.**
- Protección de la batería
  La máquina se apaga repentinamente o se impide que se encienda, cuando
  - **la carga es demasiado alta** --> retire la carga y vuelva a ponerla en marcha
  - **la temperatura de la batería no se encuentra dentro del rango admisible de temperaturas de funcionamiento entre -20 y +50 °C** --> los 2 niveles del indicador de la batería empiezan a parpadear cuando se pulsa el botón Q ⑬c; espere hasta que la batería vuelva a estar dentro del rango admisible de temperaturas de funcionamiento
  - **la batería está casi descargada (como protección contra una descarga intensa)** --> el indicador del nivel de la batería señala un nivel bajo de carga o un nivel bajo de carga intermitente ⑬b cuando se pulsa el botón Q; cargue la batería
  - **! No siga pulsando el interruptor de encendido/apagado después de que se apague automáticamente la máquina; se puede dañar la batería**
- Ajuste de la posición de la empuñadura de guía ⑯
  - Pulse el botón de ajuste de la empuñadura de guía M
  - Gire la empuñadura de guía B a la posición que desee
  - Suelte el botón de ajuste de la empuñadura de guía M
  - **! La empuñadura de guía no puede exceder la marca de la carcasa durante el ajuste**
- Ajuste de la longitud del tubo ⑰
- Ajuste de la orientación de la empuñadura principal Y ⑱
  - Asegure la carcasa inferior y el protector de corte H en su lugar (con el pie o la mano)
  - Tire hacia arriba del tubo telescópico K y gírelo 90 grados en sentido horario
  - Suéltelo y el tubo se bloqueará automáticamente en el modo de contorneado
- Ajuste de la función de pivote ⑲
  - ajuste el ángulo del tubo de manera acorde
    1. almacenamiento independiente
    2. recorte en espacios estrechos
    3. recorte periódico
    4. recorte debajo de objetos bajos
    5. función de contorneado
- Uso del protector de flores ⑳

Utilice el protector de flores para proteger las plantas valiosas del podado involuntario
- Pliegue el protector de flores F hacia abajo

Desacople el protector de flores para la función de contorneado o para recortar cerca de obstáculos duros
- Pliegue el protector de flores F hacia arriba

- Configuración de la máquina para el recorte
  - Ajuste la longitud del tubo L ⑰
  - Establezca la orientación de la empuñadura principal en la posición de recorte ⑱
  - Utilice la posición de pivote 2, 3 o 4 ⑲
  - Utilice el protector de flores F ⑳
- Configuración de la máquina para el contorneado
  - Ajuste la longitud del tubo L ⑰
  - Establezca la orientación de la empuñadura principal en la posición de contorneado ⑱
  - Utilice la posición de pivote 5 ⑲
  - Desacople el protector de flores F ⑳
  - Para contornear, apoye la máquina por la rueda de contorneado G ㉒
- Recortar

  ! asegúrese de que no hay piedras, restos ni cualquier otro objeto extraño en el área de corte

  ! comience a cortar sólo cuando la máquina funcione a toda velocidad
  - Corte la hierba alta por capas (comience siempre desde la parte superior)
  - Corte solo con la punta del hilo de corte
  - No corte césped húmedo o mojado
  - Evite que la hierba cortada obstruya el carrete (no haga cortes pesados)
  - No sobrecargue la máquina
  - Corte cuidadosamente alrededor de árboles y arbustos, para que no entren en contacto con el hilo de corte
  - Mantenga la máquina alejada de objetos sólidos para proteger el hilo de corte contra el desgaste excesivo
  - Tenga en cuenta las fuerzas de retroceso que ocurren cuando se tocan objetos sólidos
- Sujetar y guiar la máquina ㉑ ㉒
  - Para cortar hierba larga, mueva lentamente la máquina de derecha a izquierda y viceversa
  - Para cortar hierba corta, incline la máquina como figura en la ilustración
  - Sujete firmemente la máquina con ambas manos para tener el control todo el tiempo
  - Mantenga una posición de trabajo estable
  - Sostenga siempre la máquina bien alejada de su cuerpo
  - Para contornear, deje que la máquina se apoye en la rueda de contorneado G ㉒
- Alimentación de hilo

  El hilo se dispone automáticamente al encender o apagar la máquina
  - El hilo de corte se liberará y la cuchilla de recorte del hilo E la cortará a la longitud correcta

  ! tenga cuidado de no sufrir lesiones con la cuchilla del hilo E
- Alimentar hilo manualmente ㉓
  - Apague la máquina y saque la batería
  - tire del hilo y mientras lo hace pulse y suelte el botón de alimentación de hilo U
  - Después de la alimentación de hilo, vuelva a poner siempre la máquina en la posición de funcionamiento normal antes de encenderla
  - lleve a cabo la alimentación de hilo con regularidad para mantener un círculo de corte completo
  - cuando el motor funciona sin carga y la hierba no se corta, el hilo de corte está gastado o roto; rebobine el carrete o sustituya el sistema del carrete
- Rebobinado del carrete ㉕

  En caso de que el hilo de corte no salga del orificio del soporte del carrete W

  ! apague siempre la máquina y saque la batería
  - retire la tapa del carrete R y saque el carrete T del soporte del carrete V
  - doble el extremo del hilo de corte y engánchelo en el orificio de bobinado S
  - rebobine uniformemente y con fuerza el hilo de corte en capas siguiendo la dirección de la flecha
  - inserte el hilo de corte en la ranura para el hilo X y asegúrese de que queda fijo en su sitio (deje suficiente longitud de hilo)
  - enhebre el hilo de corte a través del orificio del soporte del carrete W antes de poner el carrete rebobinado en el soporte del carrete V

  ! asegúrese de que el carrete está firmemente sujeto en su posición y, a continuación, tire del hilo de corte desde la ranura X
  - acople la cubierta del carrete R
- Sustitución del carrete ㉕

  ! apague siempre la máquina y saque la batería
  - retire el carrete antiguo y monte el carrete nuevo como se indica en la imagen
  - utilice únicamente el carrete SKILTBD con esta máquina (**los daños debidos al uso de otros carretes quedarán excluidos de la garantía**)
  - tras sustituir el carrete, pruebe la máquina en marcha sin carga durante al menos un minuto para asegurarse de que funciona adecuadamente

  ! asegúrese de que la máquina está apagada cuando inserte la batería

MANTENIMIENTO / SERVICIO

- Apague siempre la máquina, quite la batería y asegúrese de que todas las partes móviles se hayan detenido por completo
- Mantenga siempre limpia la máquina (sobre todo las ranuras de ventilación D ②)
  - Limpie la máquina con un paño húmedo (no emplee productos de limpieza o disolventes)
  - Limpie la cuchilla E ② y la protección de corte H ② después de cada uso
  - Limpie las ranuras de ventilación D ② frecuentemente con un cepillo o con aire comprimido
- Compruebe regularmente el estado del cabezal de corte y el apriete de tuercas, pernos y tornillos
- Compruebe regularmente si hay componentes desgastados o dañados y haga que se reparan / reemplacen cuando sea necesario
- Almacenamiento

  Método de almacenamiento ㉔
  - instale en la pared el carril de almacenamiento con 2 tornillos (no incluidos), bien sujeto y horizontalmente nivelado
- Si la máquina falla a pesar del cuidado puesto en los procedimientos de fabricación y comprobación, la

reparación debe ser llevada a cabo por un centro de servicio postventa de herramientas eléctricas SKIL
  - Envíe la máquina sin desmontar junto con una prueba de compra a su distribuidor o al centro de servicio técnico más cercano de SKIL (las direcciones y el diagrama de despiece de la máquina están en www.skil.com)
- Tenga en cuenta que los daños debido a sobrecarga o a un manejo inadecuado del producto estarán excluidos de la garantía (consulte las condiciones de garantía de SKIL en www.skil.com o consulte a su distribuidor)

SOLUCIÓN DE PROBLEMAS

- El siguiente listado indica síntomas de problemas, causas posibles y acciones correctoras (si no permite la identificación y la corrección del problema, póngase en contacto con su distribuidor o su centro de servicio técnico).

  ! En caso de que se produzca una avería eléctrica o mecánica, apague inmediatamente la herramienta y quite la batería

★ La herramienta no funciona
  - Batería vacía -> cargar batería
  - Batería caliente: > dejar que la batería se enfríe
  - Fallo interno -> póngase en contacto con el distribuidor/centro de servicio

★ La herramienta funciona de forma intermitente
  - Cableado interno defectuoso -> póngase en contacto con el distribuidor/centro de servicio
  - Interruptor de encendido/apagado defectuoso -> póngase en contacto con el distribuidor/centro de servicio

★ La herramienta vibra anormalmente
  - Hierba demasiado alta -> corte por etapas

★ La herramienta no corta
  - Hilo demasiado corto/roto -> alimente hilo manualmente

★ No se puede alimentar hilo
  - Carrete vacío -> inspeccione el carrete; rebobine si es necesario
  - Hilo enredado dentro del carrete -> inspeccione el carrete; rebobine si es necesario

★ El hilo no se corta para corregir la longitud -> quite la cubierta de la cuchilla de corte

★ El hilo se rompe continuamente
  - Hilo enredado dentro del carrete -> inspeccione el carrete; rebobine si es necesario
  - Cortabordes usado incorrectamente -> recorte solo con la punta del hilo; evite piedras, paredes y otros objetos duros; alimente hilo regularmente

MEDIO AMBIENTE

Solo para países de la UE

- **No deseche las herramientas eléctricas, los accesorios y embalajes junto con los residuos domésticos.**
  - De conformidad con la Directiva Europea 2012/19/CE sobre residuos de aparatos eléctricos y electrónicos y su aplicación de acuerdo con la legislación nacional, las herramientas eléctricas cuya vida útil haya llegado a su fin se deberán recoger por separado y trasladar a una planta de reciclaje que cumpla con las exigencias ecológicas.
  - El símbolo ⑨ llamará su atención cuando sea necesaria la eliminación

  ! Antes de eliminarla, proteja los terminales de la batería con cinta aislante para evitar un cortocircuito

RUIDO / VIBRACIÓN

- **0231**
  Realizando mediciones según EN 62841, el nivel de presión acústica de esta herramienta es 67 dB(A) (incertidumbre K = 3 dB) y el nivel de potencia acústica 86 dB(A) (incertidumbre K = 5,2 dB), y la vibración 4,97 m/s^2 (suma vectorial triaxial; incertidumbre K = 1,5 m/s^2)
- **0241**
  Realizando mediciones según EN 62841, el nivel de presión acústica de esta herramienta es 71 dB(A) (incertidumbre K = 3 dB) y el nivel de potencia acústica 90 dB(A) (incertidumbre K = 3 dB), y la vibración < 2,5 m/s^2 (suma vectorial triaxial; incertidumbre K = 1,5 m/s^2)
- El nivel de emisión de vibraciones ha sido medido según una prueba estándar proporcionada en la norma EN 62841; puede utilizarse para comparar una herramienta con otra y como valoración preliminar de la exposición a las vibraciones al utilizar la herramienta con las aplicaciones mencionadas
  - al utilizarla para distintas aplicaciones o con accesorios diferentes o con un mantenimiento deficiente, podría **aumentar** de forma considerable el nivel de exposición.
  - en las ocasiones en que se apaga la herramienta o cuando está funcionando pero no está realizando ningún trabajo, se podría **reducir** considerablemente el nivel de exposición.

  ! Protéjase contra los efectos de la vibración realizando el mantenimiento de la herramienta y sus accesorios, manteniendo sus manos calientes y organizando sus patrones de trabajo

P

Aparador de linha sem fios 0231/0241

INTRODUÇÃO

- Usado como roçadora ou aparador de bordas, bem como em encostas e extremidades onde não consiga chegar com uma máquina de cortar relva.
- Verifique se a embalagem contém todas as peças conforme apresentado no desenho ②
- Quando faltarem peças ou estiverem danificadas, contacte o revendedor
- **Leia este manual de instruções cuidadosamente antes de utilizar e guarde-o para futura referência** ③
- **Dê especial atenção às instruções e avisos de segurança; a não observação das respectivas recomendações poderá resultar em lesões graves**

DADOS TÉCNICOS ①

ELEMENTOS DO PRODUTO ②

A Interruptor de segurança
B Pega de orientação
C Calha de arrumação

D Ranhuras de ventilação
E Lâmina de corte do fio
F Proteção de flores
G Roda de corte de margens
H Proteção de corte
J Botão da oscilação
K Tubo telescópico
L Manga de fixação
M Manípulo de ajuste da pega de orientação
N Gatilho do interruptor
P Gancho de arrumação fácil
Q Botão do indicador do nível da bateria
R Cobertura da bobina
S Orifício de rebobinar
T Bobina
U Botão de alimentação do fio
V Suporte da bobina
W Orifício do suporte da bobina
X Ranhura do fio
Y Pega principal

SEGURANÇA

Avisos gerais de segurança da máquina

⚠ **Leia todos os avisos de segurança, instruções, ilustrações e especificações fornecidas com esta máquina.** Não seguir todas as instruções apresentadas abaixo pode resultar em choque elétrico, incêndio e/ou ferimentos graves.

GUARDE TODOS OS AVISOS E INSTRUÇÕES PARA FUTURAS REFERÊNCIAS.
O termo "máquina" nos avisos diz respeito à sua máquina alimentada pela rede (com fio) ou com bateria (sem fio).

1) Segurança na área de trabalho

a) **Mantenha a área de trabalho limpa e bem iluminada.** Áreas desarrumadas ou escuras são propícias a acidentes.

b) **Não utilize máquinas em atmosferas explosivas, tal como na presença de líquidos inflamáveis, gases ou pó.** As máquinas produzem faíscas que podem atear o pó ou fumos.

c) **Mantenha as crianças e pessoas que passem afastadas enquanto utilizar uma máquina.** As distrações podem fazer com que perca o controlo.

2) Segurança elétrica

a) **A ficha tem de corresponder à tomada. Nunca modifique uma ficha de forma alguma. Não utilize qualquer adaptador com máquinas com ligação à terra.** Fichas não modificadas e tomadas correspondentes reduzirão o risco de choque elétrico.

b) **Evite o contacto corporal com superfícies com ligação à terra, tais como tubos, radiadores, faixas e frigoríficos.** Existe um risco acrescido de choque elétrico se o seu corpo estiver ligado à terra.

c) **Não utilize a máquina de cortar relva à chuva ou em condições húmidas.** Isto pode aumentar o risco de choque elétrico.

d) **Não force o fio da alimentação. Nunca utilize o fio para transportar, puxar ou desligar a máquina.** Mantenha o fio afastado do calor, óleo, arestas afiadas ou peças móveis. Fios danificados ou presos aumentam o risco de choque elétrico.

e) **Quando estiver a trabalhar com uma máquina ao ar livre, utilize uma extensão adequada para a utilização no exterior.** A utilização de um fio adequado ao exterior reduz o risco de choque elétrico.

f) **Se for inevitável trabalhar com a máquina num local húmido, use um Interruptor de Circuito de Falha de Ligação à Terra (GFCI).** A utilização de um ICFLT reduz o risco de choque elétrico.

3) Segurança pessoal

a) **Mantenha-se alerta, observe o que está a fazer e use senso comum quando estiver a trabalhar com uma máquina. Não utilize a máquina enquanto estiver cansado ou sob o efeito de drogas, álcool ou medicação.** Um momento de falta de atenção enquanto utiliza a máquina pode dar origem a ferimentos sérios.

b) **Use equipamento pessoal de proteção. Use sempre proteção ocular.** O equipamento de segurança, tal como máscara respiratória, calçado de segurança antiderrapante, capacete de segurança ou proteção auditiva, utilizado nas condições adequadas reduzirá a hipótese de ferimentos.

c) **Evite ligações sem intenção. Certifique-se de que o interruptor se encontra na posição de desligado antes de ligar à alimentação e/ou bateria e antes de pegar ou transportar a máquina.** Transportar a máquina com o seu dedo no interruptor ou fornecer energia à máquina que tenha o interruptor na posição de ligado convida a acidentes.

d) **Retire qualquer chave de ajuste ou chave de fendas antes de ligar a máquina.** Uma chave de fendas ou uma chave deixada ligada a uma peça rotativa da máquina pode dar origem a ferimentos.

e) **Não se estique. Mantenha sempre a base e o equilíbrio adequados.** Isso proporciona um melhor controlo da máquina em situações inesperadas.

f) **Vista-se adequadamente. Não use roupa larga nem joalharia. Mantenha o seu cabelo e roupa afastados das peças móveis.** Roupa larga, joias ou cabelo comprido podem ser apanhados pelas peças em movimento.

g) **Se forem fornecidos dispositivos para a ligação de extração de pó e facilidades de recolha, certifique-se de que estes estão ligados e de que são devidamente utilizados.** A utilização de dispositivos de extração do pó pode reduzir os perigos relacionados com o pó.

h) **Não permita que a familiarização ganha com a utilização de máquinas o torne mais complacente e ignore os princípios de segurança da máquina.** Uma ação descuidada pode causar graves ferimentos numa fração de segundo.

4) Utilização e cuidados com a máquina

a) **Não force a máquina. Utilize a máquina correta para a sua aplicação.** A máquina correta fará o trabalho melhor e de forma mais segura à taxa para a qual foi concebida.

b) **Não utilize a máquina se o interruptor não der para ligar e desligar.** Qualquer máquina que não possa ser controlada com o interruptor é perigosa e deve ser reparada.

c) **Desligue a ficha da alimentação e/ou retire a bateria da máquina, se amovível, antes de fazer quaisquer**

ajustes, mudar de acessórios ou armazenar a máquina. Tais medidas preventivas de segurança reduzem o risco de ligar a máquina acidentalmente.

d) **Guarde a máquina desligada fora do alcance de crianças e não permita que pessoas estranhas à máquina ou a estas instruções trabalhem com a máquina.** As máquinas são perigosas nas mãos de utilizadores sem formação.

e) **Proceda à manutenção das máquinas e respetivos acessórios. Verifique se existem desalinhamentos ou colagem das peças móveis, quebra de peças e qualquer outra condição que possa afetar o funcionamento da máquina. Se estiver danificada, leve a máquina para ser reparada antes da utilização.** Muitos acidentes são causados por máquinas mantidas de forma deficiente.

f) **Mantenha as máquinas de corte afiadas e limpas.** Máquinas de corte devidamente mantidas e com arestas de corte afiadas têm uma menor probabilidade de prender e são mais fáceis de controlar.

g) **Use a máquina, acessórios e brocas, etc., de acordo com estas instruções, tendo em conta as condições de trabalho e o trabalho a ser efetuado.** A utilização da máquina para operações diferentes das pretendidas pode resultar numa situação perigosa.

h) **Mantenha as pegas e superfícies de preensão secas, limpas e sem óleo ou gordura.** Pegas e superfícies de preensão escorregadias não permitem o manuseamento seguro nem o controlo da máquina em situações inesperadas.

5) Cuidados e utilização da bateria

a) **Recarregue apenas com os carregadores especificados pelo fabricante.** Um carregador que seja adequado a um tipo de bateria pode criar um risco de incêndio quando usado com outra bateria.

b) **Utilize máquinas apenas com as baterias especificamente designadas.** A utilização de outras baterias pode criar um risco de ferimentos e incêndio.

c) **Quando não usar a bateria, mantenha-a afastada de outros objetos de metal, como clipes de papel, moedas, chaves, pregos, parafusos ou outros pequenos objetos de metal que possam fazer a ligação entre os dois terminais.** Colocar os terminais da bateria em curto-circuito pode dar origem a queimaduras ou fogo.

d) **Sob condições abusivas, pode ser ejetado líquido da bateria; evite o contacto. Se ocorrer um contacto acidental, lave com água abundante. Se o líquido entrar em contacto com os olhos, procure ajuda médica.** O líquido ejetado da bateria pode provocar irritação ou queimaduras.

e) **Não use a bateria nem a máquina se estiverem danificadas ou modificadas.** Baterias danificadas ou modificadas podem apresentar comportamentos imprevisíveis, dando origem a fogo, explosão ou risco de ferimentos.

f) **Não exponha a bateria ou a máquina ao fogo ou temperatura excessiva.** A exposição ao fogo ou a temperaturas acima dos 130 ºC pode causar uma explosão.

g) **Siga todas as instruções de carregamento e não carregue a bateria nem a máquina a uma temperatura fora dos parâmetros especificados nas instruções.** Carregar incorretamente ou a temperaturas fora dos parâmetros especificados pode danificar a bateria e aumentar o risco de fogo.

6) Reparação

a) **A reparação da sua máquina deverá ser sempre efetuada por pessoas qualificadas, utilizando apenas peças sobresselentes idênticas.** Tal irá assegurar que a segurança da máquina é mantida.

b) **Nunca tente reparar uma bateria danificada.** A reparação das baterias só deverá ser efetuada pelo fabricante ou por um reparador autorizado.

AVISOS DE SEGURANÇA DO APARADOR DE BORDAS

- **Não use a máquina com más condições atmosféricas, especialmente quando existir o risco de trovoada.** Isto diminui o risco de ser atingido por um relâmpago.
- **Inspecione cuidadosamente a área onde a máquina vai ser usada.** Durante o funcionamento, a máquina pode dar origem a ferimentos em animais.
- **Inspecione cuidadosamente a área onde vai utilizar a máquina e retire quaisquer pedras, paus, ossos e outros objetos estranhos.** Os objetos atirados podem causar ferimentos.
- **Antes de usar a máquina, inspecione sempre visualmente se os meios de corte e acessórios não estão danificados.** Peças danificadas aumentam o risco de ferimentos.
- **Mantenha as proteções no devido lugar. As proteções têm de estar em bom estado de funcionamento e devidamente montadas.** Uma proteção solta, danificada ou que não funcione corretamente pode dar origem a ferimentos.
- **Mantenha todas as entradas de ar fresco sem sujidade.** Entradas de ar bloqueadas podem dar origem a um sobreaquecimento ou risco de fogo.
- **Use proteções oculares e auditivas.** Equipamento de proteção adequado reduz a possibilidade de ferimentos.
- **Enquanto usa a máquina, utilize sempre calçado de proteção antiderrapante. Não utilize a máquina descalço ou de sandálias.** Isto reduz a possibilidade de ferimentos nos pés devido ao contacto do cortador ou fio de corte em movimento.
- **Use sempre roupa, como calças, que cubra as pernas do operador durante a utilização da máquina.** O contacto com o cortador ou fio em movimento pode dar origem a ferimentos.
- **Mantenha outras pessoas afastadas enquanto trabalhar com a máquina.** Os detritos que ressaltem podem dar origem a ferimentos sérios.
- **Não use a máquina acima da altura da cintura.** Isto ajuda a evitar o contacto sem intenção do cortador e permite um melhor controlo da máquina em situações inesperadas.
- **Tenha cuidado quando usar a máquina em relva molhada. Caminhe, nunca corra.** Isto reduz o risco de escorregar e cair, o que poderia dar origem a ferimentos.
- **Não utilize a máquina em encostas excessivamente inclinadas.** Isto reduz o risco de perda de controlo, escorregar e cair, o que poderia dar origem a ferimentos.
- **Quando trabalhar em encostas, certifique-se de que está sempre estável, trabalhe sempre perpendicularmente em encostas, nunca para cima ou para baixo, e tenha muito cuidado quando mudar**

de direção. Isto reduz o risco de perda de controlo, escorregar e cair, o que poderia dar origem a ferimentos.
- **Mantenha todos os fios da alimentação e cabos afastados da área de corte.** Fios da alimentação ou cabos podem estar ocultos nas sebes e arbustos e podem ser acidentalmente cortados ou danificados pelo fio ou cortador.
- **Mantenha todas as partes do corpo afastadas do cortador ou fio da roçadora. Não limpe detritos da máquina até esta ser desligada da alimentação.** O cortador ou fio da roçadora em movimento pode dar origem a ferimentos sérios.
- **Transporte a máquina desligada e afastada do corpo.** O manuseamento adequado da máquina reduz a probabilidade de contacto acidental com um cortador ou fio em movimento.
- **Use apenas cabeças de corte e cortadores ou fios de corte de plástico especificados pelo fabricante. Não substitua os fios de plástico nem cortadores por fios de metal ou lâminas.** Peças de substituição incorretas podem dar origem à perda de controlo, quebras e ferimentos.

AVISOS DE SEGURANÇA DA ROÇADORA

- Não use a máquina com más condições atmosféricas, especialmente quando existir o risco de trovoada. Isto diminui o risco de ser atingido por um relâmpago.
- Inspecione cuidadosamente a área onde a máquina vai ser usada. Durante o funcionamento, a máquina pode dar origem a ferimentos em animais.
- Inspecione cuidadosamente a área onde vai utilizar a máquina e retire quaisquer pedras, paus, ossos e outros objetos estranhos. Os objetos atirados podem causar ferimentos.
- **Antes de usar a máquina, inspecione sempre visualmente se o cortador ou lâmina e respetivo conjunto não estão danificados.** Peças danificadas aumentam o risco de ferimentos.
- **Siga as instruções quanto à mudança de acessórios.** Porcas ou parafusos de fixação da lâmina indevidamente apertados podem danificar a lâmina ou fazer com que esta se liberte.
- **Use proteção ocular, auditiva, para a cabeça e para as mãos.** Equipamento de proteção adequado reduz a possibilidade de ferimentos devido a lixo a voar ou contacto acidental com o fio de corte ou lâmina.
- Enquanto usa a máquina, utilize sempre calçado de proteção antiderrapante. Não utilize a máquina descalço ou de sandálias. Isto reduz a possibilidade de ferimentos nos pés devido ao contacto do cortador ou fio de corte em movimento.
- **Enquanto utiliza a máquina, use sempre calças compridas.** A pele exposta aumenta a probabilidade de ferimentos devido a objetos atirados.
- Mantenha outras pessoas afastadas enquanto trabalhar com a máquina. Os detritos que ressaltem podem dar origem a ferimentos sérios.
- **Use sempre as duas mãos para utilizar a máquina.** Segure a máquina com ambas as mãos para evitar a perda de controlo.
- **Segure a máquina apenas através das pegas isoladas, pois a lâmina de corte pode entrar em contacto com fios escondidos.** O contacto do fio ou das lâminas de corte com um fio "vivo" fará com que as peças de metal expostas do produto deem um choque elétrico ao operador.
- **Mantenha sempre os pés numa base estável e nunca utilize a máquina em cima de algum suporte.** Superfícies escorregadias ou instáveis podem causar a perda de equilíbrio ou controlo da máquina.
- Não utilize a máquina em encostas excessivamente inclinadas. Isto reduz o risco de perda de controlo, escorregar e cair, o que poderia dar origem a ferimentos.
- **Quando trabalhar em encostas, certifique-se de que está sempre estável, trabalhe sempre perpendicularmente em encostas, nunca para cima ou para baixo, e tenha muito cuidado quando mudar de direção.** Isto reduz o risco de perda de controlo, escorregar e cair, o que poderia dar origem a ferimentos.
- **Mantenha todas as partes do seu corpo afastadas do cortador, fio ou lâmina quando a máquina estiver a funcionar. Antes de ligar a máquina, certifique-se que o cortador, fio ou lâmina não está em contacto com nada.** Um momento de falta de atenção enquanto trabalha com a máquina pode dar origem a ferimentos a si ou a outras pessoas.
- Não use a máquina acima da altura da cintura. Isto ajuda a evitar o contacto sem intenção do cortador ou da lâmina, e permite um melhor controlo da máquina em situações inesperadas.
- **Quando cortar um arbusto ou árvores pequenas que estejam sob tensão, tenha cuidado com ressaltos.** Quando a tensão das fibras da madeira for libertada, o arbusto ou árvore pequena pode bater no operador e/ou fazer com que perca o controlo da máquina.
- **Tenha muito cuidado quando cortar arbustos e árvores pequenas.** O material esguio pode ficar preso na lâmina e ser projetado na sua direção ou afetar o seu equilíbrio.
- **Mantenha o controlo da máquina e não toque nos cortadores, fios ou lâminas nem noutras peças móveis perigosas enquanto elas estiverem em movimento.** Isto reduz o risco de ferimentos devido às peças móveis.
- **Transporte a máquina desligada e afastada do corpo.** O manuseamento adequado da máquina reduz a probabilidade de contacto acidental com um cortador, fio ou lâmina em movimento.
- **Use apenas cortadores, fios, cabeças de corte e lâminas especificados pelo fabricante.** Peças de substituição incorretas podem dar origem a quebras e ferimentos.
- **Quando libertar materiais obstruídos ou efetuar afinações na máquina, certifique-se de que todos os interruptores da alimentação estão desligados e que a bateria é retirada ou desligada.** Um arranque inesperado da máquina enquanto liberta material obstruído ou durante a afinação pode dar origem a ferimentos pessoais sérios.

GUARDE ESTAS INSTRUÇÕES!

BATERIAS
- **A bateria fornecida, se existente, vem parcialmente carregada.** Para garantir a capacidade completa da bateria, carregue por completo a bateria no carregador antes de usar a sua máquina pela primeira vez.
- **Use apenas as seguintes baterias e carregadores com esta máquina**
- Bateria SKIL: BR1*31****

- Carregador SKIL: CR1*31****
- Não use a bateria danificada. Esta deverá ser substituída.
- Não desmonte a bateria.
- Não exponha a máquina/bateria à chuva.
- Temperatura ambiente permitida (máquina/carregador/bateria):
  - A carregar: 4 - 40 °C
  - Durante o funcionamento: -20 - 50 °C
  - Durante o armazenamento: -20 - 50 °C

EXPLICAÇÃO DOS SÍMBOLOS NA MÁQUINA/BATERIA

③ Leia o manual de instruções antes da utilização.
④ As baterias podem explodir quando atiradas para o fogo, por isso, nunca queime uma bateria.
⑤ Guarde a máquina/carregador/bateria num local onde a temperatura não exceda os 50 °C.
⑥ Preste atenção ao risco de ferimentos devido a detritos ressaltados.
⑦ Use óculos de proteção e proteção auditiva.
⑧ Mantenha terceiros afastados
⑨ Não elimine ferramentas elétricas juntamente com o lixo doméstico comum.
⑩ Desligue a bateria antes da manutenção.
⑪ A distância entre a máquina e terceiros deve ser de, pelo menos, 15 m.
⑫ Não use lâminas de metal.

UTILIZAÇÃO

- Instruções de montagem ⑭
  - Monte a proteção de corte H conforme ilustrado, com 2 parafusos
  - **! Nunca use a máquina sem a proteção de corte H.**
  - Use a proteção de flores F
  - monte a pega guia B conforme ilustrado
- Carregar a bateria
  - **! Leia os avisos de segurança e as instruções fornecidas com o carregador.**
- Remover/Instalar a bateria ②
- Ligar/desligar ⑮
  - Ligue a máquina premindo o manípulo A (= o interruptor de segurança que não pode ser bloqueado) e puxe o gatilho N.
  - Desligue a máquina libertando o interruptor do gatilho N.
  - **! Depois de desligar a máquina, o fio de corte continua a girar durante alguns segundos.**
  - Deixe o fio de corte parar por completo antes de voltar a ligar.
  - **! Não ligue nem desligue rapidamente.**
- Indicador do nível da bateria ⑬
  - Prima o botão do indicador do nível da bateria Q para ver o atual nível da bateria ⑬a.
  - **! Quando o nível mais baixo do indicador da bateria começar a piscar após premir o botão Q ⑬b, a bateria está descarregada.**
  - **! Quando 2 níveis do indicador da bateria começarem a piscar após premir o botão Q ⑬c, a bateria não se encontra dentro da temperatura de funcionamento permitida.**
- Proteção da bateria
  A máquina desliga-se de repente ou é impossível ligá-la quando
  - **A carga é muito grande** -> retire a carga e reinicie.
  - **A temperatura da bateria não se encontra dentro do raio da temperatura de funcionamento permitida de -20 a +50 °C** -> 2 níveis do indicador do nível da bateria começam a piscar quando prime o botão Q ⑬c; espere que a bateria volte ao raio da temperatura de funcionamento permitida.
  - **a bateria está quase gasta (para proteger contra grandes descargas)** -> é apresentado um baixo nível da bateria ou a piscar ⑬b no indicador do nível da bateria quando prime o botão Q; carregue a bateria.
  - **! Não continue a premir o interruptor de ligar/desligar após a máquina se desligar automaticamente. A bateria pode ficar danificada.**
- Definir a posição da pega de orientação ⑯
  - Prima o manípulo de ajuste da pega de orientação M.
  - Rode a pega de orientação B para a posição desejada.
  - Liberte o manípulo de ajuste da pega de orientação M.
  - **! A pega de orientação não pode exceder a marca na estrutura durante o ajuste.**
- Definir o comprimento do tubo ⑰
- Definir a orientação da pega principal Y ⑱
  - Fixe a estrutura inferior e proteção de corte H no respetivo lugar (usando o pé ou a mão).
  - Puxe o tubo telescópico K para cima e rode 90 graus no sentido dos ponteiros do relógio.
  - Liberte, e o tubo fixa-se automaticamente no modo de corte de margens.
- Definir a função de oscilação ⑲
  - Defina o ângulo do tubo de acordo com
    1. Armazenamento sem suporte
    2. Aparar em espaços estreitos
    3. Corte regular
    4. Aparar por baixo de objetos baixos
    5. Função de corte de margens
- Usar a proteção de flores ⑳
  Use a proteção de flores para proteger plantas de um corte sem intenção.
  - Dobre a proteção de flores F para baixo.
  Liberte a proteção de flores da função de corte de margens ou para aparar perto de obstáculos duros.
  - Dobre a proteção de flores F para cima.
- Definir a máquina para aparar
  - Defina o comprimento do tubo L ⑰.
  - Defina a orientação da pega principal para a posição de corte ⑱.
  - Use a posição oscilante 2, 3 ou 4 ⑲.
  - Use a proteção de flores F ⑳.
- Definir a máquina para corte de margens
  - Defina o comprimento do tubo L ⑰.
  - Defina a orientação da pega principal para a posição de corte de margens ⑱.
  - Use a posição oscilante 5 ⑲.
  - Liberte a proteção de flores F ⑳.
  - Para o corte de margens, suporte a máquina com a roda de corte de margens G ㉒.
- Aparar
  - **! Certifique-se de que a área de corte não tem pedras, resíduos ou outros objetos estranhos.**
  - **! Comece a aparar apenas quando a máquina estiver a funcionar à velocidade máxima.**
  - Corte erva comprida por camadas (comece sempre do topo).
  - Corte apenas com a ponta do fio de corte.

- Não corte erva húmida ou molhada.
- Evite que a erva cortada obstrua a bobina (não faça cortes muito pesados).
- Não sobrecarregue a máquina.
- Corte cuidadosamente em redor de árvores e arbustos, para que estes não entrem em contacto com o fio de corte.
- Mantenha a máquina afastada de objetos sólidos, de modo a proteger o fio de corte de desgaste excessivo.
- Tenha em conta as forças de ressalto que ocorrem quando tocar em objetos sólidos.

• Segurar e orientar a máquina ㉑ ㉒
  - Para cortar erva comprida, oscile lentamente a máquina da direita para a esquerda e vice-versa.
  - Para cortar erva mais curta, incline a máquina conforme ilustrado.
  - Segure firmemente a máquina com ambas as mãos, para que tenha sempre o controlo completo.
  - Mantenha uma posição de trabalho estável.
  - Segure sempre a máquina afastada do seu corpo.
  - Para o corte de margens, suporte a máquina com a roda de corte de margens G ㉒.
• Alimentação do fio
  O fio é alimentado automaticamente quando a máquina é ligada ou desligada.
  - O fio de corte será libertado e cortado com o comprimento correto pela lâmina de corte do fio E.
  ! Tenha cuidado para não se magoar com a lâmina de corte do fio E.
• Alimentar o fio manualmente ㉓
  - Desligue a máquina e retire a bateria.
  - Puxe o fio e continue a puxar. Depois, pressione e liberte o botão de alimentação do fio U.
  - Após a alimentação do fio, volte a colocar sempre a máquina na sua posição normal de funcionamento antes de a ligar.
  - Alimente o fio regularmente para manter o círculo de corte completo.
  - Quando o motor funcionar sem carga e não cortar qualquer erva, o fio de corte está preso, gasto ou partido. Rebobine ou substitua o sistema da bobina.
• Bobina de rebobinar ㉕
  Caso o fio de corte não saia pelo orifício de suporte da bobina W
  ! Desligue sempre a máquina e retire a bateria.
  - Retire a cobertura da bobina R e retire a bobina T do suporte da bobina V.
  - Dobre a extremidade do fio de corte e fixe no orifício de rebobinar S.
  - Rebobine bem o fio de corte de forma uniforme por camadas na direção da seta.
  - Insira o fio de corte na ranhura do fio X e certifique-se de que fica bem fixado no respetivo lugar (deixe comprimento de fio suficiente).
  - Passe o fio de corte pelo orifício de suporte da bobina W antes de colocar a bobina rebobinada no suporte da bobina V.
  ! Certifique-se de que a bobina fica bem fixada no respetivo lugar, depois puxe o fio de corte da ranhura X.
  - Montar a cobertura da bobina R
• Substituir a bobina ㉕
  ! Desligue sempre a máquina e retire a bateria.
  - Retire a bobina antiga e monte a bobina nova, conforme ilustrado.
  - Use apenas bobinas da SKIL TBD com esta máquina (**danos devido a outras bobinas estão excluídos da garantia**).
  - Após substituir a bobina, faça um teste de funcionamento da máquina de, pelo menos, um minuto sem carga, para se certificar de que a máquina funciona corretamente.
  ! Certifique-se de que a máquina está desligada quando inserir a bateria.

MANUTENÇÃO / REPARAÇÃO

• Desligue sempre a máquina, retire a bateria e certifique-se de que todas as peças móveis pararam por completo.
• Mantenha sempre a máquina limpa (especialmente as ranhuras de ventilação D ②).
  - Limpe a máquina com um pano ligeiramente embebido em água (não use agentes de limpeza nem solventes).
  - Limpe a lâmina de corte do fio E ② e a proteção de corte H ② após cada utilização.
  - Limpe regularmente as ranhuras de ventilação D ② com uma escova ou ar comprimido.
• Verifique regularmente o estado da cabeça de corte e o aperto das porcas e parafusos.
• Verifique regularmente se existem componentes gastos ou danificados e leve-os para serem reparados/substituídos, se necessário.
• Armazenamento
  Método de armazenamento ㉔
  - Monte com segurança a calha de arrumação C na parede com 2 parafusos (não fornecidos) e nivelada horizontalmente.
• Se a máquina falhar apesar dos cuidados de fabrico e procedimentos de teste, a reparação deverá ser efetuada por um centro de reparação pós-venda autorizado para ferramentas elétricas SKIL.
  - Envie a máquina desmontada, juntamente com a prova de compra, para o seu representante ou ponto de reparação SKIL mais próximo (os endereços e também os esquemas de reparação da máquina estão listados em www.skil.com).
• Tenha em conta que danos devido a sobrecarga ou manuseamento inadequado do produto não são abrangidos pela garantia (para saber as condições da garantia SKIL, consulte www.skil.com ou informe-se com o seu revendedor).

RESOLUÇÃO DE PROBLEMAS

• A listagem seguinte apresenta os problemas, sintomas, possíveis causas e medidas corretivas (se estas não identificarem e corrigirem o problema, contacte o seu revendedor ou um centro de reparação).
  ! No caso de avaria mecânica ou elétrica, desligue imediatamente a ferramenta e retire a bateria.

★ A ferramenta não funciona
  - Bateria gasta -> Carregue a bateria
  - Bateria quente -> Deixe a bateria arrefecer
  - Falha interna -> Contacte o seu revendedor ou centro de reparação

★ A ferramenta funciona intermitentemente
  - Falha da cablagem interna -> Contacte o seu revendedor ou centro de reparação
  - Interruptor de ligar/desligar defeituoso -> Contacte o

seu revendedor ou centro de reparação

★ A ferramenta vibra anormalmente
- Erva demasiado alta -> Corte por fases

★ A ferramenta não corta
- Fio demasiado curto ou partido -> Alimente o fio manualmente

★ Impossível alimentar o fio
- Bobina vazia -> Inspecione a bobina; rebobine se necessário
- Fio emaranhado dentro da bobina -> Inspecione a bobina; rebobine se necessário

★ O fio não é cortado com o comprimento correto -> Retire a cobertura da lâmina de corte

★ O fio parte constantemente
- Fio emaranhado dentro da bobina -> Inspecione a bobina; rebobine se necessário
- Roçadora usada incorretamente -> Corte apenas com a ponta do fio; evite pedras, paredes e outros objetos duros; alimente regularmente o fio

AMBIENTE

Apenas para países da UE

- **Não elimine ferramentas elétricas, acessórios nem a embalagem juntamente com o lixo doméstico comum.**
  - Em conformidade com a Diretiva Europeia 2012/19/CE relativa aos resíduos de equipamento elétrico e eletrónico e respetiva implementação em conformidade com as leis nacionais, ferramentas elétricas que tenham atingido o final do seu ciclo de vida devem ser recolhidas separadamente e entregues em instalações de reciclagem ambientalmente compatíveis.
  - O símbolo ⑨ serve para lembrar isto quando for necessária a eliminação.

  ! Antes da eliminação, proteja os terminais da bateria com fita resistente, para evitar um curto-circuito.

RUÍDO/VIBRAÇÃO

- **0231**
  Medido de acordo com a EN 62841. O nível de pressão do som desta ferramenta é de 67 dB(A) (incerteza K = 3 dB), e o nível de potência do som é de 86 dB(A) (incerteza K = 5,2 dB), e a vibração 4,97 m/s^2 (soma vetorial das 3 direções; incerteza K = 1,5 m/s^2).
- **0241**
  Medido de acordo com a EN 62841. O nível de pressão do som desta ferramenta é de 71 dB(A) (incerteza K = 3 dB), e o nível de potência do som é de 90 dB(A) (incerteza K = 3 dB), e a vibração < 2,5 m/s^2 (soma vetorial das 3 direções; incerteza K = 1,5 m/s^2).
- O nível de emissão da vibração foi medido de acordo com um teste padronizado da norma EN 62841. Pode ser usado para comparar duas ferramentas e como avaliação preliminar da exposição à vibração quando usar a ferramenta para as aplicações mencionadas.
  - Usar a ferramenta para diferentes aplicações, ou com acessórios diferentes ou mal mantidos, pode **aumentar** significativamente o nível de exposição.
  - As vezes que a ferramenta é desligada ou quando estiver a funcionar, mas sem estar a efetuar o trabalho, pode **reduzir** significativamente o nível de exposição.

  ! Proteja-se dos efeitos das vibrações realizando a manutenção da ferramenta e dos seus acessórios, mantendo as mãos quentes e organizando os seus padrões de trabalho.

I

Alimentazione del filo senza filo 0231/0241

INTRODUZIONE

- Usato come decespugliatore a filo o bordatore, ad esempio sotto i cespugli, lungo i bordi e su terreni in pendenza.
- Verificare che l'imballo contenga tutte le parti illustrate sul disegno ②
- In caso di parti mancanti o danneggiate, contattare il proprio rivenditore
- **Leggere attentamente questo manuale di istruzioni prima dell'impiego, e conservarlo per future consultazioni ③**
- **Prestare particolare attenzione alle istruzioni di sicurezza ed alle avvertenze; la mancata osservanza potrebbe causare serie lesioni**

DATI TECNICI ①

COMPONENTI DEL PRODOTTO ②

A Interruttore di sicurezza
B Impugnatura guida
C Barra di supporto
D Aperture di ventilazione
E Lama taglia-filo
F Archetto di protezione
G Rotella di bordatura
H Cuffia di protezione
J Pulsante di regolazione dell'angolazione
K Asta telescopica
L Manicotto di bloccaggio
M Manopola di regolazione dell'impugnatura guida
N Interruttore a grilletto
P Gancio di supporto
Q Pulsante dell'indicatore del livello della batteria
R Copertura della bobina
S Foro di avvolgimento
T Bobina
U Pulsante di allungamento del filo
V Porta-bobina
W Foro del porta-bobina
X Occhiello della bobina
Y Impugnatura principale

SICUREZZA

Avvertenze di sicurezza generiche

⚠ **Consultare tutte le avvertenze di sicurezza, le istruzioni, le illustrazioni e le specifiche fornite insieme a questo apparecchio.** Il mancato rispetto delle istruzioni sotto riportate comporta il rischio di scossa elettrica, incendio e/o gravi infortuni.

CONSERVARE TUTTE LE AVVERTENZE E LE ISTRUZIONI PER FUTURO RIFERIMENTO.

Il termine "apparecchio" utilizzato nelle avvertenze indica un apparecchio alimentato tramite rete elettrica (con cavo) o batterie (senza cavo).

1) Sicurezza dell'area di lavoro

a) **Mantenere l'area di lavoro pulita e ben illuminata.** Il disordine e la scarsa illuminazione favoriscono gli incidenti.

b) **Non usare l'apparecchio in atmosfere esplosive, ad esempio in presenza di liquidi, gas o polveri infiammabili.** Gli apparecchi elettrici producono scintille suscettibili di dare fuoco a polveri o vapori.

c) **Durante l'uso dell'apparecchio, tenere a distanza i bambini e le persone presenti.** Le distrazioni possono far perdere il controllo dell'apparecchio.

2) Sicurezza elettrica

a) **Le spine degli apparecchi elettrici devono essere adatte al tipo di presa. Non modificare la spina in alcun modo. Non usare adattatori con gli apparecchi dotati di messa a terra (collegati a massa).** L'uso di spine originali corrispondenti al tipo di presa riduce il rischio di scossa elettrica.

b) **Evitare il contatto del corpo con superfici collegate a terra come tubi, radiatori, fornelli elettrici e frigoriferi.** Il rischio di scossa elettrica aumenta se il proprio corpo è collegato a terra.

c) **Non esporre l'apparecchio a pioggia o umidità.** Ciò può aumentare il rischio di scossa elettrica.

d) **Non utilizzare il cavo in modo improprio. Non utilizzare il cavo per trasportare, spostare o scollegare l'apparecchio. Tenere il cavo al riparo da calore, olio, bordi taglienti o parti in movimento.** La presenza di cavi danneggiati o aggrovigliati aumenta il rischio di scossa elettrica.

e) **Durante l'uso di un apparecchio elettrico all'aperto, utilizzare una prolunga idonea per ambienti esterni.** L'uso di un cavo idoneo riduce il rischio di scossa elettrica.

f) **Se è necessario lavorare in un luogo umido, utilizzare un circuito elettrico dotato di interruttore differenziale (RCD).** L'uso di un interruttore differenziale (RCD) riduce il rischio di scossa elettrica.

3) Sicurezza personale

a) **Durante l'uso di un apparecchio elettrico, prestare sempre la massima attenzione e utilizzare il buon senso. Non usare l'apparecchio se si è stanchi o sotto l'effetto di droghe, alcol o farmaci.** Anche un solo momento di disattenzione durante l'uso dell'apparecchio comporta il rischio di lesioni gravi.

b) **Indossare dispositivi di protezione individuale. Indossare dispositivi di protezione per gli occhi.** I dispositivi di protezione individuale come maschere antipolvere, calzature antiscivolo, caschi e cuffie per le orecchie, se utilizzati quando le circostanze lo richiedono, riducono il rischio di infortuni.

c) **Prevenire l'avvio accidentale. Assicurarsi che l'interruttore sia in posizione di spegnimento prima di sollevare, trasportare o collegare l'apparecchio alla presa di corrente e/o alla batteria.** Per ridurre il rischio di incidenti, non trasportare l'apparecchio tenendo le dita sull'interruttore e non collegarlo alla presa di corrente se l'interruttore è in posizione di accensione.

d) **Rimuovere eventuali chiavi di regolazione o avvitamento prima di avviare l'apparecchio.** Una chiave di serraggio rimasta inserita in un elemento mobile dell'apparecchio comporta il rischio di infortuni.

e) **Non allungarsi eccessivamente. Mantenere sempre un buon equilibrio evitando posizioni instabili.** Ciò assicura un miglior controllo dell'apparecchio in situazioni impreviste.

f) **Vestirsi in modo adeguato. Non indossare indumenti ampi o gioielli. Tenere capelli e indumenti lontani dalle parti in movimento.** Indumenti ampi, gioielli o capelli lunghi possono rimanere impigliati nelle parti in movimento.

g) **Se sono disponibili dei dispositivi per l'estrazione e la raccolta della polvere, assicurarsi che siano collegati e utilizzati correttamente.** L'uso di tali dispositivi può ridurre i rischi derivanti dalla polvere.

h) **Non lasciare che la familiarità con l'apparecchio (derivata da un uso frequente) abbassi il livello di attenzione.** Anche una minima distrazione può causare gravi infortuni.

4) Uso e manutenzione dell'apparecchio

a) **Non forzare l'apparecchio. Usare l'apparecchio più adatto al lavoro da svolgere.** L'apparecchio è più sicuro ed efficace se utilizzato alla velocità per la quale è stato progettato.

b) **Non usare l'apparecchio se l'interruttore non funziona.** Un apparecchio che non può essere controllato dall'interruttore è pericoloso e deve essere riparato.

c) **Rimuovere il gruppo batteria, se removibile, e/o scollegare l'apparecchio dalla rete elettrica prima di regolarlo, riporlo o sostituire gli accessori.** Tali misure preventive riducono il rischio di avvio accidentale dell'apparecchio.

d) **Riporre l'apparecchio fuori dalla portata dei bambini e non permetterne l'uso a persone che non hanno familiarità con l'apparecchio o con queste istruzioni.** Gli apparecchi elettrici sono pericolosi se utilizzati da persone non competenti.

e) **Sottoporre l'apparecchio e gli accessori a una regolare manutenzione. Verificare che le parti mobili non siano disallineate o piegate e che non siano presenti danni o altre condizioni suscettibili di compromettere il funzionamento dell'apparecchio. Se l'apparecchio è danneggiato, farlo riparare prima di usarlo nuovamente.** Molti incidenti sono provocati da apparecchi in cattive condizioni.

f) **Mantenere gli accessori di taglio puliti e affilati.** Un'adeguata manutenzione e affilatura degli accessori da taglio riduce il rischio di inceppamento e facilita il controllo dell'apparecchio.

g) **Usare l'apparecchio, gli accessori, le punte ecc. conformemente a queste istruzioni, tenendo conto delle condizioni dell'area di lavoro e del tipo di lavoro da svolgere.** L'uso dell'apparecchio per operazioni diverse da quelle per cui è progettato può comportare situazioni di pericolo.

h) **Mantenere le impugnature e le superfici di presa asciutte, pulite e prive di olio o grasso.** Impugnature e superfici di presa scivolose non garantiscono l'uso sicuro e il controllo dell'apparecchio in situazioni impreviste.

5) Uso e manutenzione degli apparecchi a batteria

a) **Ricaricare la batteria esclusivamente con il caricabatteria specificato dal costruttore.** Un caricabatteria adatto a un certo tipo di gruppo batteria comporta il rischio di incendio se utilizzato con gruppi batteria di tipo diverso.
b) **Usare esclusivamente gruppi batteria progettati specificamente per questo apparecchio.** L'uso di altri gruppi batteria comporta il rischio di incendio e infortunio.
c) **Quando il gruppo batteria non è in uso, tenerlo lontano da piccoli oggetti metallici, ad esempio graffette, monete, chiavi, chiodi, viti ecc. poiché potrebbero creare un collegamento tra i due terminali.** Il cortocircuito dei terminali della batteria comporta il rischio di incendio o ustioni.
d) **L'utilizzo improprio può causare fuoriuscite di liquido dalla batteria: evitare il contatto con tale liquido. In caso di contatto accidentale, lavare con acqua. Se il liquido entra a contatto con gli occhi, consultare un medico.** Il liquido fuoriuscito dalla batteria può causare irritazioni o ustioni.
e) **Non usare gruppi batteria o apparecchi danneggiati o modificati.** Le batterie danneggiate o modificate possono manifestare comportamenti imprevisti, con il rischio di incendio, esplosione o infortunio.
f) **Non esporre il gruppo batteria o l'apparecchio a fiamme o temperature eccessive.** L'esposizione a fiamme o temperature superiori a 130°C comporta il rischio di esplosione.
g) **Rispettare tutte le istruzioni relative alla ricarica e non ricaricare il gruppo batteria o l'apparecchio a temperature diverse da quelle specificate nelle istruzioni.** Una ricarica eseguita in modo improprio o a temperature diverse da quelle specificate può danneggiare la batteria e aumentare il rischio di incendio.

6) Riparazioni

a) **Affidare la riparazione dell'apparecchio a personale qualificato e utilizzare esclusivamente parti di ricambio identiche.** Ciò garantisce la sicurezza dell'apparecchio.
b) **Non riparare gruppi batteria danneggiati.** La riparazione dei gruppi batteria deve essere effettuata esclusivamente dal costruttore o da un centro di assistenza autorizzato.

AVVERTENZE DI SICUREZZA SPECIFICHE PER BORDATORI

- **Non usare l'apparecchio in condizioni climatiche avverse, in particolare se sussiste il rischio di fulmini.** Ciò riduce il rischio di essere colpiti da un fulmine.
- **Assicurarsi che non siano presenti animali selvatici nell'area di lavoro.** L'apparecchio potrebbe ferirli.
- **Ispezionare accuratamente l'area di lavoro e rimuovere pietre, rami, cavi, ossi e altri oggetti analoghi.** Se lanciati, tali materiali possono causare lesioni gravi.
- **Prima dell'uso, ispezionare visivamente l'apparecchio per verificare che l'accessorio di taglio e l'unità di taglio non siano danneggiati.** I componenti danneggiati aumentano il rischio di scossa elettrica.
- **Mantenere i dispositivi di protezione installati. I dispositivi di protezione devono essere funzionanti e installati correttamente.** Dispositivi di protezione allentati, danneggiati o non funzionanti comportano il rischio di lesioni.
- **Tenere sempre pulite le aperture di ingresso dell'aria eliminando eventuali ostruzioni.** Aperture di ingresso dell'aria ostruite e detriti comportano il rischio di surriscaldamento o incendio.
- **Indossare protezioni per gli occhi e le orecchie.** L'uso di dispositivi di protezione adeguati riduce il rischio di lesioni.
- **Durante l'uso dell'apparecchio, indossare sempre calzature di protezione antiscivolo. Non usare l'apparecchio a piedi nudi o indossando sandali.** Ciò riduce il rischio di lesioni ai piedi causate dal contatto con la lama o il filo di taglio in movimento.
- **Durante l'uso dell'apparecchio, indossare pantaloni lunghi che coprono le gambe.** Il contatto con la lama o il filo di taglio in movimento comporta il rischio di lesioni.
- **Tenere le altre persone lontane dall'apparecchio quando è in funzione.** I detriti proiettati dall'apparecchio possono causare lesioni gravi.
- **Non usare l'apparecchio sopra l'altezza della vita.** Ciò contribuisce a evitare il contatto accidentale con l'accessorio di taglio e migliora il controllo sull'apparecchio in situazioni impreviste.
- **Prestare attenzione sull'erba bagnata. Camminare e non correre.** Ciò riduce il rischio di scivolamenti, cadute e lesioni personali.
- **Non usare l'apparecchio su terreni eccessivamente in pendenza.** Ciò riduce il rischio di perdita di controllo, scivolamenti, cadute e lesioni personali.
- **Durante l'uso su terreni in pendenza, mantenere sempre il contatto dei piedi con il terreno, lavorare sempre perpendicolarmente alla discesa, mai verso l'alto o verso il basso, e prestare particolare attenzione quando si cambia direzione.** Ciò riduce il rischio di perdita di controllo, scivolamenti, cadute e lesioni personali.
- **Tenere i cavi elettrici lontani dall'area di taglio.** I cavi possono essere nascosti nelle siepi o nei cespugli e venire accidentalmente tagliati dalla lama o dal filo di taglio.
- **Tenere tutte le parti del corpo distanti dalla lama o dal filo di taglio. Scollegare l'apparecchio dalla fonte di alimentazione prima di rimuovere il materiale incastrato.** La lama o il filo di taglio in movimento comporta il rischio di lesioni gravi.
- **Trasportare l'apparecchio tenendolo spento e lontano dal proprio corpo.** La corretta manipolazione dell'apparecchio riduce la possibilità di contatto accidentale con la lama o il filo di taglio in movimento.
- **Utilizzare esclusivamente lame, fili di taglio e unità di taglio specificati dal costruttore. Non sostituire l'accessorio di taglio o il filo di taglio con lame o fili metallici.** L'installazione di parti scorrette aumenta il rischio di rottura, perdita di controllo e lesioni personali.

AVVERTENZE DI SICUREZZA SPECIFICHE PER DECESPUGLIATORI A FILO

- **Non usare l'apparecchio in condizioni climatiche avverse, in particolare se sussiste il rischio di fulmini.** Ciò riduce il rischio di essere colpiti da un fulmine.
- **Assicurarsi che non siano presenti animali selvatici**

nell'area di lavoro. L'apparecchio potrebbe ferirli.
- **Ispezionare accuratamente l'area di lavoro e rimuovere pietre, rami, cavi, ossi e altri oggetti analoghi.** Se lanciati, tali materiali possono causare lesioni gravi.
- **Prima dell'uso, ispezionare visivamente l'apparecchio per verificare che la lama o l'accessorio di taglio o l'unità di taglio non siano danneggiati.** I componenti danneggiati aumentano il rischio di scossa elettrica.
- **Seguire le istruzioni relative alla sostituzione degli accessori.** Un serraggio errato dei dadi o dei bulloni di fissaggio della lama può danneggiarla o causarne il distacco.
- **Indossare protezioni per gli occhi, le orecchie, la testa e le mani.** Un'attrezzatura di protezione adeguata riduce il rischio di infortuni causati da detriti scagliati dall'apparecchio o dal contatto accidentale con la lama o il filo di taglio.
- **Durante l'uso dell'apparecchio, indossare sempre calzature di protezione antiscivolo. Non usare l'apparecchio a piedi nudi o indossando sandali.** Ciò riduce il rischio di lesioni ai piedi causate dal contatto con la lama o il filo di taglio in movimento.
- **Durante l'uso dell'apparecchio, indossare pantaloni lunghi.** La pelle esposta aumenta il rischio di lesioni causate dai detriti proiettati dal tagliaerba.
- **Tenere le altre persone lontane dall'apparecchio quando è in funzione.** I detriti proiettati dall'apparecchio possono causare lesioni gravi.
- **Tenere l'apparecchio con entrambe le mani durante l'uso.** Impugnare l'apparecchio con entrambe le mani per evitare il rischio di perdita di controllo.
- **Tenere l'apparecchio esclusivamente tramite le superfici di presa isolate, perché la lama o il filo di taglio può entrare in contatto con cavi elettrici nascosti.** Se la lama o il filo di taglio tocca un cavo elettrificato può trasmettere la corrente alle parti metalliche dell'apparecchio, esponendo l'operatore al rischio di scossa elettrica.
- **Mantenere sempre il contatto dei piedi con il terreno e utilizzare l'apparecchio esclusivamente quando si è in piedi sul terreno.** Superfici scivolose o instabili comportano il rischio di perdita di equilibrio o di controllo dell'apparecchio.
- **Non usare l'apparecchio su terreni eccessivamente in pendenza.** Ciò riduce il rischio di perdita di controllo, scivolamenti, cadute e lesioni personali.
- **Durante l'uso su terreni in pendenza, mantenere sempre il contatto dei piedi con il terreno, lavorare sempre perpendicolarmente alla discesa, mai verso l'alto o verso il basso, e prestare particolare attenzione quando si cambia direzione.** Ciò riduce il rischio di perdita di controllo, scivolamenti, cadute e lesioni personali.
- **Tenere tutte le parti del corpo lontane dalla lama o dal filo di taglio quando l'apparecchio è in funzione. Prima di avviare l'apparecchio, accertarsi che la lama o il filo di taglio non sia a contatto con alcun oggetto.** Anche un solo momento di disattenzione durante l'uso dell'apparecchio comporta il rischio di lesioni gravi a sé o agli altri.
- **Non usare l'apparecchio sopra l'altezza della vita.** Ciò contribuisce a evitare il contatto accidentale con la lama o il filo di taglio e migliora il controllo sull'apparecchio in situazioni impreviste.
- **Durante il taglio di cespugli o arbusti in tensione, prestare attenzione al rischio di rimbalzo.** Al rilascio della tensione nelle fibre del legno, il cespuglio o l'arbusto torna bruscamente nella posizione originale, con il rischio di colpire l'operatore e/o causare la perdita di controllo dell'apparecchio.
- **Prestare estrema attenzione durante il taglio di cespugli e arbusti.** I materiali sottili possono impigliarsi nell'accessorio di taglio e colpire l'operatore, o causare una perdita di equilibrio.
- **Mantenere il controllo dell'apparecchio e non toccare la lama, il filo di taglio o altre parti pericolose quando sono in movimento.** Ciò riduce il rischio di lesioni causate dal contatto con le parti in movimento.
- **Trasportare l'apparecchio tenendolo spento e lontano dal proprio corpo.** La corretta manipolazione dell'apparecchio riduce la possibilità di contatto accidentale con la lama o il filo di taglio in movimento.
- **Utilizzare esclusivamente lame, fili di taglio, unità di taglio e dispositivi di taglio specificati dal costruttore.** L'installazione di parti scorrette aumenta il rischio di rottura e lesioni personali.
- **Prima di rimuovere il materiale incastrato o di effettuare lavori sull'apparecchio, assicurarsi che l'interruttore sia in posizione di arresto e che il gruppo batteria sia stato rimosso.** L'avvio accidentale dell'apparecchio durante la rimozione di materiale incastrato o la manutenzione comporta il rischio di lesioni gravi.

CONSERVARE QUESTE ISTRUZIONI!

BATTERIE
- **Se inclusa, la batteria è parzialmente carica.** Per garantire la piena capacità della batteria, ricaricarla completamente con il caricabatteria prima di usare l'apparecchio per la prima volta.
- **Usare esclusivamente le batterie e i caricabatteria elencati di seguito con questo apparecchio.**
- Batteria SKIL: BR1*31****
- Caricabatteria SKIL: CR1*31****
- Non usare la batteria se è danneggiata. Sostituirla.
- Non disassemblare la batteria.
- Non esporre l'apparecchio o la batteria alla pioggia.
- Temperature ambientali (apparecchio/caricabatteria/batteria):
  - Durante la ricarica: da 4°C a 40°C
  - Durante l'uso: da –20°C a +50°C
  - Durante la conservazione: da –20°C a +50°C

SIGNIFICATO DEI SIMBOLI SULL'APPARECCHIO E SULLA BATTERIA

③ Leggere il manuale di istruzioni prima dell'uso.
④ Le batterie possono esplodere se gettate nel fuoco. Pertanto, non bruciarle per alcun motivo.
⑤ Riporre l'apparecchio, il caricabatteria e la batteria in ambienti la cui temperatura non supera i 50°C.
⑥ Rischio di lesioni causate dal lancio di detriti.
⑦ Indossare occhiali di sicurezza e protezioni per le orecchie.
⑧ Tenere a distanza le altre persone.
⑨ Non smaltire gli utensili elettrici e le batterie insieme ai rifiuti domestici.
⑩ Scollegare la batteria prima della manutenzione.
⑪ Distanza minima tra l'apparecchio e le persone presenti:

15 metri.

⑫ Non usare lame metalliche.

UTILIZZO

- Assemblaggio ⑭
  - Fissare la cuffia di protezione H con 2 viti
  - **! Non usare l'apparecchio senza la cuffia di protezione H.**
  - Installare l'archetto di protezione F
  - montare il manico della guida B come illustrato
- Ricarica della batteria
  - **! Leggere le istruzioni e le avvertenze di sicurezza fornite insieme al caricabatteria.**
- Rimozione/installazione della batteria ②
- Avvio/arresto ⑮
  - Per avviare l'apparecchio, premere l'interruttore di sicurezza A (l'interruttore di sicurezza non può essere bloccato), quindi premere l'interruttore a grilletto N.
  - Per arrestare l'apparecchio, rilasciare l'interruttore a grilletto N.
  - **! Dopo l'arresto dell'apparecchio, il filo di taglio continua a ruotare per qualche secondo.**
  - Attendere che il filo di taglio smetta di ruotare prima di riavviare l'apparecchio.
  - **! Non avviare e arrestare l'apparecchio in rapida successione.**
- Indicatore del livello della batteria ⑬
  - Premere il pulsante dell'indicatore del livello della batteria Q per visualizzare il livello di carica corrente della batteria. ⑬a
  - **! Quando l'ultima barra dell'indicatore del livello della batteria inizia a lampeggiare dopo aver premuto il pulsante Q ⑬b, la batteria è scarica.**
  - **! Quando 2 barre dell'indicatore del livello della batteria iniziano a lampeggiare dopo aver premuto il pulsante Q ⑬c, la temperatura della batteria è fuori dai valori che ne consentono il funzionamento.**
- Protezione della batteria
  L'apparecchio si arresta automaticamente, o non si avvia, nei seguenti casi:
  - **Il carico è eccessivo.** --> Rimuovere il carico e riavviare l'apparecchio.
  - **La temperatura della batteria è inferiore a –20°C o superiore a +50°C.** --> 2 barre dell'indicatore del livello della batteria iniziano a lampeggiare dopo aver premuto il pulsante Q ⑬c Attendere che la batteria raggiunga la temperatura di funzionamento corretta.
  - **La batteria è quasi scarica (protezione contro lo scaricamento profondo).** --> Il livello di carica della batteria è indicato da una barra lampeggiante ⑬ dopo aver premuto il pulsante Q. Ricaricare la batteria.
  - **! Non riavviare l'apparecchio dopo l'arresto automatico per evitare di danneggiare la batteria.**
- Regolazione della posizione dell'impugnatura guida ⑯
  - Premere la manopola di regolazione dell'impugnatura guida M.
  - Ruotare l'impugnatura guida B fino alla posizione desiderata.
  - Rilasciare la manopola di regolazione dell'impugnatura guida M.
  - **! Durante la regolazione, l'impugnatura guida non può superare l'indicatore presente sul corpo dell'apparecchio.**
- Regolazione della lunghezza dell'asta ⑰
- Regolazione dell'orientamento dell'impugnatura principale Y ⑱
  - Immobilizzare la parte inferiore dell'apparecchio e la cuffia di protezione H con il piede o la mano.
  - Tirare l'asta telescopica K e ruotarla di 90° in senso orario.
  - Rilasciare l'asta; si bloccherà automaticamente in posizione di bordatura.
- Regolazione dell'angolazione della testa di taglio ⑰
  - Regolare l'angolazione della testa di taglio in base alle necessità.
    1. Posizione di stoccaggio
    2. Taglio in spazi ristretti
    3. Taglio regolare
    4. Taglio sotto oggetti bassi
    5. Posizione di bordatura
- Utilizzo dell'archetto di protezione ⑳
  L'archetto di protezione evita di tagliare accidentalmente piante e fiori.
  - Abbassare l'archetto di protezione F.
  Non usare l'archetto di protezione durante la bordatura o il taglio in prossimità di ostacoli duri.
  - Sollevare l'archetto di protezione F.
- Configurazione dell'apparecchio per il taglio
  - Regolare la lunghezza dell'asta L. ⑰
  - Portare l'impugnatura principale in posizione di taglio. ⑱
  - Portare la testa di taglio in posizione 2, 3 o 4. ⑲
  - Usare l'archetto di protezione F. ⑳
- Configurazione dell'apparecchio per la bordatura
  - Regolare la lunghezza dell'asta L. ⑰
  - Portare l'impugnatura principale in posizione di bordatura. ⑱
  - Portare la testa di taglio in posizione 5. ⑲
  - Non usare l'archetto di protezione F. ⑳
  - Durante la bordatura, sostenere l'apparecchio con la rotella di bordatura G. ㉒
- Taglio dell'erba
  - **! Accertarsi che l'area di lavoro sia priva di pietre, detriti e altri oggetti estranei.**
  - **! Attendere che l'apparecchio abbia raggiunto la piena velocità prima di iniziare il taglio.**
  - Tagliare l'erba lunga in più passate (iniziare sempre dall'alto).
  - Tagliare l'erba esclusivamente con la punta del filo di taglio.
  - Non tagliare erba umida o bagnata.
  - Evitare che l'erba tagliata ostruisca la bobina (non effettuare tagli spessi).
  - Non sovraccaricare l'apparecchio.
  - Tagliare l'erba intorno ad alberi e cespugli con attenzione per evitare che entrino a contatto con il filo di taglio.
  - Tenere l'apparecchio lontano da oggetti solidi per evitare un'eccessiva usura del filo di taglio.
  - Prestare attenzione al rischio di contraccolpo causato dal contatto con oggetti solidi.
- Manipolazione e controllo dell'apparecchio ㉑ ㉒
  - Durante il taglio di erba lunga, fare oscillare l'apparecchio lentamente da destra a sinistra e

viceversa.
- Per tagliare l'erba più corta, inclinare la testa di taglio come illustrato.
- Impugnare l'apparecchio saldamente con entrambe le mani per avere sempre il massimo controllo.
- Mantenere una posizione stabile.
- Tenere l'apparecchio a distanza dal proprio corpo.
- Durante la bordatura, sostenere l'apparecchio con la rotella di bordatura G. ㉒

• Allungamento del filo di taglio
Il filo si allunga automaticamente all'avvio e all'arresto dell'apparecchio.
- Il filo si allungherà e verrà tagliato alla lunghezza corretta dalla lama taglia-filo E.

! Prestare attenzione al rischio di lesioni causate dalla lama taglia-filo E.

• Allungamento manuale del filo di taglio ㉓
- Arrestare l'apparecchio e rimuovere la batteria.
- Tirare il filo, quindi premere e rilasciare il pulsante di allungamento del filo U.
- Dopo aver allungato il filo, riportare l'apparecchio nella normale posizione operativa prima di riavviarlo.
- Allungare il filo regolarmente per mantenere inalterata la larghezza di taglio.
- Se l'apparecchio funziona a vuoto senza tagliare erba, il filo di taglio potrebbe essere inceppato, usurato o rotto. Riavvolgere il filo o sostituire la bobina.

• Riavvolgimento della bobina ㉕
Se il filo di taglio non fuoriesce dal foro del porta-bobina W, procedere come descritto di seguito.

! Arrestare l'apparecchio e rimuovere la batteria.

- Rimuovere la copertura della bobina R ed estrarre la bobina T dal porta-bobina V.
- Piegare l'estremità del filo di taglio e agganciarla al foro di avvolgimento S.
- Avvolgere saldamente il filo di taglio in strati uniformi nella direzione indicata dalla freccia.
- Inserire il filo di taglio nell'occhiello della bobina X e assicurarsi che sia posizionato saldamente (lasciarne fuoriuscire una lunghezza sufficiente).
- Infilare il filo di taglio nel foro del porta-bobina W prima di inserire la bobina nel porta-bobina V.

! Assicurarsi che la bobina sia posizionata saldamente, quindi tirare il filo di taglio dall'occhiello X.

- Installare la copertura della bobina R.

• Sostituzione della bobina ㉕

! Arrestare l'apparecchio e rimuovere la batteria.

- Rimuovere la bobina vecchia e installare la bobina nuova come illustrato.
- Utilizzare esclusivamente bobine SKIL TBD con questo apparecchio (**eventuali danni causati dall'uso con altre bobine non sono coperti dalla garanzia**).
- Dopo aver sostituito la bobina, avviare l'apparecchio a vuoto per almeno un minuto per assicurarsi che funzioni correttamente.

! Assicurarsi che l'apparecchio non sia in funzione prima di inserire la batteria.

MANUTENZIONE E RIPARAZIONE

• Arrestare l'apparecchio, rimuovere il gruppo batteria e assicurarsi che tutte le parti mobili siano completamente ferme.

• Mantenere l'apparecchio sempre pulito (in particolare le aperture di ventilazione D ②).
- Pulire l'apparecchio con un panno umido. Non usare detergenti o solventi.
- Pulire la lama taglia-filo E ② e la cuffia di protezione H ② dopo ogni utilizzo.
- Pulire regolarmente le aperture di ventilazione D ② con una spazzola o dell'aria compressa.

• Verificare regolarmente che la testa di taglio sia in buone condizioni e che i bulloni, i dadi e le viti siano ben serrati.

• Verificare regolarmente che i componenti non siano usurati o danneggiati e farli riparare o sostituirli se necessario.

• Stoccaggio
Modalità di stoccaggio ㉔
- Fissare la barra di supporto C alla parete con 2 viti (non fornite) e assicurarsi che sia a livello.

• Se l'apparecchio presenta malfunzionamenti nonostante l'attenzione durante la fabbricazione e il collaudo, deve essere riparato da un centro di assistenza autorizzato SKIL.
- Portare l'apparecchio senza disassemblarlo insieme a una prova di acquisto presso il rivenditore o a un centro di assistenza SKIL (gli indirizzi e la vista esplosa dell'apparecchio sono riportati sul sito web www.skil.com).

• Nota: i danni causati dal sovraccarico o da un utilizzo improprio del prodotto non sono coperti dalla garanzia (le condizioni della garanzia SKIL sono consultabili sul sito web www.skil.com o presso il rivenditore).

RISOLUZIONE DEI PROBLEMI

• Di seguito sono riportati alcuni problemi, le possibili cause e le azioni correttive. Se non è possibile identificare il problema, contattare il rivenditore o un centro di assistenza.

! In caso di malfunzionamento elettrico o meccanico, arrestare immediatamente l'utensile e rimuovere la batteria.

★ L'utensile non funziona.
- Batteria scarica. -> Ricaricarla.
- Batteria troppo calda. -> Attendere che si raffreddi.
- Guasto interno. -> Contattare il rivenditore o un centro di assistenza.

★ L'utensile funziona a intermittenza.
- Cablaggio interno difettoso. -> Contattare il rivenditore o un centro di assistenza.
- Interruttore di avvio/arresto difettoso. -> Contattare il rivenditore o un centro di assistenza.

★ L'utensile vibra in modo anomalo.
- L'erba è troppo alta. -> Tagliarla in più passate.

★ L'utensile non taglia.
- Il filo di taglio è troppo corto o si è rotto. -> Allungare il filo di taglio manualmente.

★ Il filo di taglio non si allunga.
- La bobina è vuota. -> Ispezionare la bobina e, se necessario, riavvolgere il filo di taglio.
- Il filo si è impigliato all'interno della bobina. -> Ispezionare la bobina e, se necessario, riavvolgere il filo di taglio.

★ Il filo di taglio non viene tagliato alla lunghezza corretta. -> Rimuovere la copertura dalla lama taglia-filo.

★ Il filo di taglio continua a rompersi.
- Il filo si è impigliato all'interno della bobina. -> Ispezionare la bobina e, se necessario, riavvolgere il

filo di taglio.
- Il decespugliatore non è utilizzato correttamente. -> Tagliare esclusivamente con la punta del filo di taglio. Evitare pietre, muri e altri oggetti duri. Allungare il filo regolarmente.

PROTEZIONE AMBIENTALE

Solo per i paesi UE

- **Non smaltire gli utensili elettrici, gli accessori e i materiali di imballaggio insieme ai rifiuti domestici.**
  - Ai sensi della direttiva europea 2012/19/EC sui rifiuti di apparecchiature elettriche ed elettroniche e alla sua implementazione nella legislazione nazionale, gli utensili elettrici devono essere raccolti separatamente e portati presso un'apposita struttura di riciclaggio.
  - Il simbolo ⑨ indica tale obbligo.
  - **! Prima dello smaltimento, proteggere i terminali della batteria con del nastro isolante per evitare il rischio di corto circuito.**

EMISSIONE ACUSTICA E VIBRAZIONI

- **0231**
  I valori di emissioni acustica e delle vibrazioni sono stati misurati conformemente a EN 62841. Il livello di pressione sonora dell'utensile è di 67 dB(A) (incertezza K = 3 dB) e il livello di potenza sonora è di 86 dB(A) (incertezza K = 5,2 dB). Il livello di vibrazioni è di 4,97 m/s^2 (somma vettoriale triassiale; incertezza K = 1,5 m/s^2).
- **0241**
  I valori di emissioni acustica e delle vibrazioni sono stati misurati conformemente a EN 62841. Il livello di pressione sonora dell'utensile è di 71 dB(A) (incertezza K = 3 dB) e il livello di potenza sonora è di 90 dB(A) (incertezza K = 3 dB). Il livello di vibrazioni è di < 2,5 m/s^2 (somma vettoriale triassiale; incertezza K = 1,5 m/s^2).
- Il valore totale di emissione delle vibrazioni è stato misurato con il metodo valutazione standard prescritto da EN 62841 e può essere utilizzato per confrontare l'utensile con altri prodotti analoghi e per una valutazione preliminare dei livelli di esposizione.
  - L'utilizzo dell'utensile per altri scopi, o l'utilizzo di accessori diversi o in cattive condizioni, può **aumentare** significativamente il livello di esposizione.
  - Il periodo in cui l'utensile è spento, o è in funzione ma non in uso, può **ridurre** significativamente il livello di esposizione.
  - **! Per proteggersi dagli effetti delle vibrazioni, mantenere l'utensile e gli accessori in buono stato, tenere le mani calde e pianificare il lavoro.**

H

Vezeték nélküli vonalvágó 0231/0241

BEVEZETÉS

- Fűnyíróként vagy szegélynyíróként használható, valamint fűnyíróval nem elérhető lejtőkön és széleken
- Ellenőrizze, hogy a csomag tartalmazza-e az ábrán látható összes alkatrészt ②
- Hiányzó vagy sérült alkatrész esetén forduljon a kereskedőhöz
- **A használat előtt gondosan olvassa el ezt a kézikönyvet és tartsa meg, hogy később is használhassa** ③
- **Kísérje különös figyelemmel a biztonsági utasításokat és figyelmeztetéseket; ennek elmulasztása súlyos sérülést okozhat**

MŰSZAKI ADATOK ①

A TERMÉK RÉSZEI ②

A Biztonsági kapcsoló
B Hurkos fogantyú
C Tároló sín
D Szellőzőnyílások
E Damilvágó penge
F Virágvédő
G Szegélynyíró kerék
H Védőburkolat
J Forgó gomb
K Teleszkópos cső
L Reteszelő hüvely
M Fogantyúbeállító gomb
N Indítókapcsoló
P Egyszerű tárolóhorog
Q Akkumulátor töltésszintjelző gomb
R Tengelyfedél
S Tekercselő lyuk
T Orsó
U Száladagoló gomb
V Orsótartó
W Orsótartó nyílás
X Szál nyílás
Y Fő fogantyú

BIZTONSÁG

Általános gépbiztonsági figyelmeztetések

⚠ **Olvassa el a szerszámhoz mellékelt összes biztonsági figyelmeztetést, utasítást, illusztrációt és specifikációt.** Az alább felsorolt utasítások be nem tartása áramütést, tűzveszélyt és/vagy súlyos sérülést idézhet elő.

ŐRIZZEN MEG MINDEN UTASÍTÁST ÉS FIGYELMEZTETÉST, HOGY KÉSŐBB IS ELŐ TUDJA MAJD VENNI.

A figyelmeztetésekben szereplő „szerszám" kifejezés az Ön hálózati (vezetékes) vagy akkumulátoros (vezeték nélküli) gépére vonatkozik.

1) A munkaterület biztonsága

a) **A munkaterület legyen tiszta és jól megvilágított.** A munkaterületen uralkodó rendetlenségnek vagy a rossz megvilágításnak baleset lehet a következménye.

b) **Ne használja a szerszámot robbanásveszélyes környezetben, például olyan helyen, ahol éghető folyadékok, gázok vagy porok találhatóak.** A szerszám szikrákat képez, amelyek meggyújthatják a port vagy gázt.

c) **Tartsa távol a gyermekeket és a közelben tartózkodó személyeket, amikor a szerszámmal dolgozik.** Ha megzavarják, elveszítheti uralmát a készülék felett.

2) Elektromos biztonság

a) **A szerszám csatlakozóinak illeszkedniük kell az**

aljzathoz. Soha és semmiképpen se módosítsa a csatlakozódugót. Ne használjon adapteres csatlakozódugókat a (földelt) szerszámokhoz. Az eredeti csatlakozódugó és megfelelő hálózati aljzat alkalmazásával megelőzi az áramütés veszélyét.

b) **Ne érjen földelt felületekhez, ilyenek pl. a csövek, fűtőtestek, tűzhelyek vagy hűtőszekrények.** Az áramütés kockázata nagyobb, ha a teste le van földelve.

c) **Ne használja a fűnyírót esőben vagy nedves körülmények között.** Ez növelheti az áramütés kockázatát.

d) **Ne használja a kábelt helytelen módon. Soha ne a vezetéknél fogva hordozza, húzza, vagy válassza le a szerszámot. Tartsa távol a vezetéket hőtől, olajtól, éles szegélyektől és mozgó alkatrészektől.** A sérült vagy összegabalyodott hálózati kábelek megnövelik az áramütés veszélyét.

e) **A szerszám szabadtéri üzemeltetéséhez használjon szabadtéren használható hosszabbító kábelt.** A szabadtéren használható kábel alkalmazása csökkenti az áramütés kockázatát.

f) **Ha elkerülhetetlen, hogy a szerszámot nedves helyen használják, használjon földelő áramköri megszakítóval (GFCI) ellátott tápellátást.** A GFCI használata csökkenti az áramütés veszélyét.

3) Személyes biztonság

a) **Legyen éber, ügyeljen rá, mit csinál, és járjon el a józanul a szerszám használata során. Ne használja a szerszámot, ha fáradtnak érzi magát, vagy ha kábítószer, alkohol vagy gyógyszerek hatása alatt áll.** A szerszámok üzemeltetése közben egy pillanatnyi figyelmetlenség is súlyos személyi sérülést okozhat.

b) **Használjon egyéni védőfelszerelést. Mindig viseljen védőszemüveget.** A védőfelszerelések – mint például porvédő maszk, csúszásmentes lábbeli, sisak és hallásvédő – rendeltetésszerű használata révén elkerüli a személyi sérüléseket.

c) **Akadályozza meg a véletlen indítást. Ügyeljen arra, hogy a kapcsoló kikapcsolt állásban legyen, mielőtt az áramforráshoz és/vagy az akkumulátoregységhez csatlakoztatja, felveszi vagy viszi a szerszámot.** Balesethez vezethet, ha a hálózatra csatlakoztatott szerszámot úgy viszi, vagy a hálózati csatlakozódugót úgy csatlakoztatja az aljzathoz, hogy közben az ujja a bekapcsoló gombon van.

d) **A szerszám bekapcsolása előtt távolítson el minden beállító kulcsot vagy csavarkulcsot.** Személyi sérülést okozhat, ha a szerszámban felejtett csavarkulcs vagy beállító kulcs forgó alkatrészhez ér.

e) **Ne hajoljon a készülék fölé. Vegyen fel stabil testhelyzetet, és mindig tartsa meg az egyensúlyát.** Ez lehetővé teszi a szerszén jobb irányítását váratlan helyzetekben.

f) **Viseljen megfelelő ruházatot. Ne viseljen laza ruházatot vagy ékszereket. A haj és a ruházat ne érjen a mozgó részekhez.** A laza ruházatot, az ékszert vagy a hosszú hajat becsíphetik a mozgó alkatrészek.

g) **Ha az elektromos szerszámot porelszívó vagy porfelfogó eszközzel szerelik fel, akkor győződjön meg arról, hogy ezek előírásszerűen vannak-e csatlakoztatva, és használja őket a rendeltetésüknek megfelelően.** Porgyűjtő használata csökkentheti a porral járó veszélyeket.

h) **Ne hagyja, hogy a rendszeres használat során megszerzett tapasztalat miatt túl magabiztossá váljon, és emiatt figyelmen kívül hagyja a biztonsági irányelveket.** Egy óvatlan cselekedet a másodperc töredéke alatt súlyos sérülést okozhat.

4) A gép használata és gondozása

a) **Ne erőltesse a gépet. Használja az alkalmazásának megfelelő szerszámot.** A megfelelő szerszámmal jobban és biztonságosabban dolgozhat a megadott teljesítményhatárokon belül.

b) **Ne használja a szerszámot, ha nem lehet a bekapcsoló gombbal be- vagy kikapcsolni.** Az olyan szerszám, amely nem irányítható a kapcsolóval, veszélyes és javításra szorul.

c) **Húzza ki a hálózati csatlakozó dugót az aljzatból és/vagy, ha lehet, vegye ki az akkumulátoregységet az elektromos szerszámból, mielőtt beállításokat végezne, tartozékot cserélne vagy az elektromos szerszámot elrakná.** A megelőző biztonsági óvintézkedések csökkentik a szerszám véletlen beindításának kockázatát.

d) **A használaton kívüli szerszámot tartsa gyermekek elől elzár helyen, és ne engedje, hogy olyanok használják a szerszámot, akik nem ismerik a szerszámot vagy a jelen használati útmutatót.** A szerszám veszélyt jelent, ha gyakorlatlan felhasználó kezébe kerül.

e) **Gépek és tartozékok karbantartása. Ellenőrizze a mozgó alkatrészek beállítását és rögzítését, vizsgáljon meg minden alkatrészt, hogy nem sérült-e, és ellenőrizze, nem állnak-e fenn olyan körülmények, amelyek befolyásolhatják a szerszám működését. Ha sérült, használat előtt javíttassa meg a szerszámot.** A rosszul karbantartott szerszám sok balesetet okoz.

f) **Tartsa a vágógépeket éles, tiszta állapotban.** A megfelelően karbantartott és megélezett vágóélekkel rendelkező vágószerszámok kevésbé hajlamosak az elgörbülésre, valamint könnyebben kezelhetők.

g) **A szerszámot, tartozékokat és szerszámfejeket, stb. mindig a biztonsági utasításoknak megfelelően használja, figyelembe véve a munkakörülményeket és az elvégezni kívánt munkafolyamatot.** A szerszám rendeltetési céltól eltérő használata veszélyes helyzetet eredményezhet.

h) **Tartsa szárazon, tisztán, olajtól és zsírtól mentesen a fogantyúkat és a tartófelületeket.** A csúszós fogantyúk és markolatok miatt a szerszám kezelése és vezérlése váratlan helyzetekben nem biztonságos.

5) Az akkumulátoros szerszám használata és gondozása

a) **Csak a gyártó által meghatározott töltőt használja.** Az olyan töltő, amely egy típusú akkumulátoregységhez alkalmas, tűzveszélyt okozhat, ha más típusú akkumulátoregységhez használja.

b) **A készülékeket csak a kifejezetten hozzá készült akkumulátoregységekkel használja.** Bármely más akkumulátoregység használata sérülés- vagy tűzveszélyt okozhat.

c) **Amikor nem használja az akkumulátoregységet, tartsa távol más fémtárgyaktól, például gemkapcsoktól, érméktől, kulcsoktól, szögektől, csavaroktól vagy más kis fémtárgyaktól, amelyek**

kapcsolatba léphetnek vele. Az akkumulátorok kapcsainak rövidzárlata égési sérülést vagy tüzet okozhat.

d) **Nem megfelelő körülmények között folyadék szivároghat az akkumulátorból; ügyeljen rá, hogy ne kerüljön érintkezésbe vele. Amennyiben véletlenül hozzáérne, mossa le vízzel. Ha ez a folyadék szembe kerül, forduljon orvoshoz.** Az akkumulátorból kiszivárgó folyadék irritációt vagy égési sérülést okozhat.

e) **Ne használjon sérült, módosított akkumulátoregységet vagy szerszámot.** A sérült vagy módosított akkumulátorok előre nem látható módon viselkedhetnek, aminek eredménye tűz, robbanás vagy sérülésveszély lehet.

f) **Ne tegye ki az akkumulátoregységet és a szerszámot tűznek vagy túl magas hőmérsékletnek.** Ha tűznek, vagy 130 °C feletti hőmérsékletnek teszi ki, akkor felrobbanhat.

g) **Tartsa be a töltésre vonatkozó utasításokat, és ne töltse az akkumulátoregységet vagy a szerszámot az utasításokban meghatározott hőmérséklet-tartományon kívül.** A nem megfelelő vagy a meghatározott hőmérséklet-tartományon kívüli töltés károsíthatja az akkumulátort, és növeli a tűzveszélyt.

6) Szervizelés

a) **A töltőt szakképzett személlyel, eredeti cserealkatrész felhasználásával javíttassa meg.** Ezzel biztosítja a szerszám biztonságának fenntartását.

b) **Soha ne szervizeljen sérült akkumulátoregységeket.** Az akkumulátoregységek szervizelését csak a gyártó vagy a felhatalmazott szerviz szolgáltató végezheti.

A SZEGÉLYNYÍRÓRA VONATKOZÓ BIZTONSÁGI FIGYELMEZTETÉSEK

- **Ne használja a gépet kedvezőtlen időjárási körülmények között, különösen, ha fennáll a villámlás veszélye.** Ez megnöveli annak veszélyét, hogy eltalálja a villám.
- **Alaposan ellenőrizze a vadon élő állatok élőhelyéül szolgáló területeket, ahol a gépet használni kívánja.** A vadon élő állatok megsérülhetnek a működésben lévő gép miatt.
- **Alaposan vizsgálja meg a területet, ahol a gépet használni fogja és távolítson el minden követ, botot, vezetéket, csontot és minden egyéb idegen tárgyat.** A széthdobált tárgyak személyi sérülést okozhatnak.
- **A gép használata előtt mindig ellenőrizze szemrevételezéssel, hogy a vágó felület vagy a vágó szerelvény nem sérült-e.** A sérült alkatrészek növelik a sérülés kockázatát.
- **Tartsa a védőburkolatokat a helyükön. A védőburkolatoknak működőképesnek kell lenniük, megfelelően felszerelt állapotban.** A laza, sérült vagy nem megfelelően működő védőburkolat személyi sérülést okozhat.
- **Az összes hűtőlevegő-bemenet legyen mentes a szeméttől.** Az eltömődött levegőbemenetek és a törmelékek túlmelegedést vagy tűzveszélyt okozhatnak.
- **Viseljen szem- és fülvédőt.** A megfelelő védőfelszerelés csökkenti a személyi sérüléseket.
- **A gép működtetése közben mindig viseljen csúszásmentes munkavédelmi cipőt. Ne használja a gépet mezítláb és nyitott lábbeliben.** Így kisebb a lábsérülés esélye a mozgó vágófelülettel vagy vágószállal való érintkezés esetén.
- **A gép működtetése közben mindig viseljen olyan ruházatot, például nadrágot, amely a kezelő lábát takarja.** A mozgó vágóeszközzel vagy damillal való érintkezés sérülést okozhat.
- **Tartsa távol a közelben tartózkodó személyeket, amikor a gépet használja.** A szétszóródó apríték súlyos sérülést okozhat.
- **Ne működtesse a gépet derékmagasság felett.** Ez segít megelőzni a vágófejjel való véletlen érintkezést, és lehetővé teszi a gép jobb irányítását váratlan helyzetekben.
- **Legyen óvatos, ha a gépet nedves fűben üzemelteti. Sétáljon, soha ne fusson.** Így kisebb a kockázata, hogy elcsúszik, elesik, és emiatt súlyosan megsérül.
- **Ne működtesse a gépet túl meredek lejtőkön.** Így kisebb eséllyel veszíti el az irányítást, és kevésbé valószínű, hogy elcsúszik, elesik és súlyosan megsérül.
- **Ha lejtőn dolgozik, mindig ügyeljen a stabil testhelyzetre, mindig a lejtőre merőlegesen dolgozzon, soha ne felfelé vagy lefelé, és fokozott óvatossággal járjon el az irányváltás során.** Így kisebb eséllyel veszíti el az irányítást, és kevésbé valószínű, hogy elcsúszik, elesik és súlyosan megsérül.
- **Az elektromos kábeleket és vezetékeket tartsa távol a vágási területtől.** Tápkábelek vagy kábelek rejtőzhetnek a sövényekben vagy bokrokban, és a damil vagy a vágógép véletlenül elvághatja vagy megrongálhatja őket.
- **Tartsa távol a test minden részét a mozgó fűnyírótól vagy damiltól. Ne távolítsa el az anyagot a gépből, amíg azt le nem választja az áramforrásról.** A mozgó szegélynyíró vagy damil súlyos személyi sérülést okozhat.
- **Vigye a kikapcsolt gépet távolabb.** A gép megfelelő kezelése csökkenti a mozgó szegélynyíróval, vagy damillal való véletlen érintkezés valószínűségét.
- **Csak a gyártó által meghatározott csere vágófejeket és szegélynyírókat vagy damilokat használja. Ne cserélje ki a szegélynyírókat vagy damilokat fémhuzalokra vagy pengékre.** A nem megfelelő cserealkatrészek az irányíthatóság elvesztését, törést és sérülést okozhatnak.

FŰNYÍRÓ BIZTONSÁGI FIGYELMEZTETÉSEK

- **Ne használja a gépet kedvezőtlen időjárási körülmények között, különösen, ha fennáll a villámlás veszélye.** Ez megnöveli annak veszélyét, hogy eltalálja a villám.
- **Alaposan ellenőrizze a vadon élő állatok élőhelyéül szolgáló területeket, ahol a gépet használni kívánja.** A vadon élő állatok megsérülhetnek a működésben lévő gép miatt.
- **Alaposan vizsgálja meg a területet, ahol a gépet használni fogja és távolítson el minden követ, botot, vezetéket, csontot és minden egyéb idegen tárgyat.** A széthdobált tárgyak személyi sérülést okozhatnak.
- **A gép használata előtt mindig ellenőrizze szemrevételezéssel, hogy a vágó vagy a vágókés, illetve a szerelvényük nem sérült-e.** A sérült alkatrészek növelik a sérülés kockázatát.
- **Tartsa be a tartozékok cseréjére vonatkozó utasításokat.** A vágókés nem megfelelően meghúzott rögzítő anyái vagy csavarjai károsíthatják a kést, vagy

leválhatnak.

- **Viseljen szem-, fül-, fej- és kézvédőt.** A megfelelő védőfelszerelés által csökken a kockázata, hogy személyi sérülés történik a repülő apríték miatt, vagy ha véletlenül a vágószállal vagy a vágókéssel érintkeznek.
- **A gép működtetése közben mindig viseljen csúszásmentes munkavédelmi cipőt. Ne használja a gépet mezítláb és nyitott lábbeliben.** Így kisebb a lábsérülés esélye a mozgó vágófelülettel vagy vágószállal való érintkezés esetén.
- **A gép működtetése közben mindig viseljen hosszú nadrágot.** A fedetlen bőrt könnyebben felsértik a szétszóródó tárgyak.
- **Tartsa távol a közelben tartózkodó személyeket, amikor a gépet használja.** A szétszóródó apríték súlyos sérülést okozhat.
- **Mindig használja mindkét kezét, amikor a gépet működteti.** Ha mindkét kezével tartja a gépet, nem veszíti el az irányítást.
- **Csak a szigetelt markolatoknál fogva tartsa a gépet, mert a vágószál vagy vágókés érintkezhet a rejtett vezetékekkel.** A „feszültség" alatt lévő vezetékkel érintkező vágókések „feszültség" alá helyezhetik a gép burkolat nélküli fém alkatrészeit, és a gépkezelő áramütést szenvedhet.
- **Mindig stabil testhelyzetet vegyen fel, és csak akkor működtesse a gépet, ha a talajon áll.** A csúszós és instabil felületek miatt elveszítheti az egyensúlyát vagy a gép feletti irányítást.
- **Ne működtesse a gépet túl meredek lejtőkön.** Így kisebb eséllyel veszíti el az irányítást, és kevésbé valószínű, hogy elcsúszik, elesik és súlyosan megsérül.
- **Ha lejtőn dolgozik, mindig ügyeljen a stabil testhelyzetre, mindig a lejtőre merőlegesen dolgozzon, soha ne felfelé vagy lefelé, és fokozott óvatossággal járjon el az irányváltás során.** Így kisebb eséllyel veszíti el az irányítást, és kevésbé valószínű, hogy elcsúszik, elesik és súlyosan megsérül.
- **Tartsa távol minden testrészét a vágótól, a vágószáltól vagy vágókéstől, amikor a gép működik. Mielőtt elkezdené a gépet, győződjön meg arról, hogy a vágó, a vágószál vagy a vágókés nem érintkezik semmivel.** Egy pillanatnyi figyelmetlenség a gép üzemeltetése közben sérülést okozhat saját magának vagy másoknak.
- **Ne működtesse a gépet derékmagasság felett.** Ez segít megelőzni a vágófejjel vagy a vágókéssel való véletlen érintkezést, és lehetővé teszi a gép jobb irányítását váratlan helyzetekben.
- **Kifeszített bokrok vagy csemeték vágásakor vigyázzon, mert előfordulhat, hogy visszacsapódnak.** Amikor a megfeszített fa rostjait elengedik, a bokor vagy a csemete megütheti a kezelőt és/vagy kiránthatja a gépet az irányítás alól.
- **Legyen különösen elővigyázatos a bokrok és facsemeték vágásakor.** A vékony ág elakadhat a vágókésben, és Ön felé csapódhat vagy kibillentheti az egyensúlyából.
- **Őrizze meg a gép feletti irányítását, és ne érintse meg a vágót, a vágószálat vagy vágókést, és más veszélyes mozgó alkatrészeket, amíg azok még mozgásban vannak.** Ez csökkenti a mozgó alkatrészek által okozott sérülésének kockázatát.
- **Vigye a kikapcsolt gépet távolabb.** A gép megfelelő kezelése csökkenti a mozgó vágóval, a vágószállal vagy a vágókéssel való véletlen érintkezés valószínűségét.
- **Csak a gyártó által megadott csere vágókat, vágószálakat, vágófejeket és vágókéseket használjon.** A nem megfelelő pótalkatrészek növelik a törés és a sérülések kockázatát.
- **Az elakadt anyag eltávolításakor és a gép szervizelésekor ellenőrizze, hogy a kapcsoló ki van-e kapcsolva, és az akkumulátort eltávolította-e.** Ha a gép váratlanul működésbe lép, miközben a beszorult anyagot eltávolítják vagy a gépet szervizelik, az súlyos személyi sérüléseket okozhat.

ŐRIZZE MEG EZEKET AZ UTASÍTÁSOKAT!

AKKUMULÁTOROK

- **A tartozék akkumulátor, ha van, részlegesen van feltöltve** (az akkumulátor teljes kapacitásának biztosítása érdekében a gép első használata előtt töltse fel teljesen az akkumulátort az akkumulátortöltőben)
- **Csak a következő akkumulátorokkal és töltőkkel használja a szerszámot**
- SKIL akkumulátor: BR1*31****
- SKIL töltő: CR1*31****
- A hibás akkumulátor ne használja, hanem cserélje ki
- Ne szerelje szét az akkumulátort
- Ne tegye ki a gépet/akkumulátort esőnek
- Megengedett környezeti hőmérséklet (gép/töltő/akkumulátor):
  - a töltés során 4...40°C
  - a használat során –20...+50 °C
  - a tárolás során –20...+50 °C

A SZERSZÁMON/AKKUMULÁTORON SZEREPLŐ SZIMBÓLUMOK MAGYARÁZATA

③ Használat előtt olvassa el a használati utasítást
④ Ha az akkumulátorok tűzbe kerülnek, akkor felrobbanhatnak, ezért semmilyen okból ne égesse el az akkumulátorokat
⑤ Olyan helyiségben tárolja a szerszámot/töltőt/akkumulátort, ahol a hőmérséklet nem haladja meg az 50 °C-ot
⑥ Figyeljen a repülő törmelék okozta sérülés veszélyére
⑦ Viseljen védőszemüveget és zaj elleni fülvédőt
⑧ Tartsa távol a nézelődőket
⑨ Ne dobja ki az elektromos szerszámokat és az akkumulátorokat a háztartási hulladékok közé
⑩ A karbantartás előtt válassza le az akkumulátort
⑪ A gép és a közelben tartózkodók között legalább 15 m távolság legyen
⑫ Semmilyen fém vágókés nem használható

KEZELÉS

- Összeszerelési utasítások ⑭
  - szerelje fel a H vágási védőelemet az ábra szerint 2 csavarral
  - **! soha ne használja a gépet a H vágási védőelem nélkül**
  - használja az F virágvédőt
  - szerelje fel a B vezetőfogantyút az ábra szerint
- Az akkumulátor töltése
  - **! olvassa el a töltővel kapott biztonsági figyelmeztetéseket és utasításokat**
- Az akkumulátor kivétele/behelyezése ②
- Be/ki ⑮
  - kapcsolja be a gépet úgy, hogy először megnyomja

az A gombot (= biztonsági kapcsoló, amit nem lehet rögzíteni), majd meghúzza az N indítókapcsolót
- kapcsolja ki a gépet az N indítókapcsoló elengedésével

! a gép kikapcsolása után a vágószál még néhány másodpercig tovább forog
- mielőtt újra bekapcsolná, várja meg, hogy a vágószál abbahagyja a forgást

! ne végezzen gyors be- és kikapcsolást

- Akkumulátor töltésszintjelző ⑬
  - Nyomja meg az akkumulátor töltöttségi szintjét jelző Q gombot az aktuális akkumulátorszint kijelzéséhez ⑬a

  ! amikor a Q ⑬b gomb megnyomása után az akkumulátor kijelzőjének legalacsonyabb szintje villogni kezd, akkor az akkumulátor lemerült

  ! amikor a Q ⑬c gomb megnyomása után az akkumulátor töltésszintjelző 2. szintje villogni kezd, az akkumulátor nincs a megengedett üzemi hőmérséklet-tartományon belül
- Az akkumulátor védelme
  A szerszám hirtelen kikapcsol vagy nem lehet bekapcsolni, ha
  - **túl nagy a terhelés** --> távolítsa el a terhelést és kezdje újra
  - **az akkumulátor hőmérséklete kívül esik a -20 és +50 °C közötti megengedett üzemi hőmérséklet-tartományon** --> a Q ⑬c gomb megnyomásakor az akkumulátor töltésszintjelző 2 szintje villogni kezd; várjon addig, amíg az akkumulátor vissza nem tér a megengedett hőmérséklet-tartományba
  - **az akkumulátor majdnem lemerült (a mélykisülés elleni védelem érdekében)** --> alacsony akkumulátor töltésszint vagy villogó alacsony akkumulátor töltésszint ⑬b az akkumulátor töltésszintjelzőn látható a Q gomb megnyomásakor; töltse fel az akkumulátort

  ! ha a készülék automatikusan kikapcsolt, ne nyomkodja tovább a be-/kikapcsoló gombot, mert az akkumulátor megsérülhet
- A vezetőfogantyú pozíciójának beállítása ⑯
  - Nyomja meg azt M vezetőfogantyú beállító gombot
  - Forgassa a B vezetőfogantyút a kívánt pozícióba
  - Engedje el az M vezetőfogantyú beállító gombot

  ! a vezetőfogantyú nem léphet túl a házon lévő jelen a beállítás során
- A cső hosszának beállítása ⑰
- A fő fogantyú Y orientációjának beállítása ⑱
  - rögzítse a helyére az alsó készülékházat és a H vágási védőelemet (lábával vagy kezével)
  - húzza felfelé a K teleszkópos csövet, és fordítsa el az óramutató járásával megegyező irányba 90 fokkal
  - oldja ki, és ekkor a cső automatikusan a szegélyező üzemmódba kerül
- A forgási funkció beállítása ⑲
  - állítsa be a cső szögét ennek megfelelően
    1. szabad állandó tároló
    2. nyesés szűk helyeken
    3. rendszeres nyesés
    4. nyesés alacsony tárgyak alatt
    5. szegélyező/élező funkció
- A virágvédő használata ⑳
  Az értékes növények véletlen metszésének megelőzése érdekében használja a virágvédőt
  - hajtsa lefelé az F virágvédőt

  Oldja fel a virágvédőt szegélyezéskor vagy kemény akadályok melletti nyeséskor
  - hajtsa felfelé az F virágvédőt
- A gép beállítása a szegélynyíráshoz
  - L beállított csőhossz ⑰
  - állítsa a fő fogantyú orientációját a szegélynyírási pozícióba ⑰
  - a 2-es, 3-as vagy 4-es forgási pozíciót használja ⑲
  - használja az F ⑳ virágvédőt
- A gép beállítása szegélynyíráshoz
  - L beállított csőhossz ⑰
  - állítsa a fő fogantyú orientációját a szegélynyírási pozícióba ⑱
  - használja az 5-ös forgási pozíciót ⑲
  - oldja ki az F virágvédőt ⑳
  - szegélynyírásnál támassza a gépet a G szegélynyíró kerékre ㉒
- Vágás

  ! gondoskodjon arról, hogy a munkaterületen ne legyenek kövek, hulladékok vagy más idegen anyagok

  ! csak akkor kezdje el a nyírást, ha a gép teljes sebességgel jár
  - a hosszú füvet rétegenként vágja (mindig felülről kezdje)
  - csak a vágószál hegyével vágjon
  - ne nyírjon nedves vagy nyirkos füvet
  - megakadályozza, hogy a levágott fű eltömítse az orsót (ne végezzen erős vágást)
  - ne terhelje túl a gépet
  - óvatosan vágja körbe a fákat és bokrokat, hogy azok ne érintkezzenek a vágószállal
  - tartsa távol a gépet a szilárd tárgyaktól, hogy védje a vágószálat a túlzott kopással szemben
  - ügyeljen rá, hogy a szilárd tárgyak megérintésekor visszarúgási erők léphetnek fel
- A gép tartása és vezetése ㉑ ㉒
  - hosszú fű vágásához lassan mozgassa a gépet jobbról balra, majd fordítva
  - alacsonyabb fű nyírásakor döntse meg a gépet az ábra szerint
  - fogja mindkét kézben keményen a gépet, hogy mindig teljesen ura legyen az eszköznek
  - tartson meg egy állandó munkavégzési helyzetet
  - tartsa mindig kellőképpen távol a gépet a testétől
  - szegélynyírásnál hagyja a gépet a G szegélynyíró kerékre támaszkodni ㉒
- Száladagolás
  A szál adagolása automatikus, amikor a gépet ki- vagy bekapcsolja
  - a vágószál kioldódik, és a megfelelő hosszúságúra vágja az E szálvágó penge

  ! gondoskodjon az E szálvágó penge okozta sérülések megelőzéséről
- A vágószál manuális adagolása ㉓
  - kapcsolja ki a gépet, és vegye ki az akkumulátort
  - húzza meg a szálat és húzza továbbra is, majd nyomja meg és engedje el az U száladagoló gombot
  - a vágószál adagolása után mindig állítsa vissza a gépet a normál működési helyzetbe, mielőtt bekapcsolná
  - a teljes vágókör fenntartása érdekében rendszeresen végezze el a száladagolást
  - ha a motor terhelés nélkül működik, de nem történik fűnyírás, a vágószálak beragadnak, elkopnak vagy

elszakadnak; tekercselje vissza az orsót vagy cserélje ki az orsórendszert
- Az orsó visszatekercselése ㉕
  Ha a vágószálak nem bújnak ki a W orsótartó nyílásból
  ! mindig kapcsolja ki a gépet, és vegye ki az akkumulátort
  - vegye le az R orsófedelet, és vegye ki a T orsót a V orsótartóból
  - hajlítsa meg a vágószál végét, és akassza be az S tekercselő lyukba
  - tekercselje vissza szorosan és egyenletesen a vágószálat a nyíl irányát követve
  - illessze be a vágószálat az X szál nyílásba, és gondoskodjon megfelelő rögzítésükről (hagyjon elegendő szálhosszúságot)
  - vezesse át a vágószálat a W orsótartó nyíláson keresztül, mielőtt visszahelyezné az újratekert orsót a V orsótartóba
  ! bizonyosodjon meg, hogy az orsó stabilan rögzítve van a helyén, majd húzza ki a vágószalagot az X nyílásból
  - szerelje fel az R orsófedelet
- Az orsó cseréje ㉕
  ! mindig kapcsolja ki a gépet, és vegye ki az akkumulátort
  - távolítsa el a régi orsót és helyezze be az új orsót az ábra szerint
  - csak SKIL TBD orsót használjon a géphez (**más orsók használata miatti károk nem tartoznak a garancia körébe**)
  - az orsó kicserélése után legalább egy percig terhelés nélkül járassa a gépet, hogy megbizonyosodjon a gép megfelelő működéséről
  ! győződjön meg róla, hogy a gép ki van kapcsolva, amikor az akkumulátort behelyezi

KARBANTARTÁS / SZERVIZ

- Mindig állítsa le a gépet, távolítsa el az akkumulátoregységet, és bizonyosodjon meg róla, hogy a mozgó alkatrészek teljesen leálltak
- Mindig tartsa tisztán a gépet (különös tekintettel a D szellőzőnyílásokra ②)
  - a gépet nedves ruhával tisztítsa meg (ne használjon tisztítószereket vagy oldószereket)
  - minden használat után tisztítsa meg az E vágópengét ② és a H vágás védőelemet ②
  - rendszeresen tisztítsa meg a D szellőzőnyílásokat ② kefével vagy sűrített levegővel
- Rendszeresen ellenőrizze a vágófej állapotát, valamint az anyák és csavarok feszességét
- Rendszeresen ellenőrizze, hogy nincsenek-e kopott, elhasználódott alkatrészek, azokat javíttassa meg, cseréltesse ki szükség szerint
- Tárolás
  Tárolási módszer ㉔
  - a C tároló sínt rögzítse a falra 2 csavarral (nem tartozék) megfelelően vízszintezve és biztonságosan
- Ha a gép a gondos gyártási és ellenőrzési eljárás ellenére egyszer mégis meghibásodna, akkor a javítással csak SKIL elektromos kéziszerszám-műhely ügyfélszolgálatát szabad megbízni
  - összeszerelés nélküli állapotban küldje a szerszámot a vásárlást igazoló számlával együtt a márkakereskedő vagy a legközelebbi SKIL szakszerviz címére (a címlista és a gép szervizdiagramja a www.skil.com címen található)
- Vegye figyelembe, hogy a termék túlterheléséből vagy helytelen kezeléséből eredő károk nem tartoznak a garancia hatálya alá (a SKIL garanciális feltételeit elolvashatja a www.skil.com oldalon, vagy kérdezze meg kereskedőjét)

HIBAELHÁRÍTÁS

- Az alábbi lista a hibajelenségeket, azok lehetséges okait és az elhárítás módját ismerteti (ha ezek között nem található az észlelt hibajelenség, forduljon a márkakereskedőhöz vagy szakszervizhez)
  ! a normálistól eltérő működés, valamint szokatlan, idegen hangok esetén azonnal kapcsolja ki a szerszámot és vegye ki az akkumulátort

★ A szerszám nem működik
- lemerült akkumulátor > töltse fel az akkumulátort
- forró akkumulátor -> várja meg, míg lehűl az akkumulátor
- belső hiba -> forduljon a márkakereskedőhöz/szakszervizhez

★ A szerszám szakaszosan működik
- belső vezetékhiba -> forduljon a márkakereskedőhöz/szakszervizhez
- be-/kikapcsoló gomb hibája -> forduljon a márkakereskedőhöz/szakszervizhez

★ A készülék rendellenesen vibrál
- a fű túl magas -> szakaszos vágás

★ A szerszám nem vág
- a damil túl rövid/elszakadt -> töltse be a damilt manuálisan

★ A damilt nem lehet betölteni
- az orsó üres -> orsó ellenőrzése; szükség esetén tekerje vissza
- a vágószál összegabalyodott az orsóban -> vizsgálja meg az orsót; szükség esetén tekerje vissza

★ A damil nincs megfelelő hosszúságúra vágva -> távolítsa el a fedelet a vágókésről

★ A damil folyamatosan elszakad
- a vágószál összegabalyodott az orsóban -> vizsgálja meg az orsót; szükség esetén tekerje vissza
- a fűkaszát nem megfelelően használják -> csak a damil hegyével vágjon; kerülje a köveket, falakat és más kemény tárgyakat; rendszeresen töltsön be damilt

KÖRNYEZET

Csak EU-országok számára

- **Az elektromos szerszámokat, tartozékokat és csomagolást ne tegye a háztartási hulladékok közé**
  - az elektromos és elektronikus berendezések hulladékairól szóló 2012/19/EK európai irányelv és annak a nemzeti joggal összhangban történő végrehajtása értelmében az elhasználódott elektromos szerszámokat külön kell gyűjteni, és környezetbarát módon újra kell hasznosítani
  - erre emlékezteti a ⑨ szimbólum, ha szükség van a hulladékkezelésre
  ! az akkumulátor hatástalanítása előtt az akkumulátor végeit erös szalaggal biztosítsuk, hogy a kúszóáramokat kiküszöbölhessük

ZAJ / REZGÉS

HIBAELHÁRÍTÁS

- Az alábbi lista a hibajelenségeket, azok lehetséges okait és az elhárítás módját ismerteti (ha ezek között nem található az észlelt hibajelenség, forduljon a márkakereskedőhöz vagy szakszervizhez)
  ! a normálistól eltérő működés, valamint szokatlan, idegen hangok esetén azonnal kapcsolja ki a szerszámot és vegye ki az akkumulátort

★ A szerszám nem működik
- lemerült akkumulátor > töltse fel az akkumulátort
- forró akkumulátor -> várja meg, míg lehűl az akkumulátor
- belső hiba -> forduljon a márkakereskedőhöz/szakszervizhez

★ A szerszám szakaszosan működik
- belső vezetékhiba -> forduljon a márkakereskedőhöz/szakszervizhez
- be-/kikapcsoló gomb hibája -> forduljon a márkakereskedőhöz/szakszervizhez

★ A készülék rendellenesen vibrál
- a fű túl magas -> szakaszos vágás

★ A szerszám nem vág
- a damil túl rövid/elszakadt -> töltse be a damilt manuálisan

★ A damilt nem lehet betölteni
- az orsó üres -> orsó ellenőrzése; szükség esetén tekerje vissza
- a vágószál összegabalyodott az orsóban -> vizsgálja meg az orsót; szükség esetén tekerje vissza

★ A damil nincs megfelelő hosszúságúra vágva -> távolítsa el a fedelet a vágókésről

★ A damil folyamatosan elszakad
- a vágószál összegabalyodott az orsóban -> vizsgálja meg az orsót; szükség esetén tekerje vissza
- a fűkaszát nem megfelelően használják -> csak a damil hegyével vágjon; kerülje a köveket, falakat és más kemény tárgyakat; rendszeresen töltsön be damilt

KÖRNYEZET

Csak EU-országok számára

- **Az elektromos szerszámokat, tartozékokat és csomagolást ne tegye a háztartási hulladékok közé**
  - az elektromos és elektronikus berendezések hulladékairól szóló 2012/19/EK európai irányelv és annak a nemzeti joggal összhangban történő végrehajtása értelmében az elhasználódott elektromos szerszámokat külön kell gyűjteni, és környezetbarát módon újra kell hasznosítani
  - erre emlékezteti a ⑨ szimbólum, ha szükség van a hulladékkezelésre
  ! az akkumulátor hatástalanítása előtt az akkumulátor végeit erös szalaggal biztosítsuk, hogy a kúszóáramokat kiküszöbölhessük

ZAJ / REZGÉS

- **0231**
  Az EN 62841-es szabványnak megfelelően végzett mérés szerint a szerszám hangnyomásszintje 67 dB(A) (bizonytalanság K = 3 dB), hangteljesítmény szintje 86 dB(A) (bizonytalanság K = 5, 2 dB), a vibráció pedig 4,97 m/s² (háromtengelyű vektor összege; bizonytalanság K = 1,5 m/s²)
- **0241**
  Az EN 62841-es szabványnak megfelelően végzett mérés szerint a szerszám hangnyomásszintje 71 dB(A) (bizonytalanság K = 3 dB), hangteljesítmény szintje 90 dB(A) (bizonytalanság K = 3 dB), a vibráció pedig < 2,5 m/s² (háromtengelyű vektor összege; bizonytalanság K = 1,5 m/s²)
- A rezgéskibocsátási szint mérése az EN 62841 szabványosított vizsgálat szerint történt; ez az érték felhasználható egy szerszám és egy másik szerszám összehasonlítására, valamint a rezgésnek való kitettség előzetes értékelésére, amikor a szerszámot az említett alkalmazásokhoz használják
  - a szerszám különböző alkalmazásokhoz való használata, vagy más vagy rosszul karbantartott tartozékokkal történő használata jelentősen **megnövelheti** a kitettség szintjét
  - azok az idők, amikor a szerszám ki van kapcsolva, vagy működik ugyan, de valójában nem végez munkát, jelentős mértékben **csökkenthetik** a kitettség szintjét
  ! az eszköz és tartozékai karbantartásával, kezének melegen tartásával, és munkavégzésének megszervezésével védje meg magát a rezgések hatásaitól
- A rezgéskibocsátási szint mérése az EN 62841 szabványosított vizsgálat szerint történt; ez az érték felhasználható egy szerszám és egy másik szerszám összehasonlítására, valamint a rezgésnek való kitettség előzetes értékelésére, amikor a szerszámot az említett alkalmazásokhoz használják
  - a szerszám különböző alkalmazásokhoz való használata, vagy más vagy rosszul karbantartott tartozékokkal történő használata jelentősen **megnövelheti** a kitettség szintjét
  - azok az idők, amikor a szerszám ki van kapcsolva, vagy működik ugyan, de valójában nem végez munkát, jelentős mértékben **csökkenthetik** a kitettség szintjét
  ! az eszköz és tartozékai karbantartásával, kezének melegen tartásával, és munkavégzésének megszervezésével védje meg magát a rezgések hatásaitól

CZ

Bezdrátová strunová sekačka 0231/0241

ÚVOD

- Používá se jako vyžínač trávy nebo vyžínač okrajů trávníku, na svazích a okrajích, kam se nedostane sekačka na trávu
- Zkontrolujte, zda balení obsahuje všechny součásti, jak je zobrazeno na schématu ②
- Pokud některé součásti chybí nebo jsou poškozené, obraťte se na prodejce
- **Před použitím si pečlivě přečtěte tento návod s pokyny a si uschovejte jej pro budoucí potřebu ③**
- **Zvláštní pozornost věnujte bezpečnostním pokynům a výstrahám; při jejich nedodržení se vystavujete nebezpečí vážného úrazu**

TECHNICKÁ DATA ①

SOUČÁSTI VÝROBKU ②

A Bezpečnostní spínač
B Vodicí rukojeť
C Skladovací držák
D Větrací štěrbiny
E Ořezávací čepel pro strunu
F Ochrana květin
G Kolečko pro úpravu okrajů
H Ochranný kryt
J Tlačítko otoční polohy
K Teleskopická tyč
L Zajišťovací objímka
M Knoflík pro nastavení vodicí rukojeti
N Hlavní vypínač
P Háček pro snadné uložení
Q Tlačítko kontrolky stavu nabití baterie
R Kryt cívky
S Navíjecí otvor
T Cívka
U Tlačítko pro doplnění struny
V Držák cívky
W Otvor pro držák cívky
X Strunová drážka
Y Hlavní rukojeť

BEZPEČNOST

Obecná bezpečnostní upozornění ke stroji

⚠ **Přečtěte si všechny bezpečnostní výstrahy, pokyny, ilustrace a technické údaje dodané s tímto strojem.** Nedodržení všech níže uvedených pokynů může vést k úrazu elektrickým proudem, požáru a/nebo vážnému úrazu.

VŠECHNA VAROVÁNÍ A POKYNY USCHOVEJTE PRO BUDOUCÍ POUŽITÍ.
Výraz „stroj“ v upozorněních označuje stroj napájený ze sítě (kabelový) nebo bateriový (akumulátorový).

1) Bezpečnost na pracovišti

a) **Udržujte pracovní prostor v čistotě a dobře osvětlený.** Nepořádek nebo neosvětlené pracovní oblasti bývají příčinou úrazů.

b) **Nepoužívejte stroje ve výbušném prostředí, například v přítomnosti hořlavých kapalin, plynů nebo prachu.** Stroje jsou zdrojem jiskření, které může zapálit prach nebo výpary.

c) **Při práci se strojem udržujte děti a přihlížející osoby v bezpečné vzdálenosti.** Nesoustředěnost může způsobit ztrátu kontroly.

2) Elektrická bezpečnost

a) **Zástrčky stroje musí odpovídat zásuvce. V žádném případě nikdy neupravujte zástrčku. Nepoužívejte žádné adaptérové zástrčky s uzemněnými stroji.** Neupravené zástrčky a vhodné zásuvky snižují riziko úrazu elektrickým proudem.

b) **Zabraňte kontaktu těla s uzemněnými povrchy, jako jsou potrubí, radiátory, sporáky a ledničky.** Existuje zvýšené riziko úrazu elektrickým proudem, pokud je vaše tělo uzemněno.

c) **Sekačku na trávu nepoužívejte za deště nebo mokra.** Může to zvýšit riziko úrazu elektrickým proudem.

d) **Nepoužívejte kabel nevhodným způsobem. Nikdy nepoužívejte kabel k přenášení, vytahování nebo odpojování stroje z elektrické sítě. Udržujte kabel daleko od tepla, oleje, ostrých hran nebo pohyblivých částí.** Poškozené nebo spletené kabely zvyšují riziko úrazu elektrickým proudem.

e) **Při práci se strojem venku používejte prodlužovací kabel vhodný pro venkovní použití.** Použití kabelu vhodného pro venkovní použití snižuje riziko úrazu elektrickým proudem.

f) **Pokud musíte se strojem pracovat ve vlhkém prostředí, použijte přerušovač zemního spojení (GFCI).** Použití přerušovače zemního obvodu (GFCI) snižuje riziko úrazu elektrickým proudem.

3) Osobní bezpečnost

a) **Při práci se strojem buďte stále pozorní, sledujte, co děláte a používejte zdravý rozum. Nepoužívejte stroj, jste-li unaveni nebo pod vlivem drog, alkoholu nebo léků.** Jediná chvilka nepozornosti při práci se strojem může mít za následek vážný úraz.

b) **Používejte osobní ochranné pracovní prostředky. Vždy používejte ochranu očí. Ochranné pomůcky, jako např.** respirátor, protiskluzová bezpečnostní obuv, pevná přilba nebo chrániče sluchu používané ve vhodném prostředí sníží riziko úrazu.

c) **Zabraňte náhodnému spuštění. Před připojením ke zdroji napětí a/nebo akumulátoru, zvedáním nebo přenášením stroje se ujistěte, že vypínač je ve vypnuté poloze.** Přenášení strojů s prstem na spínači nebo zapínání strojů se zapnutým spínačem vybízí k nehodám.

d) **Před zapnutím stroje odstraňte seřizovací klíče nebo nářadí.** Nářadí nebo klíč, který zůstane upevněn k otáčející se části stroje, může způsobit zranění.

e) **Nenahýbejte se. Vždy udržujte pevný postoj a rovnováhu.** To umožní lepší ovládání stroje v nečekaných situacích.

f) **Používejte vhodný oděv. Nenoste volný oděv ani šperky. Udržujte své vlasy a oblečení mimo dosah pohybujících se částí.** Volný oděv, šperky nebo dlouhé vlasy se mohou zachytit do pohyblivých dílů.

g) **Pokud je zařízení vybaveno adaptérem pro připojení odsávání prachu a sběrnými zařízeními, zajistěte jejich správné připojení a řádnou funkci.** Použití odsávání prachu může snížit nebezpečí týkající se prachu.

h) **Nedovolte, abyste se po získaní zkušeností častým používáním strojů stali neobezřetnými a ignorovali zásady bezpečnosti.** Nedbalá činnost může způsobit vážné zranění za zlomek sekundy.

4) Použití a péče o stroj

a) **Nevyvíjejte na stroj násilí. Použijte správný stroj pro danou aplikaci.** Správný stroj bude pracovat lépe a bezpečněji rychlostí, pro kterou byl navržen.

b) **Nepoužívejte stroj v případě, že vypínač nefunguje.** Stroj, který nelze ovládat spínačem, je nebezpečný a musí se opravit.

c) **Před jakýmkoliv seřizováním, výměnou příslušenství nebo před uložením nepoužívaného stroje odpojte akumulátor, jde-li to provést.** Tato preventivní bezpečnostní opatření snižují riziko náhodného spuštění stroje.

d) **Nečinné stroje skladujte mimo dosah dětí a nedovolte osobám, které nejsou obeznámeny se zařízením nebo s těmito pokyny, aby jej obsluhovaly.**

Stroje jsou v rukou nekvalifikované obsluhy nebezpečné.

e) **Provádějte údržbu strojů a příslušenství. Kontrolujte případnou nesouosost nebo ohyb pohybujících se částí, narušení dílů a ostatní podmínky, které mohou ovlivnit provoz stroje.** V případě poškození nechte stroj před použitím opravit. Mnoho nehod a úrazů je způsobeno nedostatečně udržovanými stroji.

f) **Udržujte žací stroje ostré a čisté.** Řádně udržované žací stroje s ostrými řeznými hranami nemají tendenci se ohýbat a lépe se ovládají.

g) **Používejte stroj, příslušenství a strojové hroty atd. v souladu s těmito pokyny s přihlédnutím k pracovním podmínkám a práci, která má být provedena.** Použití stroje na činnosti jiné, než je určující použití, může vést k nebezpečným situacím.

h) **Udržujte rukojeti a uchopovací plochy suché, čisté, bez oleje a maziva.** Kluzké rukojeti a plochy pro uchopení neumožňují bezpečnou manipulaci se strojem a jeho ovládání v nečekaných situacích.

5) Použití a péče o akumulátorový stroj

a) **K nabíjení používejte pouze nabíječku doporučenou výrobcem.** Nabíječka vhodná pro jeden typ akumulátoru může způsobit riziko požáru při použití s jiným akumulátorem.

b) **Stroje používejte pouze se specifikovanými akumulátory.** Použití jiných akumulátorů může způsobit riziko úrazu a požáru.

c) **Pokud akumulátor nepoužíváte, držte jej z dosahu kovových předmětů, jako jsou kancelářské sponky na papír, mince, klíče, hřebíky, šroubky nebo další drobné kovové předměty, které mohou propojit kontakty baterie.** Zkratování kontaktů baterie může způsobit spáleniny nebo požár.

d) **V nevhodných podmínkách může z baterie unikat kapalina. Zabraňte kontaktu. Při náhodném kontaktu opláchněte zasažené místo vodou. Při zasažení očí kapalinou vyhledejte lékařskou pomoc.** Unikající kapalina z akumulátoru může způsobit podráždění pokožky nebo popáleniny.

e) **Nepoužívejte akumulátor nebo stroj, který je poškozen nebo upraven.** Poškozené nebo upravené akumulátory se mohou chovat nepředvídatelně, což může vést k požáru, výbuchu nebo nebezpečí zranění.

f) **Nevystavujte akumulátor ani stroj ohni nebo příliš vysoké teplotě.** Vystavení ohni nebo teplotě nad 130 ° C může způsobit výbuch.

g) **Dodržujte všechny pokyny pro nabíjení a nenabíjejte akumulátor nebo stroj mimo rozsah teplot uvedených v pokynech.** Nesprávné nabíjení nebo nabíjení při teplotách mimo stanovený rozsah může poškodit akumulátor a zvýšit riziko požáru.

6) Servis

a) **Servis vašeho stroje svěřte kvalifikovanému opraváři, který používá pouze originální náhradní díly.** Tím zajistíte bezpečnost stroje.

b) **Nikdy neopravujte poškozené akumulátory.** Servis akumulátorů může provádět pouze výrobce nebo autorizovaní poskytovatelé služeb.

BEZPEČNOSTNÍ UPOZORNĚNÍ K VYŽÍNAČI OKRAJŮ TRÁVNÍKU

- **Nepoužívejte nářadí za špatných povětrnostních podmínek, zejména pokud existuje nebezpečí blesku.** Tím se snižuje riziko úrazu bleskem.
- **Důkladně prohlédněte oblast, kde se má nářadí používat, zda se v ní nenachází divoká zvěř.** Divoká zvěř může být během provozu zraněna nářadím.
- **Pečlivě zkontrolujte prostor, kde budete nářadí používat, a odstraňte všechny kameny, klacky, dráty, kosti a další cizí předměty.** Vymrštěné předměty mohou způsobit zranění osob.
- **Před použitím nářadí vždy vizuálně zkontrolujte, zda žací čepel a sestava žací čepele nejsou poškozeny.** Poškozené díly zvyšují riziko zranění.
- **Udržujte ochranné kryty na místě. Ochranné kryty musí** být funkční a řádně **namontované.** Uvolněný, poškozený nebo nesprávně fungující ochranný kryt může způsobit zranění osob.
- **Všechny přívody vzduchu udržujte v čistotě.** Ucpané přívody vzduchu a nečistoty mohou způsobit přehřátí nebo riziko požáru.
- **Používejte ochranu očí** a uší**.** Vhodné ochranné pomůcky sníží počet zranění.
- **Při obsluze nářadí vždy noste protiskluzovou a ochrannou obuv. Nepracujte s tímto nářadím, pokud jste bosí nebo pokud na nohou máte otevřené sandály.** To snižuje pravděpodobnost zranění nohou při kontaktu s pohybujícími se žacími čepelemi nebo strunami.
- **Při práci se strojem vždy noste oděv, například kalhoty, které zakrývají nohy obsluhy.** Kontakt s pohybující se žací čepelí nebo lanem může způsobit zranění.
- **Při práci s nářadím udržujte kolemstojící osoby mimo dosah.** Vymrštěný odpad může způsobit vážné zranění.
- **Nepoužívejte nářadí nad výškou pasu.** To pomáhá zabránit nechtěnému kontaktu s žací čepelí a umožňuje lepší ovládání stroje v neočekávaných situacích.
- **Při práci se strojem v mokré trávě dbejte zvýšené opatrnosti. Kráčejte, nikdy neběhejte.** Tím se snižuje riziko uklouznutí a pádu, které může vést ke zranění osob.
- **Nepoužívejte nářadí na příliš strmých svazích.** Tím se snižuje riziko ztráty kontroly, uklouznutí a pádu, které mohou vést ke zranění osob.
- **Při práci na svazích se vždy ujistěte, že máte stabilní postoj, vždy pracujte napříč svahem, nikdy ne nahoru nebo dolů** a při **změně směru buďte mimořádně opatrní.** Tím se snižuje riziko ztráty kontroly, uklouznutí a pádu, což může mít za následek zranění osob.
- **Udržujte všechny napájecí šňůry a kabely mimo oblast řezání.** Napájecí šňůry nebo kabely mohou být ukryty v živých plotech nebo keřích a může dojít k jejich náhodnému přeříznutí nebo poškození strunou nebo žací čepelí.
- **Udržujte všechny části těla v dostatečné vzdálenosti od pohybující se žací čepele nebo struny. Neodstraňujte materiál ze stroje, dokud nebude odpojen od zdroje napájení.** Pohybující se žací čepel nebo struna může způsobit vážné zranění osob.
- **Vypnuté nářadí přenášejte za přední rukojeť** a směrem **od těla.** Správná manipulace se strojem snižuje pravděpodobnost náhodného kontaktu s pohybující se žací čepelí nebo strunou**.**
- **Používejte pouze náhradní žací hlavy a žací čepele nebo struny určené** výrobcem. Nenahrazujte **žací**

čepele nebo struny kovovými dráty nebo čepelemi. Nesprávné náhradní díly mohou způsobit ztrátu kontroly, rozbití a zranění.

BEZPEČNOSTNÍ UPOZORNĚNÍ PRO VYŽÍNAČE TRÁVY

- **Nepoužívejte nářadí za špatných povětrnostních podmínek, zejména pokud existuje nebezpečí blesku.** Tím se snižuje riziko úrazu bleskem.
- **Důkladně prohlédněte oblast, kde se má nářadí používat, zda se v ní nenachází divoká zvěř.** Divoká zvěř může být během provozu zraněna nářadím.
- **Pečlivě zkontrolujte prostor, kde budete nářadí používat, a odstraňte všechny kameny, klacky, dráty, kosti a další cizí předměty.** Vymrštěné předměty mohou způsobit zranění osob.
- **Před použitím nářadí vždy vizuálně zkontrolujte, zda řezačka nebo čepel a sestava řezačky nebo čepele nejsou poškozeny.** Poškozené díly zvyšují riziko zranění.
- **Dodržujte pokyny pro výměnu příslušenství.** Nesprávně utažené upevňovací matice nebo šrouby čepele mohou buď poškodit čepel, nebo vést k jejímu odpojení.
- **Používejte ochranu očí, uší, hlavy a rukou.** Adekvátní ochranné prostředky sníží zranění osob vymrštěnými troskami nebo náhodným kontaktem se žací strunou nebo čepelí.
- **Při obsluze nářadí vždy noste protiskluzovou a ochrannou obuv. Nepracujte s tímto nářadím, pokud jste bosí nebo pokud na nohou máte otevřené sandály.** To snižuje pravděpodobnost zranění nohou při kontaktu s pohybujícími se žacími čepelemi nebo strunami.
- **Při obsluze nářadí vždy noste dlouhé kalhoty.** Odhalená kůže zvyšuje pravděpodobnost poranění z vymrštěných předmětů.
- **Při práci s nářadím udržujte kolemstojící osoby mimo dosah.** Vymrštěný odpad může způsobit vážné zranění.
- **Při obsluze nářadí vždy používejte obě ruce.** Držení nářadí oběma rukama zabrání ztrátě kontroly.
- **Držte nářadí pouze za izolované uchopovací plochy, protože žací struna nebo čepel se mohou dotknout skryté kabeláže.** Kontakt řezacího lana nebo čepele s vodičem pod napětím může způsobit, že odhalené kovové části stroje budou pod napětím a obsluha může být zasažena elektrickým proudem.
- **Vždy udržujte správný postoj a pracujte s nářadím, pouze když stojíte na zemi.** Kluzké nebo nestabilní povrchy mohou způsobit ztrátu rovnováhy nebo kontroly nad nářadím.
- **Nepoužívejte nářadí na příliš strmých svazích.** Tím se snižuje riziko ztráty kontroly, uklouznutí a pádu, což může mít za následek zranění osob.
- **Při práci na svazích se vždy ujistěte, že máte stabilní postoj, vždy pracujte napříč svahem, nikdy ne nahoru nebo dolů a při změně směru buďte mimořádně opatrní.** Tím se snižuje riziko ztráty kontroly, uklouznutí a pádu, což může mít za následek zranění osob.
- **Udržujte všechny části těla mimo dosah ořezávače, struny nebo čepele, když je nářadí v provozu. Před spuštěním nářadí se ujistěte, že se ořezávač, šňůra nebo čepel nedotýkají ničeho.** Okamžik nepozornosti při obsluze nářadí může mít za následek zranění vás nebo ostatních.
- **Nepoužívejte nářadí nad výškou pasu.** To pomáhá zabránit neúmyslnému kontaktu ořezávače nebo kotouče a umožňuje lepší ovládání nářadí v neočekávaných situacích.
- **Při řezání keřů nebo stromků, která jsou napnuté, dávejte pozor na jejich vymrštění.** Když se uvolní napětí v dřevěných vláknech, může keř nebo stromek zasáhnout obsluhu a/nebo vymknout nářadí z kontroly.
- **Dbejte zvýšené opatrnosti při řezání křovinatého podrostu a malých stromků.** Štíhlý materiál může zachytit čepel a může být vyhozen směrem k vám nebo vás vyvést z rovnováhy.
- **Udržujte kontrolu nad nářadím a nedotýkejte se ořezávačů, strun nebo čepelí a jiných nebezpečných pohyblivých částí, dokud jsou stále v pohybu.** Tím se snižuje riziko zranění z pohyblivých částí.
- **Vypnuté nářadí přenášejte za přední rukojeť a směrem od těla.** Správná manipulace s nářadím sníží pravděpodobnost náhodného kontaktu s pohybujícím se ořezávačem, strunou nebo čepelí.
- **Používejte pouze náhradní ořezávače, struny, žací hlavy a čepele určené výrobcem.** Nesprávné náhradní díly mohou zvýšit riziko zlomení a zranění.
- **Při odstraňování zaseknutého materiálu nebo při servisu nářadí se ujistěte, že je vypínač vypnutý a akumulátor je odstraněn.** Neočekávané spuštění nářadí při odstraňování zaseknutého materiálu nebo při údržbě může vést k vážnému zranění osob.

ULOŽTE SI TYTO POKYNY!

AKUMULÁTORY

- **Dodaný akumulátor je případně částečně nabitý** (pro zajištění plné kapacity akumulátoru jej před prvním použitím elektrického nářadí zcela nabijte v nabíječce)
- **Používejte pouze následující akumulátory a nabíječky dodávané s tímto strojem**
- Akumulátor SKIL: BR1*31****
- Nabíječka SKIL: CR1*31****
- Poškozený akumulátor nepoužívejte, nahraďte jej novým
- Akumulátor nerozebírejte
- Nevystavujte stroj/akumulátor dešti
- Povolená teplota prostředí (stroj/nabíječka/akumulátor):
  - při nabíjení 4 až 40 °C
  - při provozu –20 až +50 °C
  - při skladování –20 až +50 °C

VYSVĚTLENÍ SYMBOLŮ NA STROJI / AKUMULÁTORU

③ Před použitím si přečtěte návod k použití
④ Akumulátory mohou při likvidaci v ohni explodovat, proto je v žádném případě nespalujte
⑤ Skladujte stroj/nabíječku/akumulátor na místech, kde teplota nepřekročí 50 ° C
⑥ Dávejte pozor na riziko zranění způsobené odletujícími úlomky
⑦ Noste ochranné brýle a ochranu sluchu
⑧ Udržujte přihlížející osoby stranou
⑨ Nevyhazujte elektrické nářadí a akumulátory do komunálního odpadu
⑩ Před údržbou odpojte akumulátor
⑪ Vzdálenost mezi nářadím a ostatními osobami musí být nejméně 15 m
⑫ Nepoužívejte kovové čepele

OBSLUHA

- Montážní návod ⑭
  - namontujte ochranný kryt H podle obrázku pomocí 2 šroubů
  - **! nikdy nepoužívejte stroj bez ochranného krytu H**
  - použijte ochranu květin F
  - namontujte vodicí rukojeť B dle obrázku
- Nabíjení akumulátoru
  - **! přečtěte si bezpečnostní upozornění a pokyny, které byly dodány spolu s nabíječkou**
- Vyjmutí/instalace akumulátoru ②
- Zap/Vyp ⑮
  - zapněte stroj tak, že nejprve stisknete knoflík A (= bezpečnostní spínač, který nelze zablokovat) a poté stisknete hlavní vypínač N
  - vypněte stroj uvolněním hlavního vypínače N
  - **! po vypnutí stroje se žací struna ještě několik sekund otáčí**
  - Před opětovným zapnutím nechte žací strunu se zastavit
  - **! nástroj rychle nezapínejte a nevypínejte**
- Indikátor nabití akumulátoru ⑬
  - stisknutím tlačítka kontrolky stavu nabití akumulátoru Q zobrazíte aktuální stav nabití akumulátoru ⑬a
  - **! když po stisknutí tlačítka Q ⑬b začne blikat nejnižší úroveň indikátoru nabití akumulátoru, je akumulátor vybitý**
  - **! pokud po stisknutí tlačítka Q ⑬c začnou blikat 2 úrovně indikátoru nabití akumulátoru, akumulátor není v přípustném rozsahu provozní teploty**
- Ochrana akumulátoru
  Stroj se najednou vypne nebo mu je zabráněno v zapnutí, když
  - **je zátěž příliš vysoká** --> odstraňte zátěž a proveďte restart
  - **teplota akumulátoru není v přípustném rozsahu provozní teploty -20 až +50 °C** --> po stisknutí tlačítka Q ⑬ c začnou blikat 2 úrovně indikátoru nabití akumulátoru; počkejte, dokud se teplota akumulátoru nevrátí do přípustného rozsahu provozní teploty
  - **akumulátor je téměř vybitý (ochrana proti hlubokému vybití)** --> při stisknutí tlačítka Q se zobrazí nízký stav akumulátoru nebo blikající nízký stav akumulátoru ⑬ b; nabijte akumulátor
  - **! po automatickém vypnutí stroje netiskněte hlavní vypínač; mohlo by dojít k poškození akumulátoru**
- Nastavení polohy vodicí rukojeti ⑯
  - Stiskněte knoflík pro nastavení vodicí rukojeti M
  - Otočte vodicí rukojeť B do požadované polohy
  - Uvolněte knoflík pro nastavení vodicí rukojeti M
  - **! vodicí rukojeť nesmí při seřizování přesáhnout značku na krytu**
- Nastavení délky trubky ⑰
- Nastavení orientace hlavní rukojeti Y ⑱
  - zajistěte spodní kryt a ochranný kryt H na místě (nohou nebo rukou)
  - zatáhněte za teleskopickou tyč K a otočte ji o 90 stupňů ve směru hodinových ručiček
  - uvolněte a trubka se automaticky uzamkne do režimu pro úpravu okrajů
- Nastavení funkce otoční polohy ⑲
  - Nastavte úhel trubky podle
    1. Volně stojící skladovací prostor
    2. Zastřihování v úzkých místech
    3. Pravidelné zastřihování
    4. Zastřihování pod nízkými objekty
    5. Funkce pro úpravu okrajů
- Použití ochrany květin ⑳
  Ochranu květin použijte k zabránění neúmyslného zastřihnutí okrasných rostlin
  - sklopte ochranu květin F směrem dolů
  Odstraňte ochranu květin při použití funkce pro úpravu okrajů nebo zastřihování v blízkosti tvrdých překážek
  - vyklopte ochranu květin F směrem nahoru
- Nastavení stroje na ořezávání
  - nastavte délku trubky L ⑰
  - nastavte orientaci hlavní rukojeti do polohy pro ořezávání ⑱
  - použijte otočnou polohu 2, 3 nebo 4 ⑲
  - použijte ochranu květin F ⑳
- Nastavení stroje pro úpravu okrajů
  - nastavte délku trubky L ⑰
  - nastavte orientaci hlavní rukojeti do polohy pro úpravu okrajů ⑱
  - použijte otočnou polohu 5 ⑲
  - odstraňte ochranu květin F ⑳
  - při úpravě okrajů podepřete stroj za kolečko pro úpravu okrajů G ㉒
- Zastřihávání
  - **! zajistěte, aby se v oblasti sekání nenacházely kameny, suť a jiné cizí objekty**
  - **! začněte ořezávat, až když stroj běží na plné obrátky**
  - sekejte vysokou trávu ve vrstvách (vždy začněte shora)
  - zastřihávejte pouze špičkou žací struny
  - nesekejte vlhkou nebo mokrou trávu
  - zabraňte ucpání cívky posekanou trávou (neprovádějte těžké řezy)
  - nepřetěžujte stroj
  - pečlivě sekejte kolem stromů a keřů, aby nepřišly do kontaktu se žací strunou
  - udržujte stroj v dostatečné vzdálenosti od pevných předmětů, abyste chránili žací strunu před nadměrným opotřebením
  - uvědomte si síly zpětného rázu, ke kterým dochází při dotyku s pevnými předměty
- Držení a vedení stroje ㉑ ㉒
  - při sekání dlouhé trávy pomalu otáčejte strojem zprava doleva a naopak
  - při sekání kratší trávy nakloňte stroj podle obrázku
  - držte stroj pevně oběma rukama, abyste měli stroj neustále plně pod kontrolou
  - udržujte pevný pracovní postoj
  - stroj vždy držte v dostatečné vzdálenosti od těla
  - při úpravě okrajů nechte stroj opřít o kolečko pro úpravu okrajů G ㉒
- Vysunutí struny
  Při zapnutí nebo vypnutí stroje se struna automaticky vysune
  - žací struna se uvolní a odřízne na správnou délku ořezávací čepelí pro strunu E
  - **! dbejte na to, abyste se nezranili o ořezávací čepel pro strunu E**
- Manuální vysunutí struny ㉓
  - vypněte stroj a vyjměte akumulátor
  - zatáhněte za strunu a pokračujte v tahání, poté

stiskněte a uvolněte tlačítko pro vysunutí struny U
- po vysunutí struny a před zapnutím vždy vraťte stroj do normální pracovní polohy
- strunu pravidelně vysunujte, aby se zachoval celý sekací průměr
- pokud motor běží bez odporu a neseká se žádná tráva, tak bude žací struna opotřebovaná nebo polámaná; naviňte cívku nebo systém cívky nahraďte

- Navíjení cívky ㉕
  V případě, že žací struna nevyčnívá z otvoru držáku cívky W
  ! Vždy stroj vypněte a vyjměte akumulátor
  - sejměte kryt cívky R a vyjměte cívku T z držáku cívky V
  - ohněte konec žací struny a zahákněte ji do navíjecího otvoru S
  - pevně naviňte žací strunu v rovnoměrných vrstvách ve směru šipky
  - vložte žací strunu do strunové drážky X a ujistěte se, že je pevně na svém místě (ponechte dostatečnou délku struny)
  - před vložením navinuté cívky do držáku cívky V provlékněte žací strunu otvorem v držáku cívky W
  ! ujistěte se, že je cívka bezpečně umístěna na místě, a poté vytáhněte žací strunu ze štěrbiny X
  - namontujte kryt cívky R
- Výměna cívky ㉕
  ! Vždy stroj vypněte a vyjměte akumulátor
  - vyjměte starou cívku a namontujte novou cívku dle obrázku
  - s tímto strojem používejte pouze cívky SKIL TBD (**na poškození způsobené použitím jiných cívek se záruka nevztahuje**)
  - po výměně cívky proveďte zkušební provoz stroje po dobu nejméně jedné minuty bez zatížení, abyste se ujistili, že stroj pracuje správně
  ! při vkládání akumulátoru se ujistěte, že je stroj vypnutý

ÚDRŽBA / SERVIS

- Stroj vždy vypněte, odpojte akumulátor a přesvědčte se, že se všechny pohyblivé části zcela zastavily
- Vždy udržujte stroj v čistotě (zejména větrací štěrbiny D ②)
  - čistěte stroj vlhkým hadříkem (nepoužívejte čisticí prostředky nebo rozpouštědla)
  - po každém použití očistěte ořezávací čepel pro strunu E ② a ochranný kryt H ②
  - pravidelně čistěte větrací štěrbiny D ② kartáčem nebo stlačeným vzduchem
- Pravidelně kontrolujte stav žací hlavy a utažení matic a šroubů
- Pravidelně kontrolujte, zda jednotlivé součásti nejsou opotřebované či poškozené, a v případě potřeby je nechte opravit či vyměnit
- Skladování
  Způsob skladování ㉔
  - bezpečně připevněte skladovací držák C na stěnu pomocí 2 šroubů (nejsou součástí balení) a vodorovně jej vyrovnejte
- Pokud by stroj i přes pečlivost při výrobě a testování selhal, opravu by mělo provést poprodejní servisní středisko pro elektrické nářadí SKIL
  - zašlete stroj nerozebraný spolu s potvrzením o nákupu do vaši prodejny nebo nejbližšího servisu značky SKIL (adresy a servisní schéma stroje najdete na www.skil.com)
- Uvědomte si, že na poškození způsobené přetížením nebo nesprávným zacházením s výrobkem se nevztahuje záruka (záruční podmínky společnosti SKIL najdete na adrese www.skil.com nebo se obraťte na prodejce)

ODSTRAŇOVÁNÍ ZÁVAD

- Následující seznam uvádí příznaky problémů, možné příčiny a způsoby nápravy (pokud vám k určení problému a jeho vyřešení nepomůže, obraťte se na vašeho prodejce nebo servis)
  ! v případě elektrické nebo mechanické závady okamžitě vypněte nástroj a vyjměte akumulátor

★ Nástroj nefunguje
- vybitý akumulátor -> nabijte akumulátor
- horký akumulátor -> nechte akumulátor vychladnout
- vnitřní závada -> obraťte se na prodejce či servis

★ Nástroj pracuje přerušovaně
- poškozená vnitřní kabeláž -> obraťte se na prodejce či servis
- vadný hlavní vypínač -> obraťte se na prodejce či servis

★ Nástroj přehnaně vibruje
- tráva příliš vysoká -> sekejte postupně

★ Nástroj neseče
- struna příliš krátká/odtrhnutá -> ruční vysunutí struny

★ Strunu nelze vysunout
- prázdná cívka -> zkontrolujte cívku; v případě potřeby převiňte
- struna zapletená uvnitř cívky -> zkontrolujte cívku; v případě potřeby převiňte

★ Struna není odříznuta na správnou délku -> odstraňte kryt z ořezávací čepele

★ Struna se neustále trhá
- struna zapletená uvnitř cívky -> zkontrolujte cívku; v případě potřeby převiňte
- nesprávně používána sekačka -> pouze řežte špičkou struny; vyhýbejte se kamenům, stěnám a jiným tvrdým předmětům; pravidelně vysouvejte strunu

ŽIVOTNÍ PROSTŘEDÍ

Pouze pro země EU

- **Elektrické nářadí, doplňky a balení nevyhazujte do komunálního odpadu**
  - podle evropské směrnice 2012/19/ES o nakládání s použitými elektrickými a elektronickými zařízeními a odpovídajících ustanovení právních předpisů jednotlivých zemí se použitá elektrická nářadí, musí sbírat odděleně od ostatního odpadu a podrobit ekologicky šetrnému recyklování
  - na nutnost příslušného nakládání s odpadem upozorňuje symbol ⑨
  ! u vyřazených akumulátorů zakryjte kontakty izolační páskou, zabráníte tím zkratu

HLUČNOSTI/VIBRACE

- **0231**
  Při měření v souladu s normou EN 62841 je hladina akustického tlaku tohoto nástroje 67 dB(A) (nepřesnost K = 3 dB), hladina hlučnosti 86 dB(A) (nepřesnost K = 5,2 dB) a vibrace 4,97 m/s^2 (třísý vektorový součet; nepřesnost K = 1,5 m/s^2)

- **0241**
  Při měření v souladu s normou EN 62841 je hladina akustického tlaku tohoto nástroje 71 dB(A) (nepřesnost K = 3 dB), hladina hlučnosti 90 dB(A) (nepřesnost K = 3 dB) a vibrace < 2,5 m/s² (tříosý vektorový součet; nepřesnost K = 1,5 m/s²)
- Úroveň vibrací byla měřena v souladu se standardizovaným testem podle EN 62841; je možné ji použít ke srovnání jednoho přístroje s druhým a jako předběžné posouzení vystavování se vibracím při používání přístroje k uvedeným aplikacím
  - používání nářadí k jiným aplikacím nebo s jiným či špatně udržovaným příslušenstvím může zásadně **zvýšit** úroveň vystavení se vibracím
  - doba, kdy je nářadí vypnuté, nebo když běží, ale ve skutečnosti není používáno, může zásadně **snížit** úroveň vystavení se vibracím
  - **! chraňte se před následky vibrací tak, že budete dbát na údržbu přístroje a příslušenství, budete si udržovat teplé ruce a uspořádáte si své pracovní postupy**

TR

Akülü misinalı çim biçme makinesi 0231/0241

GİRİŞ

- Çim biçme makinesi veya çim kenar kesme makinesi olarak kullanılır, çalıların altındaki ve çim biçme makinesiyle ulaşılamayan yamaç ve kenarlardaki çimlerin ve yabani otların kesilmesi için tasarlanmıştır.
- Ambalajın içinde, çizim ②'de gösterilen tüm parçaların bulunup bulunmadığını kontrol edin
- Parçaların eksik veya hasarlı olması durumunda bayinizle temasa geçin
- **Kullanmadan önce bu kılavuzu dikkatli bir şekilde okuyun ve ileride ihtiyacınız olduğunda kullanmak için saklayın** ③
- **Güvenlik talimatlarına ve uyarılarına özel bir dikkat gösterin; bunlara uyulmaması ciddi yaralanmalarına neden olabilir**

TEKNİK VERİLER ①

ÜRÜN PARÇALARI②

A Emniyet anahtarı
B Yönlendirme kolu
C Depolama çubuğu
D Havalandırma delikleri
E Misina kesme bıçağı
F Çiçek koruması
G Kenar düzeltme diski
H Kesme koruması
J Eksen düğmesi
K Teleskopik boru
L Kilitleme manşonu
M Yönlendirme kolu ayar topuzu
N Tetik
P Kolay depolama kancası
Q Akü seviyesi göstergesi düğmesi
R Makara kapağı
S Sarma deliği
T Makara
U Misina besleme düğmesi
V Makara tutucu
W Makara tutucu deliği
X Misina yuvası
Y Ana tutma kolu

GÜVENLİK

Makine için genel güvenlik uyarıları

⚠ **Bu makine ile birlikte verilen tüm güvenlik uyarılarını, talimatları, resimli açıklamaları ve teknik özellikleri okuyun.** Aşağıdaki talimatların tamamına uyulmaması elektrik çarpması, yangın ve/veya ciddi yaralanma ile sonuçlanabilir.

TÜM UYARI VE TALİMATLARI GELECEKTE BAŞVURU AMACIYLA MUHAFAZA EDİN.
Uyarılarda geçen "makine" terimi, elektrikle çalışan (kablolu) veya akü ile çalışan (kablosuz) makinenizi ifade eder.

1) Çalışma alanı güvenliği
a) **Çalışma alanını temiz tutun ve yeterli aydınlatma sağlayın.** Karışık veya karanlık alanlar kazalara yol açar.
b) **Makineleri yanıcı sıvıların, gazların veya tozların bulunduğu patlayıcı ortamlarda çalıştırmayın.** Makineler, tozları veya dumanları tutuşturabilecek kıvılcımlar oluşturur.
c) **Bir makineyi kullanırken çocukların ve etraftaki kişilerin makineden uzakta olduğundan emin olun.** Dikkatinizin dağılması kontrolü kaybetmenize neden olabilir.

2) Elektrik güvenliği
a) **Makine fişleri prize uygun olmalıdır. Fiş üzerinde asla değişiklik yapmayın. Topraklı (topraklamalı) makineler için herhangi bir adaptör fişi kullanmayın.** Üzerinde değişiklik yapılmamış fişler ve uygun prizler elektrik çarpması riskini azaltır.
b) **Boru, radyatör, fırınlı ocak ve buzdolabı gibi topraklanmış yüzeylerle temastan kaçının.** Topraklanmış yerlerle temas etmeniz halinde elektrik çarpması riski artar.
c) **Çim biçme makinesini yağmurlu veya ıslak koşullarda çalıştırmayın.** Aksi halde elektrik çarpması riski artabilir.
d) **Kabloyu hatalı kullanmayın. Kabloyu asla makineyi taşımak, çekmek veya fişi prizden çıkarmak için kullanmayın. Kabloyu sıcaktan, yağdan, keskin kenarlardan veya hareketli parçalardan uzak tutun.** Hasarlı veya birbirine dolaşmış kablolar elektrik çarpması riskini artırır.
e) **Bir makineyi açık havada kullanırken, uygun bir dış mekan uzatma kablosu kullanın.** Dış mekan için uygun bir kablonun kullanılması elektrik çarpması riskini azaltır.
f) **Makinenin rutubetli bir ortamda kullanılması gerekirse kaçak akım rölesi (GFCI) bulunan bir şebeke kullanın.** GFCI kullanmak elektrik çarpması riskini azaltır.

3) Kişisel güvenlik
a) **Makineyi kullanırken daima dikkatli olun, yaptığınız işe yoğunlaşın ve sağduyulu davranın.** Makineyi yorgunken ya da uyuşturucu, alkol ya da ilaç etkisi

altındayken kullanmayın. Makineleri kullanırken bir anlık dikkatsizlik ciddi yaralanmayla sonuçlanabilir.

b) **Kişisel koruyucu ekipman kullanın. Daima koruyucu gözlük takın.** Koşullara uygun toz maskesi, kaymaz emniyet ayakkabıları, kask veya işitme koruması gibi koruyucu ekipman kullanılması yaralanmaları azaltır.

c) **Yanlışlıkla çalıştırmaktan kaçının. Makinenin güç kaynağı ve/veya akü ile bağlantısını yapmadan, kaldırmadan veya taşımadan önce açma/kapatma düğmesinin kapalı olduğundan emin olun.** Parmağınız açma/kapatma düğmesinin üzerindeyken veya çalışır haldeyken makineleri taşımak kazalara davetiye çıkarır.

d) **Makineye takılı herhangi bir alyan veya anahtar varsa makineyi çalıştırmadan önce bunları çıkarın.** Makinenin döner parçalarına takılı bir alyan veya anahtar yaralanmalara neden olabilir.

e) **Dengesiz bir duruşla çalışma yapmayın. Çalışma süresince ayaklarınızı sağlam basın ve dengenizi koruyun.** Bu sayede beklenmedik durumlarda makine daha iyi kontrol edilebilir.

f) **Uygun bir şekilde giyinin. Bol giysiler giymeyin veya takı takmayın. Saçlarınızı ve elbiselerinizi hareketli parçalardan uzak tutun.** Bol giysiler, takılar veya uzun saçlar hareketli parçalara takılabilir.

g) **Toz emme ve toplama araçlarının bağlantısı için sağlanan cihazlar varsa bunların takılı olduğundan ve düzgün bir biçimde kullanıldığından emin olun.** Toz toplama araçlarının kullanımı tozdan kaynaklanabilecek tehlikeleri azaltabilir.

h) **Makineleri sık kullanarak edindiğiniz alışkanlık rahat olmanıza ve makinelerin güvenlik ilkelerini göz ardı etmenize neden olmamalıdır.** Dikkatsiz bir hareket, bir saniyeden daha kısa bir sürede ağır yaralanmalara neden olabilir.

4) Makine kullanımı ve bakımı

a) **Makineyi zorlamayın. Uygulamanız için doğru makineyi kullanın.** Doğru makine, tasarımına uygun değerlerde kullanıldığında daha iyi ve daha güvenli çalışır.

b) **Açma/kapatma düğmesi çalışmıyorsa makineyi kullanmayın.** Açma/kapama düğmesi ile kontrol edilemeyen bir makine tehlikelidir ve onarılması gerekir.

c) **Herhangi bir ayar işlemi, aksesuar değişimi veya makinenin depoya kaldırılması öncesinde fişi prizden çekin ve/veya eğer çıkarılabiliyorsa aküyü makineden çıkarın.** Bu tür önleyici güvenlik önlemleri, makinenin yanlışlıkla çalıştırılması riskini azaltır.

d) **Kullanılmayan makineleri çocukların erişemeyeceği bir yerde saklayın ve makine veya bu talimatlar hakkında bilgi sahibi olmayan kişilerin makineyi çalıştırmasına izin vermeyin.** Makineler eğitimsiz kullanıcıların elinde tehlikelidir.

e) **Makinelerin ve aksesuarların bakımını yapın. Hareketli parçaların kusursuz olarak işlev görüp görmediğini ve sıkışıp sıkışmadığını, parçaların hasarlı olup olmadığını ve makinenin çalışmasını etkileyebilecek tüm diğer koşulları kontrol edin. Hasar görmüşse kullanmadan önce makineyi tamir ettirin.** Kazaların çoğu, makine bakımının yeterli şekilde yapılmamasından kaynaklanır.

f) **Kesici makineleri keskin ve temiz tutun.** Keskin kesim kenarlarına sahip, bakımı düzgün yapılmış kesim makineleri daha az sorun çıkarır ve kontrolü kolaydır.

g) **Makineyi, aksesuarlarını ve makine uçlarını vb. çalışma şartlarını ve yapılacak işi dikkate alarak bu talimatlara uygun şekilde kullanın.** Makinenin kullanım amacı dışındaki işlerde kullanılması tehlikeli durumlara neden olabilir.

h) **Tutma kollarını ve kavrama yüzeylerini kuru, temiz, benzin ve yağdan uzak tutun.** Kaygan tutma kolları ve kavrama yüzeyleri, makinenin beklenmeyen durumlarda güvenli bir şekilde tutulmasına ve kontrol edilmesine izin vermez.

5) Akü ile çalışan makine kullanımı ve bakımı

a) **Sadece üretici tarafından belirtilen şarj cihazı ile şarj edin.** Bir akü türü için uygun olan şarj cihazı, başka bir akü ile kullanıldığında yangın riski oluşturabilir.

b) **Makineleri sadece özel olarak tasarlanan akülerle birlikte kullanın.** Başka akü türlerinin kullanımı yaralanma ve yangın tehlikesi oluşturabilir.

c) **Akünün kullanımda olmadığı durumlarda aküyü ataş, bozuk para, anahtar, çivi, vida veya akü kutupları arasında kısa devre yapabilecek diğer metal nesnelerden uzak tutun.** Akü kutuplarının kısa devre yapılması yangın veya yanıklara neden olabilir.

d) **Kötü şartlar altında aküden sıvı akışı olabilir; bu sıvı ile temas etmekten kaçının. Yanlışlıkla temas edilirse etkilenen bölgeyi su ile yıkayın. Sıvı göze temas ederse ayrıca tıbbi yardım alın.** Aküden akan sıvı tahriş veya yanıklara neden olabilir.

e) **Hasarlı veya üzerinde değişiklik yapılmış bir aküyü veya makineyi kullanmayın.** Hasarlı veya üzerinde değişiklik yapılmış aküler yangın, patlama veya yaralanma riskine neden olacak şekilde beklenmeyen davranışlar gösterebilir.

f) **Aküyü veya makineyi ateşe veya aşırı sıcaklıklara maruz bırakmayın.** Ateşe veya 130 °C üzerindeki sıcaklıklara maruz kalması patlamaya neden olabilir.

g) **Tüm şarj talimatlarına uyun ve aküyü veya makineyi talimatlarda belirtilen sıcaklık aralığının dışındaki sıcaklıklarda şarj etmeyin.** Hatalı veya belirtilen sıcaklık aralığının dışındaki sıcaklıklarda şarj etmek, aküye hasar verebilir ve yangın riskini artırır.

6) Servis

a) **Makinenizi sadece orijinal yedek parça kullanan yetkili bir servis personeline tamir ettirin.** Bu sayede makinenin güvenliğinin korunması sağlanır.

b) **Asla hasarlı akülere bakım-onarım yapmayın.** Akülerin bakımı sadece üretici veya yetkili servisler tarafından yapılmalıdır.

ÇİM KENAR KESME MAKİNESİ GÜVENLİK UYARILARI

- **Kötü hava koşullarında, özellikle de yıldırım riski olduğunda makineyi kullanmayın.** Bu sayede yıldırım çarpması riskini azaltmış olursunuz.
- **Makinenin kullanılacağı alanı yabani hayat açısından etraflıca kontrol edin.** Makine çalışırken yabani hayvanlar yaralanabilir.
- **Makinenin kullanılacağı alanı etraflıca kontrol edin, tüm taş, sopa, kablo, kemik ve diğer yabancı cisimleri kaldırın.** Fırlayan nesneler yaralanmaya neden olabilir.
- **Makineyi kullanmadan önce kesicinin ve kesici tertibatının hasarlı olup olmadığını** görmek için her zaman görsel olarak kontrol edin. Hasarlı parçalar

yaralanma riskini artırır.
- **Koruyucu muhafazaları yerinde tutun. Muhafazalar çalışır durumda olmalı ve uygun şekilde monte edilmelidir.** Gevşek, hasarlı veya düzgün çalışmayan bir muhafaza yaralanmaya neden olabilir.
- **Tüm soğutma hava girişlerini temiz tutun.** Tıkalı hava girişleri ve birikintiler aşırı ısınmaya veya yangın riskine neden olabilir.
- **Göz koruması ve kulak koruması kullanın.** Yeterli koruyucu ekipman yaralanmaları azaltır.
- **Makineyi çalıştırırken daima kaymayan ve koruyucu ayakkabılar giyin. Çıplak ayakla veya açık sandaletlerle makineyi çalıştırmayın.** Böylece hareketli kesiciler veya misinalarla temastan dolayı ayakların yaralanma olasılığını azaltır.
- **Makineyi kullanırken operatörün bacaklarını kapatan pantolon gibi giysiler giymesi zorunludur.** Hareket halindeki kesici veya misina ile temas yaralanmaya neden olabilir.
- **Makineyi çalıştırırken etraftaki kişileri uzak tutun.** Fırlayan artıklar ciddi yaralanmalara neden olabilir.
- **Makineyi bel yüksekliğinin üzerinde çalıştırmayın.** Bu önlem, istenmeyen kesici temasını önlemeye yardımcı olur ve beklenmedik durumlarda makinenin daha iyi kontrol edilmesini sağlar.
- **Islak çimlerde makineyi kullanırken dikkatli olun. Yürüyün, asla koşmayın.** Bu önleme uyulması, yaralanmaya neden olabilecek kayma ve düşme riskini azaltır.
- **Makineyi aşırı dik eğimlerde çalıştırmayın.** Bu önleme uyulması, yaralanmaya neden olabilecek kontrol kaybı, kayma ve düşme riskini azaltır.
- **Eğimli yerlerde çalışırken her zaman ayakta durun, her zaman eğime karşı çalışın, asla yukarı veya aşağı hareket etmeyin ve yön değiştirirken çok dikkatli olun.** Bu önleme uyulması, yaralanmaya neden olabilecek kontrol kaybı, kayma ve düşme riskini azaltır.
- **Tüm güç kablolarını ve kordonları kesim alanından uzak tutun**. Elektrik kabloları veya telleri çitlerin veya çalılıkların arasında gizlenmiş olabilir ve hat veya kesici tarafından kazara kesilebilir veya hasar görebilir.
- **Vücudunuzun tüm kısımlarını hareket halindeki çim biçme makinesi veya misinasından uzak tutun. Makinenin güç kaynağıyla bağlantısı kesilmeden malzemeleri makineden temizlemeyin.** Hareket eden kesici veya misina ciddi yaralanmalara yol açabilir.
- **Makineyi, makine kapalıyken ve vücudunuzdan uzakta taşıyın.** Makinenin doğru kullanımı, hareket halindeki bir çim biçme makinesi veya misina ile kazara temas olasılığını azaltır.
- **Yalnızca üretici tarafından belirtilen yedek kesme başlıklarını ve kesici bıçakları veya misinaları kullanın. Biçme makinenizin kesici uçlarını veya misinalarını metal teller veya bıçaklarla değiştirmeyin.** Yanlış yedek parça kullanımı kontrol kaybına, kırılmaya ve yaralanmalara neden olabilir.

ÇİM BİÇME MAKİNESİ İÇİN GÜVENLİK UYARILARI

- **Kötü hava koşullarında, özellikle de yıldırım riski olduğunda makineyi kullanmayın.** Bu sayede yıldırım çarpması riskini azaltmış olursunuz.
- **Makinenin kullanılacağı alanı yabani hayat açısından etraflıca kontrol edin.** Makine çalışırken yabani hayvanlar yaralanabilir.
- **Makinenin kullanılacağı alanı etraflıca kontrol edin, tüm taş, sopa, kablo, kemik ve diğer yabancı cisimleri kaldırın.** Fırlayan nesneler yaralanmaya neden olabilir.
- **Makineyi kullanmadan önce kesicinin veya bıçağın ve kesicinin veya bıçak tertibatının hasarlı olmadığını görmek için her zaman görsel olarak kontrol edin.** Hasarlı parçalar yaralanma riskini artırır.
- **Aksesuar değişimi için verilen talimatlara uyun.** Bıçağı sabitleyen somunların veya cıvataların yanlış sıkılması bıçağa hasar verebilir veya yerinden çıkmasına neden olabilir.
- **Göz, kulak, baş ve el koruması takın.** Yeterli koruyucu ekipman kullanılması uçuşan artıklar ya da kesme misinası veya bıçakla kazara temas edilmesi nedeniyle yaralanmayı azaltacaktır.
- **Makineyi çalıştırırken daima kaymayan ve koruyucu ayakkabılar giyin. Çıplak ayakla veya açık sandaletlerle makineyi çalıştırmayın.** Böylece hareketli kesiciler veya misinalarla temastan dolayı ayakların yaralanma olasılığını azaltır.
- **Makineyi çalıştırırken daima uzun pantolon giyin.** Açıktaki cilt, fırlatılan nesnelerden kaynaklı yaralanma olasılığını artırır.
- **Makineyi çalıştırırken etraftaki kişileri uzak tutun.** Fırlayan artıklar ciddi yaralanmalara neden olabilir.
- **Makineyi çalıştırırken daima iki elinizi kullanın.** Makineyi iki elinizle tutmak kontrol kaybını önler.
- **Kesme misinası veya bıçak gizli kablolara temas edebileceği için makineyi yalnızca yalıtılmış tutma yüzeylerinden tutun.** “Elektrik akımlı” bir kabloya temas eden kesme misinası veya bıçaklar, makinenin metal kısımlarının da “elektrik akımlı” olmasına neden olabilir ve çalışan kişinin çarpılmasına yol açabilir.
- **Her zaman ayaklarınızı yere sağlam basın ve makineyi yalnızca yerde dururken çalıştırın.** Kaygan veya dengesiz yüzeyler, makinenin dengesinin veya kontrolünün kaybolmasına neden olabilir.
- **Makineyi aşırı dik eğimlerde çalıştırmayın.** Bu önleme uyulması, yaralanmaya neden olabilecek kontrol kaybı, kayma ve düşme riskini azaltır.
- **Eğimli yerlerde çalışırken her zaman ayakta durun, her zaman eğime karşı çalışın, asla yukarı veya aşağı hareket etmeyin ve yön değiştirirken çok dikkatli olun.** Bu önleme uyulması, yaralanmaya neden olabilecek kontrol kaybı, kayma ve düşme riskini azaltır.
- **Makine çalışırken vücudun tüm kısımlarını kesiciden, misinadan veya bıçaktan uzak tutun. Makineyi çalıştırmadan önce kesicinin, misinanın veya bıçağın herhangi bir şeye temas etmediğinden emin olun.** Makineyi çalıştırırken bir anlık dikkatsizlik sizin veya başkalarının yaralanmasına neden olabilir.
- **Makineyi bel yüksekliğinin üzerinde çalıştırmayın.** Bu önlem, istenmeyen kesici veya bıçak temasını önlemeye yardımcı olur ve beklenmedik durumlarda makinenin daha iyi kontrol edilmesini sağlar.
- **Gergin çalı veya fidanları keserken geri tepmeye karşı dikkatli olun.** Ağaçtaki gerilim boşaldığında, çalı veya fidan operatöre çarpabilir ve/veya makineyi kontrolden çıkarabilir.
- **Çalı ve fidan keserken son derece dikkatli olun.** İnce parçalar bıçağa takılabilir ve size doğru savrulabilir veya dengenizi bozabilir.
- **Makinenin kontrolünü elinizde tutun ve hareket halindeyken kesicilere, misinalara veya bıçaklara ve diğer tehlikeli hareketli parçalara dokunmayın.** Bu önleme uyulması, hareketli parçalardan kaynaklanan

yaralanma riskini azaltır.
- **Makineyi, makine kapalıyken ve vücudunuzdan uzakta taşıyın.** Makinenin uygun şekilde kullanılması, hareketli bir kesici, misina veya bıçakla kazara temas olasılığını azaltır.
- **Yalnızca üretici tarafından belirtilen yedek kesiciler, misinalar, kesme başlıkları ve bıçakları kullanın.** Yanlış yedek parçalar kırılma ve yaralanma riskini artırabilir.
- **Sıkışan malzemeyi temizlerken veya makineye bakım yaparken, anahtarın kapalı olduğundan ve akünün çıkarıldığından emin olun.** Sıkışan malzemeyi temizlerken veya bakım yaparken makinenin beklenmedik şekilde çalıştırılması ciddi yaralanmalara neden olabilir.

BU TALİMATLARI SAKLAYIN!

AKÜLER
- **Ürünle birlikte verilen akü (varsa) kısmen şarj edilmiştir** (akünün tam kapasiteyle çalışmasını sağlamak için makinenizi ilk kez kullanmadan önce aküyü, akü şarj cihazında tamamen şarj edin)
- **Bu makineyle sadece aşağıdaki aküleri ve şarj cihazlarını kullanın**
- SKIL akü: BR1*31****
- SKIL şarj cihazı: CR1*31****
- Hasarlı aküleri kullanmayın ve yenileyin
- Aküleri sökmeyin
- Makineyi/aküyü yağmura maruz bırakmayın
- İzin verilen ortam sıcaklığı (makine/şarj cihazı/akü):
  - şarj sırasında 4...40°C
  - çalışırken -20 ile +50 °C arasında
  - depolanırken -20...+50 °C arasında

MAKİNE/BATARYA ÜZERİNDEKİ SEMBOLLERİN AÇIKLAMASI
③ Kullanmadan önce kullanım kılavuzunu okuyun
④ Ateşe atılan aküler patlayabilir, bu yüzden hiçbir nedenle bir aküyü yakmayın
⑤ Makineyi, şarj cihazını ve bataryayı sıcaklığın 50 °C'yi aşmadığı yerlerde depolayın
⑥ Uçuşan artıklardan kaynaklı yaralanma riskine karşı dikkatli olun
⑦ Koruyucu gözlük ve kulaklık takın
⑧ Çevredekileri uzak tutun
⑨ Elektrikli aletleri ve aküleri/bataryaları evsel atık malzemelerle birlikte çöpe atmayın
⑩ Bakım yapmadan önce aküyü çıkarın
⑪ Makine ile çevredeki insanlar arasında en az 15 m mesafe olmalıdır
⑫ Metal bıçak kullanmayın

KULLANIM

- Montaj talimatları ⑭
  - kesme korumasını (H) şekilde gösterildiği gibi 2 vidayla monte edin
  - **! makineyi asla kesme koruması (H) olmadan kullanmayın**
  - çiçek korumasını (F) kullanın
  - yönlendirme tutamağını B gösterildiği gibi takın
- Akünün şarj edilmesi
  - **! şarj cihazıyla birlikte verilen güvenlik uyarılarını ve talimatları okuyun**
- Akünün çıkarılması/takılması ②
- Açma/kapatma ⑮
  - makineyi çalıştırmak için önce topuza (A) (= kilitlenemeyen emniyet anahtarı) basın sonra tetiği (N) çekin
  - makineyi kapatmak için tetiği (N) bırakın
  - **! makineyi kapattıktan sonra kesme misinası birkaç saniye daha dönmeye devam eder**
  - tekrar açmadan önce kesme hattının dönmesini durdurun
  - **! hızlı bir şekilde açıp kapatmayın**
- Akü seviyesi göstergesi ⑬
  - mevcut akü seviyesini görmek için akü seviyesi göstergesi düğmesine (Q) basın ⑬a
  - **! düğmeye (Q) bastıktan sonra akü göstergesinin en alt seviyesi yanıp sönmeye başladığında akü boşalmıştır ⑬b**
  - **! düğmeye (Q) bastıktan sonra akü göstergesinin 2 seviyesi yanıp sönmeye başladığında akü izin verilen çalışma sıcaklığı aralığında değildir ⑬c**
- Akü koruması
  Aşağıdaki durumlarda makine aniden kapanır veya tekrar çalıştırılamaz
  - **yük çok fazla olduğunda** --> yükü kaldırın ve yeniden çalıştırın
  - **akü sıcaklığı, -20 ile +50 °C arasındaki izin verilen çalışma sıcaklığı aralığında olmadığında** --> Q ⑬c düğmesine bastığınızda akü seviyesi göstergesinin 2 seviyesi yanıp sönmeye başlar; akü sıcaklığı izin verilen çalışma sıcaklığı aralığına dönene kadar bekleyin
  - **akü bitmeye yakınken (aşırı boşalmaya karşı korumak için)** --> Q düğmesine bastığınızda akü seviyesi göstergesi tarafından düşük akü seviyesi veya yanıp sönen düşük akü seviyesi ⑬b gösterilir
  - **! makine otomatik olarak kapandıktan sonra açma/kapatma düğmesine basmayın; batarya hasar görebilir**
- Yönlendirme kolunun konumunu ayarlama ⑯
  - Yönlendirme kolu ayar topuzuna (M) basın
  - Yönlendirme kolunu (B) istenilen konuma döndürün
  - Yönlendirme kolu ayar topuzunu (M) bırakın
  - **! yönlendirme kolu, ayar sırasında muhafaza üzerindeki işareti geçemez**
- Boru uzunluğunu ayarlama ⑰
- Ana tutma kolu (Y) yönünü ayarlama ⑱
  - alt muhafazayı ve kesme korumasını (H) yerine sabitleyin (ayağınızı veya elinizi kullanarak)
  - teleskobik boruyu (K) yukarı çekin ve saat yönünde 90 derece çevirin
  - bıraktıktan sonra boru otomatik olarak kenar düzeltme moduna kilitlenecektir
- Eksen işlevini ayarlama ⑲
  - boru açısını ayarlayın
    1. dik saklama
    2. dar alanlarda kesim
    3. normal kesim
    4. alçak nesnelerin altını kesme
    5. kenar düzeltme işlevi
- Çiçek korumasını kullanma ⑳
  Değerli çiçeklerinizin kazara budanmasını önlemek için çiçek korumasını kullanın
  - çiçek korumasını (F) aşağı doğru katlayın
  Sert nesnelerin yakınında kenar düzeltme veya kesim için

çiçek korumasını çıkarın
- çiçek korumasını (F) yukarı doğru katlayın
- Makineyi ot biçmek için ayarlama
  - boru uzunluğunu (L) ayarlayın ⑰
  - ana tutma kolu yönünü ot biçme konumuna ayarlayın ⑱
  - eksen konumu 2, 3 veya 4'ü kullanın ⑲
  - çiçek korumasını (F) kullanın ⑳
- Makineyi kenar düzeltme için ayarlama
  - boru uzunluğunu (L) ayarlayın ⑰
  - ana tutma kolu yönünü kenar düzeltme konumuna ayarlayın ⑱
  - eksen konumu 5'i kullanın ⑲
  - çiçek korumasını (F) devre dışı bırakın ⑳
  - kenar düzeltme için makineyi kenar düzeltme diski (G) ile destekleyin ㉒
- Ot biçme
  ! kesme işlemi yapılacak alanda taşların, molozların ve diğer yabancı maddelerin bulunmadığından emin olun
  ! sadece makine tam hızda dönerken biçme işlemine başlayın
  - uzun çimleri katmanlar halinde kesin (her zaman üstten başlayın)
  - sadece kesme misinasının ucuyla biçin
  - nemli veya ıslak çimleri kesmeyin
  - kesilmiş çimlerin makarayı tıkamasını önleyin (ağır kesimler yapmayın)
  - makineyi aşırı yüklemeyin
  - ağaçların ve çalıların çevresini dikkatli bir şekilde kesin, böylece kesme hattına temas etmeyeceklerdir
  - kesme misinasını aşırı aşınmaya karşı korumak için makineyi katı nesnelerden uzak tutun
  - katı nesnelere dokunulduğunda oluşan geri tepme kuvvetlerinin farkında olun
- Makineyi tutma ve yönlendirme ㉑ ㉒
  - uzun çimleri kesmek için makineyi yavaşça sağdan sola veya tam tersi yönde çevirin
  - kısa çimleri kesmek için makineyi gösterildiği gibi eğin
  - makineyi iki elinizle sıkıca tutun, böylece makinenin kontrolü her zaman sizde olacaktır
  - stabil bir çalışma pozisyonunu koruyun
  - makineyi her zaman vücudunuzdan uzakta tutun
  - kenar düzeltme için makinenin kenar düzeltme diski (G) ile desteklenmesini sağlayın ㉒
- Misina besleme
  Makine çalıştırıldığında veya kapatıldığında misina otomatik olarak beslenir
  - kesme misinası serbest bırakılır ve misina kesme bıçağı (E) ile doğru uzunlukta kesilir
  ! misina kesme bıçağından (E) kaynaklanan yaralanmalara karşı dikkatli olun
- Misinayı manuel besleme ㉓
  - makineyi kapatın ve aküyü çıkarın
  - misinayı çekin ve çekmeye devam edin, ardından misina besleme düğmesine (U) bir kez basıp bırakın
  - misinayı besledikten sonra çalıştırmadan önce makineyi her zaman normal çalışma konumuna getirin
  - tam kesme döngüsünü korumak için düzenli aralıklarla misina beslemesi yapın
  - motor boşta çalışıyor ve çimen kesilmiyorken kesme misinası takılır, aşınır veya kesilir; makarayı geri sarın veya makara sistemini değiştirin
- Makaranın geri sarılması ㉕
  Kesme misinasının makara tutucu deliğinden (W) çıkmaması durumunda
  ! şu durumlarda her zaman makineyi kapatın ve aküyü çıkarın:
  - makara kapağını (R) çıkarın ve makarayı (T) makara tutucusundan (V) çıkarın
  - kesme misinasının ucunu bükün ve sarma deliğine (S) takın
  - kesme misinasını eşit şekilde kat kat ok yönünde sıkıca geri sarın
  - kesme misinasını misina yuvasına (X) takın ve yerine sıkıca oturduğundan emin olun (yeterli uzunlukta misina bırakın)
  - yeniden sarılan makarayı makara tutucuya (V) yerleştirmeden önce kesme misinasını makara tutucu deliğinden (W) geçirin
  ! makaranın yerine sıkıca oturduğundan emin olun, kesme misinasını yuvadan (X) çekin
  - makara kapağını (R) takın
- Makarayı değiştirme ㉕
  ! şu durumlarda her zaman makineyi kapatın ve aküyü çıkarın:
  - eski makarayı çıkarın ve yeni makarayı gösterildiği gibi takın
  - bu makineyle birlikte sadece SKIL makara TBD'yi kullanın (**başka makaraların kullanılmasından kaynaklanan zarar garanti kapsamında değildir**)
  - makara sisteminin değiştirilmesinden sonra makinenin doğru olarak çalıştığından emin olmak için makineyi yüksüz olarak bir dakika süreyle test çalışmasına tabi tutun
  ! aküyü takarken makinenin kapalı olduğundan emin olun

BAKIM / SERVİS

- Her zaman makineyi kapatın, aküyü çıkarın ve tüm hareketli parçaların tamamen durduğundan emin olun
- Makineyi her zaman temiz tutun (özellikle havalandırma deliklerini (D) ②)
  - makineyi nemli ve yumuşak bir bezle temizleyin (temizlik maddeleri veya çözücüler kullanmayın)
  - her kullanımdan sonra misina kesme bıçağını (E) ② ve kesme korumasını (H) ② temizleyin
  - havalandırma yuvalarını (D) ② fırça veya basınçlı hava ile düzenli olarak temizleyin
- Kesme başlığının durumunu ve somunların, cıvataların ve vidaların sıkılığını düzenli olarak kontrol edin
- Parçalarda aşınma veya hasar olup olmadığını düzenli olarak kontrol edin ve gerektiğinde onarılmasını/ değiştirilmesini sağlayın
- Depolama
  Depolama yöntemi ㉔
  - depolama rayını 2 adet vidayla (ürüne dahil değildir) duvara sağlam ve yatay olarak aynı seviyede monte edin
- Dikkatli biçimde yürütülen üretim ve test prosedürlerine rağmen makine arızalanırsa onarım işlemleri SKIL elektrikli aletlerine yönelik bir satış sonrası servis merkezinde yapılmalıdır
  - makineyi sökülmemiş olarak satın alma belgesiyle birlikte satıcınıza veya en yakın SKIL servisine gönderin (servis adresleri ve makinenin servis çizelgesi www.skil.com adresinde listelenmiştir)

- Aşırı yüklenme ve yanlış kullanımın ürünü garanti kapsamından çıkaracağını unutmayın (SKIL garanti koşulları için www.skil.com adresine bakın veya satıcınıza başvurun)

SORUN GİDERME

- Aşağıdaki liste, sorunların belirtilerini, muhtemel nedenlerini ve düzeltici eylemleri gösterir (bunlar sorunu belirlemez ve düzeltmezse satıcınızla veya servisle iletişime geçin)
  ! elektrik arızası veya mekanik arıza olması durumunda aleti hemen kapatın ve bataryayı çıkarın

★ Alet çalışmıyor
- batarya bitmiştir -> bataryayı şarj edin
- batarya ısınmıştır -> bataryanın soğumasını bekleyin
- dahili arıza vardır -> satıcı/servis ile iletişime geçin

★ Alet kesintili olarak çalışıyor
- dahili kablolar arızalıdır -> satıcı/servis ile iletişime geçin
- açma/kapatma düğmesi arızalıdır -> satıcı/servis ile iletişime geçin

★ Alet anormal şekilde titriyor
- çim çok yüksek -> kademeli olarak kesim yapın

★ Alet kesim yapmıyor
- misina çok kısa/kırılmış -> misinayı manuel olarak besleyin

★ Misina beslenemiyor
- makara boş -> makarayı kontrol edin; gerekirse geri sarın
- misina makaranın içine dolanmış -> makarayı kontrol edin; gerekirse geri sarın

★ Misina doğru uzunlukta kesim yapmıyor -> kapağı kesme bıçağından çıkarın

★ Misina sürekli kırılıyor
- misina makaranın içine dolanmış -> makarayı kontrol edin; gerekirse geri sarın
- düzeltici yanlış kullanılmış -> sadece misinanın ucu ile biçin; taşlar, duvarlar ve diğer sert nesnelerden kaçının; misinayı düzenli olarak besleyin

ÇEVRE

Sadece AB ülkeleri için

- **Elektrikli aletleri, aksesuarları ve ambalajları evsel atık malzemelerle birlikte atmayın**
  - atık elektrikli ve elektronik eşyalarla ilgili 2012/19/EC sayılı Avrupa Birliği Direktifi ve bu direktifin uyarlandığı ulusal yasalar gereğince kullanım ömrünün sonuna ulaşan elektrikli aletler ayrı olarak toplanmalı ve çevreye uyumlu bir geri dönüşüm tesisine gönderilmelidir
  - ⑨ sembolü, bertaraf etme ihtiyacı meydana geldiğinde, bu durumu size hatırlatır
  ! bataryayı bertaraf etmeden önce kısa devre oluşmasını önlemek için batarya kutuplarını kalın bantla sarın

GÜRÜLTÜ/TİTREŞİM

- **0231**
  EN 62841 standardına uygun olarak yapılan ölçümlere göre bu aletin ses basıncı seviyesi: 67 dB(A) (belirsizlik K = 3 dB), ses gücü seviyesi 86 dB(A) (belirsizlik K = 5,2 dB) ve titreşim 4,97 m/sn.^{2} (triaks vektör toplamı; belirsizlik K = 1,5 m/sn.^{2})
- **0241**
  EN 62841 standardına uygun olarak yapılan ölçümlere göre bu aletin ses basıncı seviyesi: 71 dB(A) (belirsizlik K = 3 dB), ses gücü seviyesi 90 dB(A) (belirsizlik K = 3 dB) ve titreşim < 2,5 m/sn.^{2} (triaks vektör toplamı; belirsizlik K = 1,5 m/sn.^{2})
- Titreşim emisyonu seviyesi EN 62841 standardında belirtilen standart teste göre ölçülmüştür; bu seviye, bir aleti bir başkasıyla karşılaştırmak amacıyla ve aletin söz konusu uygulamalarda kullanılması sırasında titreşime maruz kalma derecesinin ön değerlendirmesi olarak kullanılabilir
  - aletin farklı uygulamalar için veya farklı ya da bakımı yetersiz yapılmış aksesuarlarla kullanılması, maruz kalma seviyesini belirgin biçimde **artırabilir**
  - aletin kapalı olduğu veya çalıştığı ancak gerçek anlamda iş yapmadığı zamanlarda, maruz kalma seviyesi belirgin biçimde **azalabilir**
  ! aletin ve aksesuarlarının bakımını yaparak, ellerinizi sıcak tutarak ve çalışma şeklinizi organize ederek kendinizi titreşimin etkilerinden koruyun

PL

Bezprzewodowa podkaszarka żyłkowa 0231/0241

WSTĘP

- Używany jako podkaszarka do trawy lub podkaszarka do krawędzi trawnika, a także na zboczach i krawędziach, których nie da się skosić za pomocą kosiarki
- Należy sprawdzić, czy opakowanie zawiera wszystkie części pokazane na rysunku ②
- W razie braku lub uszkodzenia części, skontaktuj się dealerem
- **Proszę dokładnie przeczytać niniejszą instrukcję przed rozpoczęciem eksploatacji i zachować ją na przyszłość** ③
- **Proszę zwrócić szczególną uwagę na instrukcje i przestrogi odnoszące się do bezpieczeństwa obsługi; ich nieprzestrzeganie może prowadzić do poważnego uszkodzenia**

DANE TECHNICZNE ①

ELEMENTY PRODUKTU ②

A Wyłącznik bezpieczeństwa
B Uchwyt prowadzący
C Wieszak
D Szczeliny wentylacyjne
E Ostrze do obcinania żyłki
F Ochraniacz na kwiaty
G Głowica do przycinania brzegów
H Osłona
J Przycisk pochylenia
K Rura teleskopowa
L Tuleja zaciskowa
M Pokrętło regulacji uchwytu prowadzącego
N Włącznik spustowy
P Zaczep do łatwego przechowywania
Q Przycisk wskaźnika poziomu naładowania akumulatora
R Pokrywa szpuli

S Otwór do nawijania
T Szpula
U Przycisk wysuwania żyłki
V Zbiornik na szpulę
W Otwór uchwytu na szpulę
X Szczelina żyłki
Y Uchwyt główny

BEZPIECZEŃSTWO

Ogólne ostrzeżenia dotyczące bezpieczeństwa maszyn

⚠ **Prosimy przeczytać wszystkie ostrzeżenia i instrukcje oraz przestudiować specyfikację i ilustracje dostarczone wraz z maszyną.** Niestosowanie się do wszystkich podanych niżej instrukcji może doprowadzić do porażenia prądem, pożaru i/lub poważnych obrażeń.

WSZYSTKIE OSTRZEŻENIA I INSTRUKCJE NALEŻY ZACHOWAĆ NA PRZYSZŁOŚĆ.
Termin „maszyna" występujący w ostrzeżeniach dotyczy maszyny elektrycznej o zasilaniu sieciowym (przewodowej) lub akumulatorowym (bezprzewodowej).

1) Bezpieczeństwo w miejscu pracy

a) **Należy dbać o czystość i dobre oświetlenie w miejscu pracy.** Bałagan i złe oświetlenie sprzyjają wypadkom.

b) **Maszyn nie należy używać w miejscach zagrożonych wybuchem, np. w obecności łatwopalnych cieczy, gazów lub pyłu.** Maszyny wytwarzają iskry, które mogą zapalić pył lub opary.

c) **W czasie pracy maszynę należy trzymać z dala od dzieci i osób postronnych.** Chwila nieuwagi może spowodować utratę kontroli nad urządzeniem.

2) Bezpieczeństwo elektryczne

a) **Wtyczki maszyny muszą pasować do gniazdka. Nigdy w jakikolwiek sposób nie wolno przerabiać wtyczki. Do maszyn wymagających uziemienia nie należy używać przejściówek.** Oryginalne wtyczki i pasujące do nich gniazdka zmniejszają ryzyko porażenia prądem.

b) **Należy unikać dotykania ciałem powierzchni uziemionych, takich jak np. rury, kaloryfery, kuchenki i lodówki.** Uziemienie ciała zwiększa ryzyko porażenia prądem.

c) **Kosiarki nie należy obsługiwać w warunkach deszczu lub na mokro.** Może to zwiększyć ryzyko porażenia prądem.

d) **Nie należy nadwyrężać przewodu. Nigdy nie należy używać przewodu do noszenia lub ciągnięcia maszyny; nie wolno chwytać za przewód, aby wyjąć wtyczkę z kontaktu. Przewód należy chronić przed gorącem, ropą, olejem, ostrymi krawędziami i poruszającymi się częściami.** Zaplątane lub uszkodzone przewody zwiększają ryzyko porażenia prądem.

e) **Podczas używania maszyny na dworze należy stosować przedłużacz nadający się do używania na dworze.** Używanie przewodu przeznaczonego do stosowania na dworze zmniejsza ryzyko porażenia prądem.

f) **Jeżeli użycie maszyny w miejscu o dużej wilgotności jest nieuniknione, należy stosować zasilanie zabezpieczone wyłącznikiem różnicowoprądowym.** Używanie wyłącznika różnicowoprądowego zmniejsza ryzyko porażenia prądem.

3) Bezpieczeństwo osobiste

a) **Podczas używania maszyny należy zachowywać czujność, patrzeć, co się robi i kierować się zdrowym rozsądkiem. Nie należy używać maszyny, gdy użytkownik jest zmęczony, albo pod wpływem narkotyków, alkoholu lub leków.** Chwila nieuwagi w czasie posługiwania się maszyną może spowodować poważne urazy.

b) **Należy używać środków ochrony osobistej. Należy zawsze nosić okulary ochronne. Stosowanie w odpowiednich warunkach sprzętu ochronnego takiego jak np.** maska przeciwpyłowa, obuwie ochronne z podeszwami antypoślizgowymi, kask lub ochronniki słuchu zmniejszy ewentualne obrażenia.

c) **Nie należy dopuszczać do przypadkowego włączenia. Należy pilnować, aby przed podłączeniem maszyny do zasilania i/lub baterii akumulatorowej oraz przed podniesieniem i przenoszeniem przełącznik był ustawiony w pozycji „wyłączone".** Trzymanie palca na przełączniku włączającym w czasie przenoszenia maszyn lub podłączanie ich do zasilania, gdy przełącznik ustawiony jest w pozycji „włączone", może doprowadzić do wypadku.

d) **Przed włączeniem maszyny należy usunąć wszystkie klucze regulacyjne i inne narzędzia.** Klucz zaczepiony o obracającą się część maszyny może spowodować obrażenia.

e) **Nie należy sięgać za daleko. Należy zawsze dbać o utrzymanie równowagi i pewne podparcie nóg.** W nieprzewidzianych sytuacjach zapewnia to lepszą kontrolę nad maszyną.

f) **Należy nosić odpowiednią odzież. Nie powinno się nosić luźnych ubrań ani biżuterii. Włosy i odzież należy trzymać w bezpiecznej odległości od poruszających się części.** Luźne ubrania, biżuteria lub długie włosy mogą zaczepić się o poruszające się części.

g) **Jeżeli urządzenie jest przystosowane do podłączania do odsysacza pyłu i urządzenia zbierającego, należy dopilnować, aby systemy te były podłączone i właściwie stosowane.** Używanie systemów służących do pochłaniania pyłu może zmniejszyć zagrożenia związane z pyłem.

h) **Nie wolno dopuścić do tego, aby poczucie znajomości maszyn wynikające z ich częstego używania doprowadziło do lekceważenia i ignorowania zasad bezpieczeństwa.** Jedno lekkomyślne działanie może w ułamku sekundy doprowadzić do ciężkich urazów.

4) Używanie i pielęgnacja maszyny

a) **Maszyny nie należy forsować. Należy używać maszyny odpowiedniej do wykonywanej pracy.** Odpowiednia maszyna wykona pracę lepiej i bezpieczniej, gdy pozwoli się jej pracować z prędkością/obrotami do jakich została zaprojektowana.

b) **Nie należy używać maszyny, jeżeli przełącznik zasilania nie włącza jej lub nie wyłącza.** Maszyna, której nie da się kontrolować przełącznikiem, jest potencjalnie niebezpieczna i wymaga naprawy.

c) **Przed przystąpieniem do regulacji maszyny oraz przed wymianą akcesoriów lub odłożeniem maszyny na miejsce, należy odłączyć ją od zasilania i/lub wyjąć akumulator.** Tego typu zapobiegawcze środki ostrożności zmniejszają ryzyko przypadkowego włączenia się maszyny.

d) **Nieużywane maszyny należy przechowywać w miejscu niedostępnym dla dzieci. Nie wolno dopuszczać do obsługiwania maszyny przez osoby, które nie znają maszyny lub nie zapoznały się z niniejszą instrukcją.** W rękach nieprzeszkolonych użytkowników maszyny mogą stanowić zagrożenie.

e) **Maszyny i akcesoria należy utrzymywać w dobrym stanie. Należy kontrolować, czy części ruchome nie są odchylone od osi, nie zacinają się i nie są pęknięte lub uszkodzone w inny sposób, który mógłby wpłynąć na działanie maszyny.** Jeśli maszyna jest uszkodzona, przed użyciem należy ją naprawić. Wiele wypadków wynika ze złej konserwacji maszyn.

f) **Należy dbać o czystość i naostrzenie maszyn tnących.** Odpowiednio utrzymane maszyny tnące z ostrymi krawędziami tnącymi są mniej narażone na zakleszczanie się i łatwiej jest je kontrolować.

g) **Maszyny, akcesoriów, wierteł, bitów, itp. należy używać zgodnie z niniejszą instrukcją, z uwzględnieniem warunków i rodzaju wykonywanej pracy.** Korzystanie z maszyny niezgodnie z przeznaczeniem może doprowadzić do niebezpiecznych sytuacji.

h) **Należy dbać o to, aby uchwyty i powierzchnie do trzymania były suche, czyste i niezaplamione olejem lub smarem.** Śliskie uchwyty nie pozwalają w bezpieczny sposób kontrolować maszyny w nieprzewidzianych sytuacjach.

5) Używanie i pielęgnacja maszyny akumulatorowej

a) **Do ładowania należy używać wyłącznie ładowarki wskazanej przez producenta.** Użycie ładowarki pochodzącej od jednego akumulatora do ładowania innego akumulatora grozi pożarem.

b) **Maszyn należy używać wyłącznie z dedykowanymi do nich akumulatorami.** Użycie jakichkolwiek innych akumulatorów grozi obrażeniami i pożarem.

c) **Jeżeli akumulator nie jest używany, należy go przechowywać z dala od innych przedmiotów metalowych, np. spinaczy, monet, kluczy, gwoździ, śrub i innych drobnych przedmiotów metalowych, które mogłyby spowodować zwarcie wyprowadzeń akumulatora.** Zwarcie wyprowadzeń akumulatora może doprowadzić do oparzeń lub pożaru.

d) **W niesprzyjających warunkach może dojść do wycieku cieczy z akumulatora. Należy wtedy unikać wszelkiego kontaktu z tą cieczą. W razie przypadkowego kontaktu ze skórą, zabrudzone miejsce należy obficie przemyć wodą. Jeżeli płyn dostanie się do oczu, należy dodatkowo zasięgnąć porady lekarza.** Płyn wyciekający z akumulatora może powodować podrażnienie lub oparzenia.

e) **Nie należy używać akumulatorów lub maszyn, które są uszkodzone lub zostały poddane przeróbkom.** Uszkodzone lub zmodyfikowane akumulatory mogą zachowywać się w sposób nieprzewidywalny, co może doprowadzić do pożaru lub wybuchu lub stwarzać ryzyko urazów.

f) **Nie należy narażać akumulatora lub maszyny na kontakt z ogniem lub zbyt wysokimi temperaturami.** Ogień lub temperatury przekraczające 130°C mogą doprowadzić do wybuchu.

g) **Należy przestrzegać wszystkich instrukcji ładowania. Nie należy ładować akumulatora lub maszyny poza przedziałem temperatur podanym w instrukcji.** Ładowanie w sposób nieprawidłowy lub w temperaturze wykraczającej poza określony zakres może doprowadzić do uszkodzenia akumulatora i zwiększa ryzyko pożaru.

6) Kontrola

a) **Serwisowanie maszyny należy powierzać wykwalifikowanemu serwisantowi. Do naprawy należy używać wyłącznie części zamiennych identycznych z oryginalnymi.** Zapewni to bezpieczeństwo eksploatacji maszyny.

b) **Uszkodzonych akumulatorów nie należy nigdy naprawiać.** Jakiekolwiek czynności serwisowe przy akumulatorach powinny być wykonywane wyłącznie przez producenta lub pracowników autoryzowanego serwisu.

OSTRZEŻENIA DOTYCZĄCE PODKASZARKI DO KRAWĘDZI TRAWNIKA

- **Maszyny nie należy używać podczas niepogody, zwłaszcza zaś wtedy, gdy istnieje ryzyko uderzenia pioruna.** Zasada to ograniczy ryzyko porażenia piorunem.
- **Prosimy dokładnie sprawdzić teren, na którym będzie używana maszyna, pod kątem obecności na nim dzikich zwierząt.** Pracująca maszyna może podczas użytkowania doprowadzić do poranienia dzikich zwierząt.
- **Teren, na którym będzie używana maszyna, należy dokładnie sprawdzić. Wszystkie kamienie, patyki, druty, kości i inne przedmioty należy usunąć.** Wyrzucone w powietrze przedmioty mogą doprowadzić do obrażeń ciała.
- **Przed użyciem narzędzia należy zawsze sprawdzić wzrokowo, czy nóż oraz zespół noża nie są uszkodzone.** Uszkodzone części zwiększają ryzyko urazów.
- **Należy pilnować, aby osłony znajdowały się na swoim miejscu. Osłony muszą być sprawne i prawidłowo zamontowane.** Osłona, która jest luźna, uszkodzona lub nie działa prawidłowo, może spowodować obrażenia ciała.
- **Należy dbać o czystość i drożność wszystkich wlotów powietrza układu chłodzenia.** Zablokowane wloty powietrza i zanieczyszczenia mogą spowodować przegrzanie i stwarzają ryzyko pożaru.
- **Należy stosować środki ochrony oczu i uszu.** Odpowiedni sprzęt ochronny zmniejszy ryzyko obrażeń ciała.
- **Podczas używania maszyny należy zawsze nosić antypoślizgowe obuwie ochronne. Nie wolno używać narzędzia na boso lub w otwartych sandałach.** Zmniejsza to ryzyko skaleczenia stóp w wyniku kontaktu z poruszającymi się nożami lub żyłkami.
- **Zawsze nosić odzież, taką jak spodnie, która zakrywa nogi operatora podczas obsługi maszyny.** Kontakt z poruszającym się nożem lub żyłką może spowodować obrażenia.

- **W czasie pracy maszyną osoby postronne należy trzymać z daleka.** Wyrzucone w powietrze odpady mogą doprowadzić do poważnych urazów ciała.
- **Nie należy pracować maszyną powyżej wysokości pasa.** Pomaga to zapobiec niezamierzonemu zetknięciu się z nożem i umożliwia lepszą kontrolę nad maszyną w nieoczekiwanych sytuacjach.
- **Zachować ostrożność podczas obsługi maszyny na mokrej trawie. Należy chodzić, a nie biegać.** Zmniejsza to ryzyko poślizgnięcia się i upadku, co może skutkować obrażeniami ciała.
- **Nie należy używać maszyny na zbyt stromych zboczach.** Zmniejsza to ryzyko utraty kontroli, poślizgnięcia się i upadku, co może skutkować obrażeniami ciała.
- **Podczas pracy na pochyłościach należy zawsze stać na pewnym podłożu, zawsze pracować w poprzek zbocza, nigdy w górę lub w dół, a przy zmianie kierunku należy zawsze zachowywać szczególną ostrożność.** Zmniejsza to ryzyko utraty kontroli, poślizgnięcia się i upadku, co może skutkować obrażeniami ciała.
- **Wszystkie przewody zasilające i kable należy trzymać z dala od strefy cięcia**. Przewody zasilające i kable mogą być schowane w krzakach i żywopłotach i mogą zostać przypadkowo przecięte lub uszkodzone żyłką lub nożem.
- **Nie zbliżać żadnej części ciała do ruchomego noża lub żyłki. Nie usuwać materiału z maszyny, dopóki nie zostanie odłączona od źródła zasilania.** Poruszający się nóż lub żyłka podkaszarki może spowodować poważne obrażenia ciała.
- **Maszynę należy przenosić wyłączoną, należy ją trzymać z dala od ciała.** Właściwe używanie maszyny zmniejsza prawdopodobieństwo przypadkowego kontaktu z poruszającym się nożem lub żyłką.
- **Należy używać wyłącznie zamiennych głowic tnących i noży lub żyłek określonych przez producenta. Nie zastępować noży tnących ani żyłek metalowymi drutami lub ostrzami.** Niewłaściwe części zamienne mogą spowodować utratę kontroli, ryzyko złamania i obrażeń.

OSTRZEŻENIA DOTYCZĄCE BEZPIECZEŃSTWA PODKASZARKI DO TRAWY

- **Maszyny nie należy używać podczas niepogody, zwłaszcza zaś wtedy, gdy istnieje ryzyko uderzenia pioruna.** Zasada to ograniczy ryzyko porażenia piorunem.
- **Prosimy dokładnie sprawdzić teren, na którym będzie używana maszyna, pod kątem obecności na nim dzikich zwierząt.** Pracująca maszyna może podczas użytkowania doprowadzić do poranienia dzikich zwierząt.
- **Teren, na którym będzie używana maszyna, należy dokładnie sprawdzić. Wszystkie kamienie, patyki, druty, kości i inne przedmioty należy usunąć.** Wyrzucone w powietrze przedmioty mogą doprowadzić do obrażeń ciała.
- **Przed użyciem maszyny należy zawsze sprawdzić wzrokowo, czy nóż lub ostrze oraz zespół noża lub ostrza nie są uszkodzone.** Uszkodzone części zwiększają ryzyko urazów.
- **Należy przestrzegać instrukcji dotyczących wymiany akcesoriów.** Nieprawidłowo dokręcone nakrętki lub śruby mocujące ostrza mogą spowodować uszkodzenie ostrza lub jego oderwanie.
- **Prosimy stosować środki ochrony oczu, uszu, głowy i rąk.** Odpowiednie wyposażenie ochronne ograniczy obrażenia ciała spowodowane wyrzuconymi w powietrze odłamkami lub przypadkowym kontaktem z żyłką tnącą lub ostrzem.
- **Podczas używania maszyny należy zawsze nosić antypoślizgowe obuwie ochronne. Nie wolno używać maszyny na boso lub w otwartych sandałach.** Zmniejsza to ryzyko skaleczenia stóp w wyniku kontaktu z poruszającymi się nożami lub żyłkami.
- **Podczas używania maszyny należy zawsze nosić długie spodnie.** Nieosłonięta skóra zwiększa prawdopodobieństwo skaleczenia przedmiotami wyrzuconymi w powietrze.
- **W czasie pracy maszyną osoby postronne należy trzymać z daleka.** Wyrzucone w powietrze odpady mogą doprowadzić do poważnych urazów ciała.
- **W czasie pracy maszyną należy zawsze używać obu rąk.** Trzymanie maszyny oburącz pozwoli uniknąć utraty kontroli nad nią.
- **Ponieważ żyłka tnąca lub ostrze mogą natrafić na ukryte przewody, maszynę należy trzymać wyłącznie za izolowane uchwyty.** Dotknięcie żyłką tnącą lub ostrzem przewodu pod napięciem może spowodować, że przez nieizolowane elementy metalowe maszyny popłynie prąd, co grozi operatorowi porażeniem.
- **Należy zawsze dbać o pewne podparcie stóp i używać maszyny wyłącznie stojąc na ziemi.** Śliskie lub niestabilne powierzchnie mogą spowodować utratę równowagi lub kontroli nad maszyną.
- **Nie należy używać maszyny na zbyt stromych zboczach.** Zmniejsza to ryzyko utraty kontroli, poślizgnięcia się i upadku, co może skutkować obrażeniami ciała.
- **Podczas pracy na pochyłościach należy zawsze stać na pewnym podłożu, zawsze pracować w poprzek zbocza, nigdy w górę lub w dół, a przy zmianie kierunku należy zawsze zachowywać szczególną ostrożność.** Zmniejsza to ryzyko utraty kontroli, poślizgnięcia się i upadku, co może skutkować obrażeniami ciała.
- **Podczas pracy maszyną należy trzymać wszystkie części ciała z dala od noża, żyłki lub ostrza. Przed włączeniem maszyny należy upewnić się, że nóż, żyłka lub ostrze niczego nie dotykają.** Chwila nieuwagi podczas używania maszyny może spowodować obrażenia ciała bądź użytkownika, bądź innych osób.
- **Nie należy pracować maszyną powyżej wysokości pasa.** Pomaga to zapobiec niezamierzonemu zetknięciu się z nożami lub ostrzami i umożliwia lepszą kontrolę nad maszyną w nieoczekiwanych sytuacjach.
- **Podczas przecinania naprężonych gałęzi lub pędów należy liczyć się z tym, że gałąź odegnie się i odskoczy.** Gdy napięcie we włóknach drewna zostanie zwolnione, krzaki lub młode pędy mogą uderzyć operatora i/lub doprowadzić do tego, że narzędzie wymknie się spod kontroli.
- **Szczególną ostrożność należy zachować podczas przycinania krzaków i młodych drzewek.** Wiotki materiał może zaczepić o ostrze, nagiąć się i uderzyć operatora, co może spowodować utratę równowagi.
- **Nad maszyną trzeba mieć kontrolę. Nie wolno dotykać noży, żyłki lub ostrzy oraz innych poruszających się niebezpiecznych**

części ruchomych. Zmniejszy to ryzyko urazów spowodowanych ruchomymi częściami.
- **Maszynę należy przenosić wyłączoną, należy ją trzymać z dala od ciała.** Właściwe używanie narzędzia zmniejsza prawdopodobieństwo przypadkowego kontaktu z ruchomym nożem, żyłką lub ostrzem.
- **Należy używać wyłącznie zamiennych noży, żyłek, głowic tnących i ostrzy określonych przez producenta.** Niewłaściwe części zamienne mogą zwiększać ryzyko złamania i obrażeń.
- **Podczas usuwania zakleszczonego materiału lub serwisowania maszyny należy się upewnić, że wyłącznik jest wyłączony, a akumulator wyjęty.** Niespodziewane włączenie maszyny w czasie serwisowania lub usuwania zaklinowanych materiałów może doprowadzić do poważnych urazów ciała.

ZACHOWAJ TĘ INSTRUKCJĘ!

AKUMULATORY
- **O ile z maszyną jest dostarczony akumulator, jest on częściowo naładowany** (aby zapewnić pełne naładowanie akumulatora, przed użyciem maszyny po raz pierwszy akumulator należy całkowicie naładować ładowarką).
- **Do urządzenia należy stosować wyłącznie następujące akumulatory i ładowarki:**
- Akumulator SKIL: BR1*31****
- Ładowarka SKIL: CR1*31****
- Uszkodzony akumulator należy wymienić; nie należy używać go do pracy.
- Zabrania się rozmontowywania akumulatora.
- Maszynę/akumulator należy chronić przed deszczem.
- Dopuszczalna temperatura otoczenia (maszyna/ładowarka/akumulator):
  - podczas ładowania 4...40°C
  - podczas pracy -20...+50°C
  - podczas przechowywania -20...+50°C

WYJAŚNIENIE SYMBOLI NA MASZYNIE/ AKUMULATORZE
③ Przed użyciem należy przeczytać instrukcję
④ Akumulatory w kontakcie z ogniem mogą eksplodować, więc nie wolno ich pod żadnym pozorem spalać
⑤ Maszynę/ładowarkę/akumulator należy zawsze przechowywać w miejscach o temperaturze nie przekraczającej 50°C.
⑥ Zwróć uwagę na ryzyko obrażeń spowodowanych przez wyrzucane odpady
⑦ Należy stosować okulary ochronne i ochronniki słuchu
⑧ Osoby postronne należy trzymać z daleka
⑨ Narzędzi elektrycznych oraz baterii/akumulatorów nie należy wyrzucać razem ze zwykłymi śmieciami z gospodarstw domowych
⑩ Przed przystąpieniem do czynności konserwacyjnych należy odłączyć akumulator
⑪ Odległość między narzędziem a osobami postronnymi musi wynosić co najmniej 15 metrów
⑫ Nie używaj metalowych ostrzy

UŻYTKOWANIE

- Instrukcja montażu ⑭
  - zamontować osłonę zabezpieczającą H tak jak na rysunku za pomocą 2 śrub
  - **! nigdy nie wolno używać maszyny bez osłony zabezpieczającej H**
  - użyj ochraniacza na kwiaty F
  - zamontować uchwyt podkaszarki B w zaprezentowany sposób
- Ładowanie akumulatora
  - **! Prosimy przeczytać ostrzeżenia dotyczące bezpieczeństwa oraz instrukcje dostarczone wraz z ładowarką**
- Wyjmowanie/zakładanie akumulatora ②
- Włączanie/wyłączanie ⑮
  - włączyć maszynę wciskając przycisk A (= włącznik bezpieczeństwa, nie powinien być blokowany) a następnie pociągając za spust N
  - aby wyłączyć maszynę, wystarczy puścić włącznik spustowy N
  - **! po wyłączeniu maszyny żyłka tnąca będzie się jeszcze przez kilka sekund obracać**
  - przed ponownym włączeniem należy poczekać na całkowite zatrzymanie się żyłki
  - **! narzędzia nie wolno szybko włączać i wyłączać**
- Wskaźnik poziomu naładowania akumulatora ⑬
  - aby wyświetlić aktualny poziom naładowania akumulatora ⑬a, należy nacisnąć przycisk wskaźnika poziomu naładowania akumulatora Q
  - **! gdy po wciśnięciu przycisku Q ⑬b najniższy wskaźnik poziomu naładowania akumulatora zaczyna migać, wówczas oznacza to, że akumulator jest rozładowany**
  - **! gdy po wciśnięciu przycisku Q ⑬c zaczną migać 2 wskaźniki poziomu naładowania akumulatora, wówczas oznacza to, że temperatura akumulatora nie mieści się w dozwolonym przedziale pracy**
- Ochrona akumulatora
  Maszyna nagle wyłącza się lub nie można jej włączyć, gdy:
  - **obciążenie jest zbyt duże** --> należy usunąć obciążenie i uruchomić narzędzie ponownie
  - **temperatura akumulatora jest poza dopuszczalnym zakresem wynoszącym od -20 do 50°C** --> po naciśnięciu przycisku Q ⑬c zaczną migać 2 paski poziomu energii akumulatora na wskaźniku; należy poczekać, aż temperatura akumulatora powróci do dopuszczalnego zakresu pracy
  - **akumulator jest prawie całkowicie rozładowany (zabezpieczenie przed głębokim rozładowaniem)** –> naciśnięcie przycisku Q powoduje wyświetlenie się na wskaźniku oznaczenia niskiego poziomu naładowania akumulatora lub miganie paska niskiego poziomu akumulatora ⑬b; należy naładować akumulator
  - **! Po automatycznym wyłączeniu maszyny nie należy naciskać włącznika („wł./wył."), ponieważ może to doprowadzić do uszkodzenia akumulatora.**
- Regulacja pozycji uchwytu prowadzącego podkaszarki ⑯
  - Wcisnąć pokrętło regulacji uchwytu podkaszarki M
  - Obrócić uchwyt prowadzący B do żądanej pozycji
  - Zwolnić pokrętło regulacji uchwytu podkaszarki M
  - **! uchwyt prowadzący nie może wystawać poza oznaczenie na obudowie podczas regulacji**
- Ustawianie długości rurki ⑰
- Ustawianie orientacji Y uchwytu głównego ⑱
  - zabezpiecz dolną obudowę i osłonę tnącą H na

miejscu (za pomocą stopy lub dłoni)
- pociągnij rurę teleskopową K i obróć o 90 stopni zgodnie z ruchem wskazówek zegara
- zwolnij, a rura automatycznie zablokuje się w trybie krawędziowania

- Ustawianie funkcji pochylenia ⑲
  - ustawić kąt rurki, aby dostosować do
    1. przechowywania w pozycji stojącej
    2. koszenia w wąskich miejscach
    3. koszenia standardowego
    4. koszenia pod nisko zawieszonymi obiektami
    5. przycinania brzegów
- Korzystanie z ochraniacza na kwiaty ⑳
  Ochraniacz do kwiatów pozwala chronić cenne kwiaty przed niezamierzonym przycięciem
  - pochylić ochraniacz do kwiatów F do dołu
  Odchylić ochraniacz do kwiatów w przypadku przycinania brzegów trawy lub koszenia przy twardych obiektach
  - odchylić ochraniacz do kwiatów F do góry
- Regulacja maszyny do przycinania
  - regulować długość rurki L ⑰
  - ustawić orientację uchwytu głównego w pozycji do koszenia ⑱
  - użyj pozycji pochylenia 2, 3 lub 4 ⑲
  - użyj ochraniacza na kwiaty F ⑳
- Regulacja maszyny do przycinania brzegów
  - regulować długość rurki L ⑰
  - ustawić orientację uchwytu głównego w pozycji do przycinania brzegów ⑱
  - użyj pozycji pochylenia 5 ⑲
  - odłączyć ochraniacz na kwiaty F ⑳
  - podczas przycinania brzegów oprzeć maszynę o koło prowadzące ㉒
- Koszenie
  ! upewnić się, że na obszarze przeznaczonym do przycięcia nie znajdują się kamienie, gruz i inne podobne przedmioty
  ! przycinanie należy rozpoczynać dopiero po uzyskaniu przez maszynę pełnej prędkości
  - wysoką trawę należy kosić warstwami (zaczynając zawsze od góry)
  - do koszenia należy używać wyłącznie żyłki tnącej
  - nie należy kosić wilgotnej lub mokrej trawy
  - należy pilnować, aby szpula nie zapychała się skoszoną trawą (nie wykonywać ciężkich cięć)
  - nie przeciążaj maszyny
  - strefę wokół drzew i krzewów należy kosić ostrożnie, tak aby nie dotykać ich żyłką tnącą
  - aby chronić żyłkę tnącą przed nadmiernym zużyciem, nie należy zbliżać maszyny do twardych przedmiotów
  - należy mieć świadomość sił odrzutu występujących po dotknięciu sztywnego przedmiotu
- Trzymanie i prowadzenie maszyny ㉑ ㉒
  - podczas koszenia długiej trawy należy powoli przesuwać maszynę od prawej do lewej strony i odwrotnie
  - w przypadku przycinania krótszej trawy przechylić maszynę zgodnie z ilustracją
  - maszynę należy zawsze mocno trzymać oburącz, tak aby przez cały czas prowadzić ją w sposób kontrolowany
  - prosimy utrzymywać stabilną pozycję roboczą
  - maszynę należy zawsze trzymać z dala od ciała
  - podczas przycinania brzegów oprzeć maszynę o koło prowadzące G㉒
- Zwalnianie żyłki
  Żyłka jest automatycznie wysuwana przy włączaniu i wyłączaniu maszyny
  - żyłka tnąca zostanie wysunięta ze szpuli i przycięta na odpowiednią długość przez ostrze tnące E
  ! należy uważać, aby nie skaleczyć się ostrzem tnącym żyłki E
- Ręczne wysuwanie żyłki ㉓
  - wyłączyć maszynę i wyjąć akumulator
  - pociągnąć żyłkę i gdy będzie naprężona, nacisnąć i zwolnić przycisk wysuwania żyłki U
  - po wysunięciu żyłki, przed włączeniem należy zawsze ponownie ustawić maszynę w zwykłej pozycji roboczej
  - regularnie wysuwać żyłkę, aby zachować pełną wydajność urządzenia
  - jeśli silnik pracuje bez obciążenia, ale trawa nie jest koszona, doszło do zablokowania, zużycia lub przerwania żyłki; ponownie nawinąć żyłkę na szpulę lub wymienić zespół podawania żyłki
- Przewijanie szpuli ㉕
  Jeśli żyłka nie wysuwa się z otworu uchwytu szpuli W
  ! należy zawsze wyłączyć maszynę i wyjąć z niej akumulator
  - zdjąć pokrywę szpuli R i wyjąć szpulę T z uchwytu szpuli V
  - zgiąć koniec żyłki tnącej i zaczepić ją w otworze do nawijania S
  - nawinąć naprężoną żyłkę tnącą w kierunku wskazanym przez strzałkę, tworząc równe warstwy
  - wsunąć żyłkę w szczelinę X i upewnić się, że jest dobrze zamocowana (pozostawić odpowiednią ilość żyłki)
  - przewlec żyłkę tnącą przez otwór uchwytu szpuli W, a następnie umieścić szpulę w uchwycie szpuli V
  ! upewnić się, że szpula jest prawidłowo zamontowana, a następnie wyciągnąć żyłkę ze szczeliny X
  - zamontować osłonę szpuli R
- Wymiana szpuli ㉕
  ! należy zawsze wyłączyć maszynę i wyjąć z niej akumulator
  - zdemontować starą szpulę i zamontować nową, w zaprezentowany sposób
  - z maszyną należy stosować jedynie szpule z żyłką SKIL TBD (**uszkodzenia wynikające z używania innych szpul nie podlegają gwarancji**)
  - po wymianie szpuli uruchomić na próbę maszynę na co najmniej minutę bez obciążenia, aby upewnić się, że maszyna działa prawidłowo
  ! przed podłączeniem akumulatora upewnić się, że maszyna jest wyłączona

KONSERWACJA / SERWIS

- Należy zawsze wyłączyć maszynę, wyjąć akumulator i upewnić się, że wszystkie ruchome części całkowicie się zatrzymały
- Należy zawsze dbać o czystość maszyny (a szczególnie otwory wentylacyjnych D ②)
  - maszynę należy czyścić wilgotną, miękką szmatką (nie używać środków czyszczących ani rozpuszczalników)

- ostrze do obcinania żyłki E ② oraz osłonę zabezpieczającą H ② należy czyścić po każdym użyciu
- otwory wentylacyjne D ② należy regularnie czyścić szczotką lub sprężonym powietrzem

- Należy regularnie sprawdzać stan głowicy tnącej oraz dokręcenie nakrętek, śrub i wkrętów
- Należy regularnie sprawdzać narzędzie pod kątem zużytych lub uszkodzonych elementów, a w razie potrzeby wymienić je lub naprawić
- Przechowywanie
  Sposób przechowywania ㉔
  - szynę do przechowywania C należy stabilnie zamocować na ścianie 2 śrubami (do dokupienia osobno) i wypoziomować
- Jeśli maszyna, mimo dokładnej i wszechstronnej kontroli produkcyjnej ulegnie kiedykolwiek awarii, naprawę powinien przeprowadzić autoryzowany serwis elektronarzędzi firmy SKIL
  - Nierozebraną maszynę należy odesłać, wraz z dowodem zakupu, do swojego sprzedawcy lub do najbliższego punktu serwisowego SKIL (adresy oraz schemat serwisowy maszyny są podane na stronie www.skil.com)
- Prosimy pamiętać, że uszkodzenia spowodowane przeciążeniem lub niewłaściwym użytkowaniem produktu nie podlegają gwarancji (warunki gwarancji SKIL znajdują się na stronie www.skil.com lub prosimy zapytać o nie swojego dystrybutora)

ROZWIĄZYWANIE PROBLEMÓW

- Podana lista zawiera opis objawów problemów, ich możliwych przyczyn oraz działań naprawczych (jeśli w ten sposób nie można zidentyfikować i usunąć problemu, należy skontaktować się z dystrybutorem lub punktem serwisowym)
  ! w razie usterki elektrycznej lub mechanicznej należy natychmiast wyłączyć narzędzie i odłączyć akumulator

★ Narzędzie nie działa
- rozładowany akumulator -> naładować akumulator
- gorący akumulator -> pozwolić akumulatorowi ostygnąć
- usterka wewnętrzna -> skontaktować się z dystrybutorem lub punktem serwisowym

★ Narzędzie działa z przerwami
- uszkodzenie wewnętrznego okablowania -> skontaktować się z dystrybutorem lub punktem serwisowym
- uszkodzenie włącznika -> skontaktować się z dystrybutorem lub punktem serwisowym

★ Narzędzie wpada w nietypowe wibracje
- zbyt wysoka trawa -> kosić ją etapami

★ Narzędzie nie kosi
- zbyt krótka/zerwana żyłka -> wysunąć żyłkę ręcznie

★ Nie da się wysunąć żyłki
- pusta szpula -> sprawdzić szpulę; w razie potrzeby nawinąć nową żyłkę
- żyłka w szpuli jest poplątana -> sprawdzić szpulę; w razie potrzeby nawinąć nową żyłkę

★ Żyłka nie jest docinana na właściwą długość -> zdjąć z ostrza tnącego osłonę

★ Żyłka ciągle się rwie
- żyłka w szpuli jest poplątana -> sprawdzić szpulę; w razie potrzeby nawinąć nową żyłkę
- używanie podkaszarki w niewłaściwy sposób -> koszenie należy wykonywać tylko końcówką żyłki; należy unikać kamieni, ścian i innych twardych przedmiotów; należy regularnie wysuwać żyłkę

ŚRODOWISKO

Dotyczy tylko krajów UE

- **Elektronarzędzi, akcesoriów i opakowania nie należy wyrzucać do odpadów zmieszanych**
  - zgodnie z Europejską Dyrektywą 2012/19/WE w sprawie zużytego sprzętu elektrotechnicznego i elektronicznego oraz dostosowaniem jej do prawa krajowego, zużyte elektronarzędzia należy segregować i utylizować w sposób przyjazny dla środowiska
  - jeśli produkt trzeba zutylizować, przypomina o tym symbol ⑨
  ! aby nie dopuścić do zwarcia, przed utylizacją należy zabezpieczyć wyprowadzenia akumulatora grubą taśmą

HAŁAS / WIBRACJE

- **0231**
  Poziom ciśnienia akustycznego zmierzony dla tego narzędzia zgodnie z normą EN 62841 wynosi 67 dB(A) (niepewność K = 3 dB), poziom mocy akustycznej wynosi 86 dB(A) (niepewność K = 5,2 dB), wibracje 4,97 m/s^2 (sumy wektorowe przyśpieszeń mierzone czujnikiem triax; niepewność K = 1,5 m/s^2)
- **0241**
  Poziom ciśnienia akustycznego zmierzony dla tego narzędzia zgodnie z normą EN 62841 wynosi 71 dB(A) (niepewność K = 3 dB), poziom mocy akustycznej wynosi 90 dB(A) (niepewność K = 3 dB), wibracje < 2,5 m/s^2 (sumy wektorowe przyśpieszeń mierzone czujnikiem triax; niepewność K = 1,5 m/s^2)
- Poziom emisji drgań został zmierzony zgodnie z testem standaryzowanym podanym w normie EN 62841; może on służyć do porównania jednego narzędzia z innym i jako ocena wstępna narażenia na drgania w trakcie używania narzędzia do wymienionych zastosowań
  - używanie narzędzia do innych zastosowań, lub z innymi albo źle utrzymanymi akcesoriami, może znacząco **zwiększyć** poziom ekspozycji
  - przypadki, kiedy narzędzie jest wyłączone lub pracuje, ale aktualnie nie wykonuje zadania, mogą znacząco **zmniejszyć** poziom narażenia
  ! należy chronić się przed skutkami wibracji przez konserwację narzędzia i jego akcesoriów, dbanie o ciepło dłoni i właściwą organizację pracy

RU

Аккумуляторный триммер с леской 0231/0241

В состав эксплуатационных документов, предусмотренных изготовителем для продукции, могут входить настоящее руководство по эксплуатации, а также приложения.
Информация о подтверждении соответствия содержится в приложении.

Срок службы изделия

Срок службы изделия составляет 7 лет. Не рекомендуется к эксплуатации по истечении 5 лет хранения с даты изготовления без предварительной проверки (дату изготовления см. на этикетке).

Перечень критических отказов и ошибочные действия персонала или пользователя

- не использовать с поврежденной рукояткой или поврежденным защитным кожухом
- не использовать при появлении дыма непосредственно из корпуса изделия
- не использовать с перебитым или оголенным электрическим кабелем
- не использовать на открытом пространстве во время дождя (в распыляемой воде)
- не включать при попадании воды в корпус
- не использовать при сильном искрении
- не использовать при появлении сильной вибрации

Критерии предельных состояний

- перетёрт или повреждён электрический кабель
- поврежден корпус изделия

Тип и периодичность технического обслуживания

Рекомендуется очистить инструмент от пыли после каждого использования.

Хранение

- необходимо хранить в сухом месте
- необходимо хранить вдали от источников повышенных температур и воздействия солнечных лучей
- при хранении необходимо избегать резкого перепада температур
- хранение без упаковки не допускается
- подробные требования к условиям хранения смотрите в ГОСТ 15150 (Условие 1)

Транспортировка

- категорически не допускается падение и любые механические воздействия на упаковку при транспортировке
- при разгрузке/погрузке не допускается использование любого вида техники, работающей по принципу зажима упаковки
- подробные требования к условиям транспортировки смотрите в ГОСТ 15150 (Условие 5)

ВНИМАНИЕ!

В случае возникновения перебоя в работе электроинструмента вследствие полного или частичного прекращения энергоснабжения или повреждения цепи управления энергоснабжением установите выключатель в положение Выкл., убедившись, что он не заблокирован (при его наличии) и отключите сетевую вилку от розетки или отсоедините съёмный аккумулятор (этим предотвращается неконтролируемый повторный запуск)

ВВЕДЕНИЕ

- Используется как триммер или инструмент для обрезки кромки. а также на склонах и вдоль бордюров, где невозможно добраться с помощью газонокосилки.
- Проверьте наличие в упаковке всех частей, показанных на рисунке ②
- В случае отсутствия или повреждения деталей обращайтесь в магазин, где был приобретен инструмент
- **Перед использованием прибора внимательно ознакомьтесь с данной инструкцией и сохраните ее для последующего использования** ③
- **Обратите особое внимание на инструкции по безопасности и предупреждения; нарушение этих инструкций и предупреждений может привести к серьёзным повреждениям**

ТЕХНИЧЕСКИЕ ДАННЫЕ ①

СТРАНА ИЗГОТОВЛЕНИЯ

Сделано в Китае

КОМПОНЕНТЫ ИЗДЕЛИЯ ②

A Предохранительный выключатель
B Направляющая рукоятка
C Приспособление для хранения
D Вентиляционные отверстия
E Лезвие для обрезки лески
F Щиток для цветов
G Опорное колесо
H Щиток режущего элемента
J Кнопка поворота
K Телескопическая трубка
L Стопорная муфта
M Регулятор направляющей рукоятки
N Курковый переключатель
P Крюк для хранения
Q Кнопка индикатора уровня заряда аккумулятора
R Крышка катушки
S Отверстие для намотки
T Катушка
U Кнопка подачи лески
V Держатель катушки
W Отверстие держателя катушки
X Прорезь для лески
Y Основная рукоятка

БЕЗОПАСНОСТЬ

Общие правила техники безопасности при использовании устройства

⚠ **Прочитайте все правила безопасности, инструкции, иллюстрации и спецификации, прилагаемые к этому устройству.** Невыполнение изложенных ниже инструкций может привести к поражению электрическим током, пожару и (или) тяжелым травмам.

СОХРАНИТЕ ВСЕ ПРЕДУПРЕЖДЕНИЯ И ИНСТРУКЦИИ ДЛЯ ИСПОЛЬЗОВАНИЯ В БУДУЩЕМ.

Термин «устройство» в предупреждениях означает электроинструмент с питанием от сети (с кабелем) или с питанием от аккумулятора (без кабеля).

1) Безопасность рабочей зоны

a) **Обеспечьте чистоту и освещенность рабочего места.** Загроможденные и плохо освещенные места

служат причиной несчастных случаев.

b) **Не используйте устройство во взрывоопасных местах, например вблизи горючих жидкостей, газов или пыли.** Устройство генерирует искры, которые могут воспламенить пыль или испарения.

c) **Не позволяйте детям и посторонним находиться вблизи работающего устройства.** Отвлекающие факторы могут привести к потере контроля.

2) Электробезопасность

a) **Вилка устройства должна соответствовать розетке. Никогда не переделывайте вилку. Не используйте никакие переходники для вилок заземленных устройств.** Использование оригинальных вилок и соответствующих им розеток уменьшает риск поражения электрическим током.

b) **Избегайте прикосновений к заземленным объектам, таким как трубы, радиаторы, плиты и холодильники.** Риск поражения электрическим током выше, когда тело заземлено.

c) **Не эксплуатируйте газонокосилку во время дождя или в условиях высокой влажности.** Это может увеличить риск поражения электрическим током.

d) **Обращайтесь с кабелем аккуратно. Никогда не переносите, не тяните и не выключайте устройство за кабель. Держите кабель подальше от источников тепла, масла, острых предметов или движущихся частей.** Поврежденные и запутанные кабели повышают риск поражения электрическим током.

e) **Для работы с устройством вне помещения используйте предназначенный для этого удлинительный кабель.** Использование кабеля, подходящего для использования вне помещения, снижает риск поражения электрическим током.

f) **Если использование устройства в сыром месте неизбежно, подключайте его через выключатель короткого замыкания на землю (ВКЗЗ).** Использование ВКЗЗ уменьшает риск поражения электрическим током.

3) Личная безопасность

a) **При использовании устройства будьте бдительны, следите за своими действиями и следуйте здравому смыслу. Не пользуйтесь устройством, если вы устали или находитесь под воздействием наркотиков, алкоголя или медикаментов.** Даже кратковременная невнимательность при работе с устройством может привести к тяжелым травмам.

b) **Используйте средства индивидуальной защиты. Всегда используйте защитные средства для глаз.** Защитное оборудование, такое как противопылевая маска, нескользкая предохранительная обувь, жесткая каска или устройства защиты органов слуха в соответствующих условиях уменьшает риск травмирования.

c) **Не допускайте непредвиденных запусков. Перед подключением устройства к сети питания (или аккумулятору) и перед его переноской убедитесь, что выключатель находится в выключенном положении. Не держите палец на выключателе при переноске устройства и не подключайте к источнику питания, если устройство включено.** Это может привести к несчастному случаю.

d) **Перед включением устройства снимите с него регулировочные инструменты и гаечные ключи.** Регулировочный инструмент или гаечный ключ, оставленный на вращающейся части устройства, может стать причиной травмы.

e) **Не тянитесь. Всегда сохраняйте устойчивое положение и равновесие.** Это позволит лучше контролировать устройство в непредвиденных ситуациях.

f) **Одевайтесь надлежащим образом. Не надевайте свободную одежду и украшения. Держите волосы и одежду подальше от движущихся частей.** Свободная одежда, украшения и длинные волосы могут попасть в движущиеся части.

g) **При наличии устройств для отвода и сбора пыли убедитесь, что они подключены и правильно работают.** Использование пылеулавливающих устройств снижает вред, причиняемый пылью.

h) **Не допускайте небрежности, которая может возникнуть из-за частого использования устройства и повлечь за собой самоуверенность и игнорирование правил безопасности.** Неосторожное действие может причинить серьезную травму за доли секунды.

4) Эксплуатация и обслуживание устройства

a) **Не прилагайте к устройству чрезмерных усилий. Используйте подходящее для ваших задач устройство.** Правильно выбранное устройство более эффективно и безопасно при номинальной нагрузке.

b) **Не используйте устройство, если его выключатель неисправен.** Устройство с неисправным выключателем опасно и подлежит ремонту.

c) **Перед регулировкой, сменой аксессуаров или хранением отключите устройство от сети питания и (или) извлеките аккумулятор, если это возможно.** Такие меры предосторожности уменьшают риск случайного запуска устройства.

d) **Храните неиспользуемое устройство в недоступном для детей месте и не доверяйте устройство лицам, не знакомым с ним и с этими инструкциями.** Такие устройства опасны в руках неподготовленных пользователей.

e) **Выполняйте техническое обслуживание устройства и принадлежностей. Проверьте выравнивание и сцепление подвижных деталей, наличие поломок и прочие условия, которые могут повлиять на работу устройства. Если устройство повреждено, перед использованием его необходимо отремонтировать.** Многие несчастные случаи вызваны неправильным техобслуживанием устройств.

f) **Храните режущие устройства в чистоте и заточенном состоянии.** Правильно обслуживаемые и хорошо заточенные режущие устройства меньше заклинивают и лучше контролируются.

g) **Используйте устройство, аксессуары, насадки и т. п. в соответствии с этими инструкциями, учитывая условия и специфику выполняемой работы.** Использование устройства для выполнения

непредусмотренных операций может привести к опасным ситуациям.

h) **Следите за тем, чтобы рукоятки и поверхности захвата были сухими и чистыми и на них не было масла или смазочного материала.** Скользкие рукоятки и поверхности захвата не позволяют безопасно использовать устройство и контролировать его в непредвиденных ситуациях.

5) Эксплуатация и обслуживание аккумуляторного устройства

a) **Заряжайте аккумуляторы только с помощью зарядного устройства, указанного изготовителем.** Зарядное устройство, предназначенное для одного типа аккумуляторных батарей, может стать причиной пожара при использовании с другим типом батарей.

b) **Используйте устройство только со специально предназначенными для него аккумуляторами.** Использование любого другого вида аккумуляторных батарей может стать причиной несчастных случаев или пожара.

c) **Когда аккумулятор не используется, храните его отдельно от металлических предметов — канцелярских скрепок, монет, ключей, гвоздей, винтов и др. — они могут соединить контакты.** Короткое замыкание контактов аккумуляторной батареи может стать причиной ожогов или пожара.

d) **При неблагоприятных обстоятельствах из аккумулятора может потечь электролит; избегайте контакта с ним. При случайном контакте промойте водой. Если жидкость попала в глаза, обратитесь к врачу.** Жидкость из аккумуляторной батареи может вызвать раздражение и ожоги.

e) **Не используйте аккумулятор и устройство, если они повреждены или подвергались модификациям.** Поведение поврежденных или модифицированных аккумуляторов может быть непредсказуемым, что приведет к возгоранию, взрыву и риску получения травм.

f) **Не подвергайте аккумуляторную батарею и устройство воздействию огня и высокой температуры.** Воздействие огня или температуры выше 130 °C может привести к взрыву.

g) **Следуйте всем инструкциям по зарядке и не заряжайте аккумулятор и устройство при температуре, выходящей за пределы указанного диапазона.** Если зарядка выполняется неправильно или в условиях неподходящей температуры, это может привести к повреждению аккумулятора и возгоранию.

6) Обслуживание

a) **Ремонт устройства должен производиться квалифицированным специалистом с использованием только идентичных запасных частей.** Это обеспечит безопасную работу устройства.

b) **Никогда не выполняйте обслуживание поврежденного аккумулятора.** Обслуживание аккумуляторов должно выполняться только производителем или в авторизованном сервисном центре.

ПРАВИЛА ТЕХНИКИ БЕЗОПАСНОСТИ ПРИ ОБРЕЗКЕ КРОМКИ

- Не используйте устройство при плохих погодных условиях, особенно в грозу.. Это позволит снизить риск удара молнией.
- Тщательно проверьте участок, где будет использоваться устройство, на наличие животных. Животные могут быть травмированы устройством во время работы.
- Тщательно осмотрите участок, где будет использоваться устройство, и уберите все камни, палки, провода, кости и другие посторонние предметы. Отбрасываемые предметы могут нанести травмы.
- Перед работой всегда осматривайте режущий элемент и весь режущий узел на наличие повреждений. Поврежденные детали повышают риск получения травм.
- Щитки всегда должны находиться на своих местах. Щитки должны быть надежно закреплены и находиться в рабочем состоянии. Ослабленные, поврежденные или неисправные щитки могут привести к получению травмы.
- Следите за чистотой вентиляционных отверстий. Засорение вентиляционных отверстий и мусор могут привести к перегреву или возгоранию.
- Используйте защиту для глаз и ушей. Подходящее защитное снаряжение уменьшает риск получения травм.
- Во время работы с устройством всегда носите нескользящую защитную обувь. Не работайте с устройством босиком или в открытых сандалиях. Это снижает вероятность травмирования ног в результате контакта с движущимся лезвием или леской.
- При работе с устройством всегда надевайте брюки, закрывающие ноги оператора. Контакт с режущим элементом или леской может привести к травме.
- Не позволяйте посторонним находиться поблизости во время работы с устройством. Отброшенный мусор может привести к получению серьезных травм.
- Никогда не поднимайте инструмент выше уровня талии. Это позволит избежать случайного контакта с режущим элементом и обеспечит лучший контроль над устройством в непредвиденных ситуациях.
- Соблюдайте осторожность при работе с устройством на влажной траве. Передвигайтесь шагом, не бегайте. Это снижает риск соскальзывания и падения, что может привести к травме.
- Не используйте устройство на очень крутых склонах. Это снижает риск потери контроля, соскальзывания и падения, что может привести к травме.
- При работе на склонах всегда следите за равновесием, перемещайтесь только поперек склона, а не вверх и вниз, и будьте крайне осторожны при смене направления движения. Это снижает риск потери контроля, соскальзывания и падения, что может привести к травме.
- Держите все кабели питания подальше от рабочей зоны. Во время использования кабель может затеряться в кустах и случайно попасть под леску или режущий элемент.
- Следите за тем, чтобы части тела находились на расстоянии от режущего элемента или лески. Не извлекайте срезанный материал из устройства,

пока оно не будет отключено от источника питания. Режущий элемент или леска могут стать причиной серьезных травм.
- Переносите устройство в выключенном состоянии на безопасном расстоянии от тела. Правильное обращение с устройством уменьшает вероятность случайного касания режущего элемента или лески.
- Для замены используйте только головки, режущие элементы и лески, указанные производителем. Не заменяйте режущие элементы или леску металлической проволокой или лезвиями. Использование неподходящих запасных частей может привести к потере управления, поломке устройства и травмам.

ПРАВИЛА ТЕХНИКИ БЕЗОПАСНОСТИ ПРИ ИСПОЛЬЗОВАНИИ ТРИММЕРА

- Не используйте устройство при плохих погодных условиях, особенно в грозу.. Это позволит снизить риск удара молнией.
- Тщательно проверьте участок, где будет использоваться устройство, на наличие животных. Животные могут быть травмированы устройством во время работы.
- **Тщательно осмотрите участок, где будет использоваться устройство, и уберите все камни, палки, провода, кости и другие посторонние предметы.** Отбрасываемые предметы могут нанести травмы.
- **Перед работой всегда осматривайте режущий элемент и весь режущий узел на наличие повреждений.** Поврежденные детали повышают риск получения травм.
- **Соблюдайте инструкции по замене принадлежностей.** Неправильно затянутые гайки или болты могут стать причиной повреждения или отсоединения режущего элемента.
- **Используйте средства защиты глаз, ушей, головы и рук.** Подходящее защитное снаряжение уменьшает риск получения травм от разлетающихся обломков или случайного контакта с леской или лезвием.
- **Во время работы с устройством всегда носите нескользящую защитную обувь. Не работайте с устройством босиком или в открытых сандалиях.** Это снижает вероятность травмирования ног в результате контакта с движущимся лезвием или леской.
- **Во время работы с устройством всегда носите длинные брюки.** Наличие открытых участков кожи увеличивает вероятность травм от отбрасываемых предметов.
- **Не позволяйте посторонним находиться поблизости во время работы с устройством.** Отброшенный мусор может привести к получению серьезных травм.
- **Во время работы всегда держите инструмент двумя руками.** Это позволит избежать потери контроля.
- **Держите устройство только за поверхности с защитным покрытием, так как леска или лезвие может коснуться скрытой электропроводки.** Касание леской или лезвием проводки под напряжением может передать напряжение на металлические части устройства и привести к поражению оператора электрическим током.
- **Всегда сохраняйте устойчивое положение и используйте устройство только стоя на земле.** Работа на скользкой или неустойчивой поверхности может привести к потере равновесия или контроля над устройством.
- **Не используйте устройство на очень крутых склонах.** Это снижает риск потери контроля, соскальзывания и падения, что может привести к травме.
- **При работе на склонах всегда следите за равновесием, перемещайтесь только поперек склона, а не вверх и вниз, и будьте крайне осторожны при смене направления движения.** Это снижает риск потери контроля, соскальзывания и падения, что может привести к травме.
- **Во время работы держите леску или лезвие на безопасном расстоянии от всех частей тела. Перед запуском инструмента убедитесь, что леска или лезвие не касается других предметов.** Даже кратковременная невнимательность при работе с устройством может привести к травме пользователя или других лиц.
- **Никогда не поднимайте инструмент выше уровня талии.** Это позволит избежать случайного контакта с режущим элементом и обеспечит лучший контроль над устройством в непредвиденных ситуациях.
- **При обрезке натянутых ветвей кустарника и молодой поросли берегитесь отдачи.** Натянутые ветви могут ударить оператора, что в свою очередь может привести к потере контроля над устройством.
- **Будьте предельно осторожны при обрезке кустарников и молодой поросли.** Тонкие ветви могут попасть в режущий элемент и отлететь в сторону оператора либо привести к потере равновесия.
- **Сохраняйте контроль над устройством и не прикасайтесь к режущим элементам, леске и другим опасным движущимся частям, пока они находятся в движении.** Это снижает риск травм от движущихся частей.
- **Переносите устройство в выключенном состоянии на безопасном расстоянии от тела.** Правильное обращение с устройством уменьшает вероятность случайного касания движущейся лески или режущего элемента.
- **Используйте только сменные лески и режущие элементы, указанные производителем.** Использование неподходящих запасных частей может увеличить риск поломки и травм.
- **При извлечении застрявшего материала и обслуживании устройства убедитесь, что выключатель питания находится в выключенном положении, а аккумулятор извлечен.** Случайная активация устройства при извлечении застрявшего материала или обслуживании может привести к серьезным травмам.

СОХРАНИТЕ ДАННОЕ РУКОВОДСТВО!

АККУМУЛЯТОРЫ

- **Аккумулятор (при наличии) поставляется частично заряженным.** Чтобы обеспечить полную емкость аккумулятора, перед первым использованием инструмента полностью зарядите аккумулятор с помощью зарядного устройства.

- **Используйте с этим устройством только указанные далее аккумуляторы и зарядные устройства.**
- Аккумулятор SKIL: BR1*31****
- Зарядное устройство SKIL: CR1*31****
- Не используйте поврежденный аккумулятор, его необходимо заменить.
- Не разбирайте аккумулятор.
- Не оставляйте устройство и аккумулятор под дождем.
- Допустимая температура окружающей среды (инструмент/зарядное устройство/аккумулятор):
  - при зарядке 4...40 °C
  - при эксплуатации от –20 до +50 °C
  - при хранении –20...+50 °C

ПОЯСНЕНИЯ К ОБОЗНАЧЕНИЯМ НА УСТРОЙСТВЕ И АККУМУЛЯТОРЕ

③ Перед использованием ознакомьтесь с инструкциями.
④ При попадании в огонь аккумулятор может взорваться. Ни в коем случае не сжигайте аккумуляторы.
⑤ Храните инструмент, зарядное устройство и аккумулятор в таких местах, где температура не превышает 50 °C.
⑥ Обратите внимание на риск получения травм от разлетающихся обломков.
⑦ Надевайте защитные средства для глаз и ушей.
⑧ Не позволяйте посторонним подходить близко.
⑨ Не выбрасывайте электроприборы и аккумуляторы вместе с бытовыми отходами.
⑩ Извлекайте аккумулятор перед выполнением технического обслуживания.
⑪ Расстояние между устройством и посторонними лицами должно составлять не менее 15 м.
⑫ Не используйте металлические лезвия.

ИСПОЛЬЗОВАНИЕ

- Инструкция по сборке ⑭
  - Закрепите щиток режущего элемента H с помощью 2 винтов, как показано на рисунке
  - **! Никогда не используйте устройство без щитка режущего элемента H.**
  - Используйте щиток для цветов F
  - установите направляющую рукоятку B, как показано на рисунке
- Зарядка аккумулятора
  - **! Прочитайте все предупреждения и инструкции по технике безопасности, прилагаемые к зарядному устройству.**
- Извлечение и установка аккумулятора ②
- Включение и выключение ⑮
  - Чтобы включить устройство, нажмите сначала кнопку A (предохранительный выключатель без блокировки), а затем потяните курковый переключатель N.
  - Чтобы выключить устройство, отпустите курковый переключатель N.
  - **! После выключения устройства леска продолжает вращаться еще несколько секунд.**
  - Прежде чем снова включать устройство, дождитесь остановки лески.
  - **! Не допускайте быстрого выключения и включения инструмента.**
- Индикатор уровня заряда аккумулятора ⑬
  - Нажмите кнопку индикатора уровня заряда аккумулятора Q, чтобы увидеть текущий уровень заряда ⑬a.
  - **! Если после нажатия кнопки Q ⑬b начинает мигать самый нижний индикатор уровня заряда, то аккумулятор разряжен.**
  - **! Если после нажатия кнопки Q ⑬c начинают мигать 2 уровня индикатора заряда, то температура аккумулятора находится за пределами допустимого диапазона рабочих температур.**
- Защита аккумулятора
  Устройство внезапно выключается или не включается в следующих случаях.
  - **Нагрузка слишком высока** --> уменьшите нагрузку и выполните перезапуск.
  - **Температура аккумулятора вышла за пределы допустимого диапазона рабочих температур от –20 до +50 °C** --> при нажатии кнопки Q ⑬c начинают мигать 2 уровня индикатора уровня заряда. Дождитесь, пока температура аккумулятора вернется в допустимый диапазон рабочих температур.
  - **Аккумулятор почти разряжен (для защиты от глубокого разряда)** --> низкий уровень заряда аккумулятора или мигающий низкий уровень заряда аккумулятора ⑬b отображается индикатором уровня заряда при нажатии кнопки Q. Зарядите аккумулятор.
  - **! Не нажимайте кнопку включения/выключения повторно после автоматического выключения инструмента, в противном случае это может привести к повреждению аккумулятора.**
- Настройка положения направляющей рукоятки ⑯
  - Нажмите регулятор направляющей рукоятки M.
  - Поверните направляющую рукоятку B в нужное положение.
  - Отпустите регулятор направляющей рукоятки M.
  - **! Направляющая рукоятка не должна выходить за пределы отметки на корпусе во время регулировки.**
- Настройка длины трубки ⑰
- Настройка положения основной рукоятки по оси Y ⑱
  - Закрепите нижний корпус и щиток режущего элемента H на месте (ногой или рукой).
  - Потяните телескопическую трубку K вверх и поверните по часовой стрелке на 90 градусов.
  - Отпустите, и трубка автоматически зафиксируется в режиме подравнивания краев.
- Настройка функции поворота ⑲
  - Установите трубку под соответствующим углом.
    1. Положение для хранения.
    2. Обрезка в узких местах.
    3. Обычная обрезка.
    4. Обрезка под низкими объектами.
    5. Подравнивание краев.
- Использование щитка для цветов ⑳
  Используйте щиток для цветов для защиты любимых растений от непреднамеренной обрезки.
  - Сложите щиток для цветов F вниз.
  Отсоедините щиток для цветов в случае

использования функции подравнивания краев или подрезки рядом с твердыми препятствиями
- Сложите щиток для цветов F вверх.

- Настройка устройства для обрезки
  - Настройте длину трубки L ⑰.
  - Установите основную рукоятку в положение для обрезки ⑱.
  - Используйте поворотное положение 2, 3 или 4 ⑲.
  - Используйте щиток для цветов F ⑳.
- Настройка устройства для подравнивания краев
  - Настройте длину трубки L ⑰.
  - Установите основную рукоятку в положение для подравнивания ⑱.
  - Используйте поворотное положение 5 ⑲.
  - Отсоедините щиток для цветов F ⑳.
  - В процессе подравнивания используйте опорное колесо G ㉒.
- Скашивание

  ! Уберите с обрабатываемого участка все камни, мусор и другие посторонние предметы.

  ! Начинайте скашивание только тогда, когда устройство работает на полной скорости.
  - Высокую траву следует срезать слоями, начиная с верхушки.
  - Срезайте траву только кончиком режущей лески.
  - Не косите влажную или мокрую траву.
  - Избегайте засорения катушки скошенной травой (не делайте сильных срезов).
  - Не перегружайте устройство.
  - Аккуратно скашивайте траву вокруг деревьев и кустов, не касаясь их.
  - Во избежание чрезмерного износа режущей лески не допускайте ее контакта с твердыми предметами.
  - Помните об отдаче, возникающей при соприкосновении с твердыми предметами.
- Удерживание и направление устройства ㉑ ㉒
  - Для скашивания высокой травы медленно перемещайте устройство справа налево и обратно.
  - Для скашивания более короткой травы наклоните устройство, как показано на рисунке.
  - Для обеспечения полного контроля над устройством всегда крепко держите его обеими руками.
  - Сохраняйте устойчивое рабочее положение.
  - Всегда держите устройство подальше от себя.
  - В процессе подравнивания поддерживайте устройство с помощью опорного колеса G ㉒.
- Вытягивание новой лески

  Леска автоматически подается при включении и выключении устройства.
  - Леска будет вытянута и отрезана до нужной длины лезвием для обрезки лески E.

  ! Соблюдайте осторожность, чтобы не получить травму от лезвия для обрезки лески E.
- Вытягивание лески вручную ㉓
  - Выключите устройство и извлеките аккумулятор.
  - Начните вытягивать леску, затем нажмите и отпустите кнопку подачи лески U.
  - После вытягивания лески всегда возвращайте устройство в исходное положение, прежде чем включить его.
  - Регулярно вытягивайте леску, чтобы сохранять полный радиус скашивания.
  - Если двигатель работает без нагрузки, а трава не скашивается, леска застряла, изношена или порвана. Перемотайте катушку или замените леску.
- Перематывание катушки ㉕

  Если леска не выступает из отверстия держателя катушки W, выполните следующие действия.

  ! Всегда выключайте устройство и извлекайте аккумулятор.
  - Снимите крышку катушки R и извлеките катушку T из держателя V.
  - Согните конец лески и зацепите его за отверстие для намотки S.
  - Плотно намотайте леску ровным слоем в направлении стрелки.
  - Вставьте леску в прорезь X и убедитесь, что она надежно зафиксирована (оставьте достаточную длину лески).
  - Прежде чем поместить намотанную катушку в держатель V, пропустите леску через отверстие держателя W.

  ! Убедитесь, что катушка надежно закреплена на месте, затем вытяните леску из прорези X.
  - Установите крышку катушки R.
- Замена катушки ㉕

  ! Всегда выключайте устройство и извлекайте аккумулятор.
  - Снимите старую катушку и установите новую, как показано на рисунке.
  - Используйте с данным устройством только катушку SKIL TBD. Г**арантия не распространяется на повреждения, вызванные использованием другой катушки.**
  - После замены катушки проверьте работу устройства в течение не менее одной минуты без нагрузки, чтобы убедиться, что устройство работает правильно.

  ! Перед установкой аккумулятора убедитесь, что устройство выключено.

ТЕХНИЧЕСКОЕ ОБСЛУЖИВАНИЕ И УХОД

- Обязательно выключите устройство, извлеките аккумулятор и убедитесь в полной остановке движущихся деталей.
- Всегда содержите устройство в чистоте, особенно вентиляционные отверстия D ②.
  - Для очистки устройства пользуйтесь влажной тканью (не применяйте моющие средства и растворители).
  - Очищайте лезвие для обрезки лески E ② и щиток H ② после каждого использования.
  - Регулярно очищайте вентиляционные отверстия D ② при помощи щетки или сжатого воздуха.
- Регулярно проверяйте состояние режущей головки и затяжку гаек, болтов и винтов.
- Регулярно проверяйте детали на предмет износа и повреждения и при необходимости ремонтируйте или заменяйте их.
- Хранение

  Способ хранения ㉔
  - Надежно закрепите приспособление для хранения на стене с помощью 2 винтов (не входят в комплект) и выровняйте его по горизонтали.

- Если несмотря на тщательность изготовления и испытаний устройство выйдет из строя, его ремонт должен осуществляться в центре послепродажного обслуживания электроприборов SKIL.
  - Отправьте устройство в разобранном виде вместе с документом, подтверждающим покупку, вашему дилеру или в ближайший сервисный центр SKIL. Адреса и сервисная схема инструмента приведены на сайте www.skil.com.
- Имейте ввиду, что на повреждения, вызванные перегрузкой или неправильным обращением с изделием, гарантия не распространяется (условия гарантии SKIL см. на сайте www.skil.com или уточните у дилера).

УСТРАНЕНИЕ НЕПОЛАДОК

- Ниже приведен перечень неисправностей, их возможных причин и корректирующих действий (если при их помощи не удается исправить проблему, обратитесь к дилеру или в сервисный центр).

  ! В случае любой электрической или механической неисправности немедленно выключите инструмент и извлеките аккумулятор.

★ Инструмент не работает
- Разряжен аккумулятор -> зарядите аккумулятор.
- Горячий аккумулятор -> дайте аккумулятору остыть.
- Внутренняя неисправность -> обратитесь к дилеру или в сервисный центр.

★ Инструмент работает с перебоями
- Повреждена внутренняя проводка -> обратитесь к дилеру или в сервисный центр.
- Неисправен выключатель -> обратитесь к дилеру или в сервисный центр.

★ Инструмент сильно вибрирует
- Трава слишком высокая -> косите в несколько этапов.

★ Инструмент не косит
- Леска слишком короткая или оборвана -> вытяните леску вручную.

★ Леска не подается
- Катушка пуста -> осмотрите катушку, при необходимости перемотайте.
- Леска запуталась в катушке -> осмотрите катушку, при необходимости перемотайте.

★ Леска не отрезается до нужной длины -> снимите крышку с лезвия для обрезки.

★ Леска продолжает рваться
- Леска запуталась в катушке -> осмотрите катушку, при необходимости перемотайте.
- Неправильное использование триммера -> срезайте траву только кончиком лески, избегайте камней, стен и других твердых предметов, регулярно вытягивайте леску.

ЗАЩИТА ОКРУЖАЮЩЕЙ СРЕДЫ

Только для стран ЕС.

- **Не выбрасывайте электроинструменты, принадлежности и упаковку вместе с бытовыми отходами.**
  - В соответствии с Европейской директивой 2012/19/EC об отходах электрического и электронного оборудования и ее выполнением в соответствии с национальным законодательством электрические инструменты, отслужившие свой срок, должны собираться отдельно и доставляться на перерабатывающее предприятие, не наносящее ущерба окружающей среде.
  - Символ ⑨ напомнит об этом, когда возникнет необходимость в утилизации.

  ! Перед утилизацией аккумулятора защитите его клеммы плотной изоляционной лентой для предотвращения короткого замыкания.

УРОВЕНЬ ШУМА И ВИБРАЦИИ

- **0231**
  Измеренный в соответствии со стандартом EN 62841 уровень звукового давления данного инструмента составляет 67 дБ (A) (погрешность K = 3 дБ), уровень звуковой мощности 86 дБ (A) (погрешность K = 5,2 дБ), вибрация 4,97 м/с^2 (суммарная трехкомпонентная вибрация; погрешность K = 1,5 м/с^2).
- **0241**
  Измеренный в соответствии со стандартом EN 62841 уровень звукового давления данного инструмента составляет 71 дБ (A) (погрешность K = 3 дБ), уровень звуковой мощности 90 дБ (A) (погрешность K = 3 дБ), вибрация < 2,5 м/с^2 (суммарная трехкомпонентная вибрация; погрешность K = 1,5 м/с^2).
- Уровень вибрации был измерен в соответствии со стандартизированным испытанием, содержащимся в EN 62841, и может использоваться для сравнения одного инструмента с другим, а также для предварительной оценки воздействия вибрации при использовании данного инструмента в указанных целях.
  - При использовании инструмента в других целях или с другими либо неисправными принадлежностями уровень вибрации может значительно **повышаться**.
  - Когда инструмент отключен или работает вхолостую, уровень вибрации может значительно **снижаться**.

  ! Чтобы защититься от воздействия вибрации, поддерживайте инструмент и его принадлежности в исправном состоянии, держите руки в тепле, а также правильно организовывайте рабочий процесс.

UA

Бездротовий жилковий тример 0231/0241

ВСТУП

- Використовується як тример для трави або для підстригання країв газону, а також на схилах та узліссях, недоступних для газонокосарки
- Перевірте наявність в упаковці всіх частин, показаних на малюнку ②
- У разі відсутності чи пошкодження деталей просимо звертатися в магазин, де було придбано інструмент
- **Перед використанням приладу уважно прочитайте дану інструкцію з експлуатації й збережіть її для подальшого використання** ③
- **Зверніть особливу увагу на правила**

і попередження з техніки безпеки; їх недотримання може призвести до серйозної травми

ТЕХНІЧНІ ДАНІ ①

ЕЛЕМЕНТИ ВИРОБУ ②

A Захисний вимикач
B Напрямна ручка
C Рейка зберігання
D Вентиляційні отвори
E Лісковий ніж
F Квітковий щиток
G Колесо окантовки
H Обмежувач ходу
J Кнопка повороту
K Телескопічна штанга
L Фіксувальна втулка
M Ручка регулювання напрямної рукоятки
N Пусковий перемикач
P Гак легкого зберігання
Q Індикатор рівня заряду акумулятора
R Кришка котушки
S Отвір для змотування
T Котушка
U Кнопка подачі жилки
V Тримач котушки
W Отвір для тримача котушки
X Дротовий отвір
Y Головна рукоятка

БЕЗПЕКА

Загальні вказівки з техніки безпеки

⚠ **Прочитайте всі попередження безпеки, інструкції, ілюстрації та характеристики, надані з цим інструментом.** Недотримання наведених нижче інструкцій може спричинити ураження електричним струмом, пожежу та/або серйозні травми.

ЗБЕРІГАЙТЕ ВСІ ПОПЕРЕДЖЕННЯ ТА ІНСТРУКЦІЇ ДЛЯ ВИКОРИСТАННЯ В МАЙБУТНЬОМУ.
Термін «електроінструмент» у попередженнях стосується електричного інструмента, що працює від електромережі (через шнур) або від акумулятора (без шнура).

1) Безпека робочої зони

a) **Робоче місце має бути чистим і гарно освітленим.** Неприбрана або погано освітлена робоча зона може стати причиною нещасного випадку.

b) **Не працюйте з інструментом у вибухонебезпечному середовищі, наприклад за наявності легкозаймистих рідин, газів або пилу.** Під час роботи інструмента утворюються іскри, від яких можуть зайнятися пил або випари.

c) **Дітям і спостерігачам заборонено перебувати поруч з електроінструментом, що працює.** Це може відволікати вас і призвести до втрати контролю.

2) Електробезпека

a) **Штепсельні вилки електроінструмента мають підходити до розеток. Заборонено модифікувати вилку будь-яким чином. Не використовуйте жодні перехідники для роботи із заземленими електроінструментами.** Використання штепселів і розеток, у які не вносилися зміни, зменшує ризик ураження електричним струмом.

b) **Уникайте контакту частин тіла із заземленими поверхнями, такими як труби, батареї, плити й холодильники.** У разі заземлення тіла збільшується ризик ураження електричним струмом.

c) **Не використовуйте газонокосарку під час дощу або у вологих умовах.** Це може збільшити ризик ураження електричним струмом.

d) **Поводьтесь обережно зі шнуром живлення. Ніколи не використовуйте шнур живлення для перенесення, перетягування або вимкнення інструмента. Бережіть шнур живлення від джерел тепла, мастил, гострих країв та рухомих частин.** Пошкоджені або заплутані шнури живлення підвищують ризик ураження електричним струмом.

e) **Під час роботи з електроінструментом надворі використовуйте подовжувач, призначений для зовнішніх робіт.** Використання подовжувача, призначеного для зовнішніх робіт, зменшує ризик ураження електричним струмом.

f) **Якщо роботи з інструментом у вологому середовищі не уникнути, скористайтеся вимикачем короткого замикання на землю (ВКЗЗ).** Використання ВКЗЗ зменшує ризик ураження електричним струмом.

3) Особиста безпека

a) **Під час роботи з інструментом будьте уважні, стежте за своїми діями та мисліть розсудливо. Не працюйте з електроінструментом, якщо ви втомлені або перебуваєте під дією наркотичних речовин, алкоголю чи ліків.** Навіть миттєва неуважність під час роботи з інструментом може призвести до серйозної травми.

b) **Використовуйте засоби особистого захисту. Завжди носіть засоби захисту очей.** Використання у відповідних умовах таких захисних засобів, як протипиловий респіратор, неслизьке захисне взуття, шолом-каска і навушники допоможе зменшити ризик травмування.

c) **Уникайте випадкового запуску інструмента. Перш ніж підключати електроінструмент до мережі живлення чи акумулятора, брати або переносити його, перевірте, чи встановлено перемикач у положення «вимкнено».** Якщо переносити електроінструмент, тримаючи палець на вимикачі, або підключати його до джерела живлення, коли вимикач перебуває в положенні «увімкнено», це може призвести до травмування.

d) **Перш ніж вмикати інструмент, слід зняти всі регулювальні клинці або гайкові ключі.** Якщо залишити такий ключ на рухомій частині інструмента, це може призвести до травмування.

e) **Не дотягуйтесь. Завжди міцно стійте на ногах і втримуйте рівновагу.** Це дає змогу краще керувати інструментом у разі виникнення непередбачуваних ситуацій.

f) **Одягайтеся належним чином. Не носіть вільного одягу або прикрас. Стежте за тим, щоб волосся**

та одяг не потрапили на рухомі частини. Вільний одяг, прикраси або довге волосся можуть потрапити в рухомі частини.

g) **Якщо пристрої обладнано системою видалення пилу, переконайтеся, що її правильно підключено і що ви використовуєте її належним чином.** Використання пристрою для збирання пилу може зменшити небезпеку, пов'язану з пилом.

h) **Не дозволяйте навичкам, отриманим після частого використання інструментів, змусити вас стати самовпевненими та ігнорувати принципи безпеки інструмента.** Недбала дія може спричинити серйозну травму протягом долі секунди.

4) Використання та догляд за машиною

a) **Не застосовуйте силу до інструмента. Використовуйте належний електроінструмент відповідно до потреби.** Правильно підібраний електроінструмент допоможе краще та безпечніше зробити роботу зі швидкістю, яка для нього передбачена.

b) **Не використовуйте інструмент, якщо вимикач не вмикає або не вимикає його.** Усі електроінструменти, якими неможливо керувати за допомогою перемикача, становлять небезпеку й підлягають ремонту.

c) **Перш ніж проводити будь-які регулювання, замінювати приладдя або перед зберіганням слід вийняти штепсель з джерела живлення та/або вийняти з інструмента акумулятор, якщо він знімний.** Такі запобіжні заходи безпеки зменшують ризик випадкового вмикання інструмента.

d) **Зберігайте інструменти, що не використовуються у недоступному для дітей місці та не дозволяйте особам, які не знайомі з інструментом або цими інструкціями, керувати ним.** Електроінструменти становлять небезпеку в руках недосвідчених користувачів.

e) **Обслуговуйте інструменти та приладдя. Перевіряйте їх на предмет розладнання чи блокування рухомих частин, а також будь-яких обставин, які можуть вплинути на роботу інструмента. У разі пошкодження електроінструмент слід здати в ремонт, перш ніж користуватися ним.** Часто нещасні випадки трапляються внаслідок неналежного технічного обслуговування інструментів.

f) **Тримайте різальні інструменти гострими й чистими.** Належним чином доглянуті різальні інструменти з гострими ріжучими краями рідше блокуються, та ними легше керувати.

g) **Користуйтесь електроінструментом, приладдям і насадками для інструмента згідно з цією інструкцією, зважаючи на робочі умови та роботу, яку слід виконати.** Використання електроінструмента не за призначенням може стати причиною виникнення небезпечних ситуацій.

h) **Підтримуйте ручки та захватні поверхні сухими, чистими, без жиру та бруду.** Слизькі ручки та захватні поверхні не дають змоги безпечно тримати та керувати інструментом у непередбачених ситуаціях.

5) ВИКОРИСТАННЯ АКУМУЛЯТОРНОГО ІНСТРУМЕНТА ТА ДОГЛЯД ЗА НИМ

a) **Заряджайте лише за допомогою зарядного пристрою, вказаного виробником.** Зарядний пристрій, який підходить для акумуляторів одного виду, може спричинити ризик пожежі у випадку його використання з іншим акумулятором.

b) **З інструментом слід використовувати лише призначені для нього акумуляторні батареї.** Використання будь-яких інших акумуляторних батарей може призвести до травми або пожежі.

c) **Коли батарея не використовується, її слід тримати окремо від металевих предметів – затискачів паперу, монет, ключів, цвяхів, шурупів та інших дрібних предметів, які можуть замкнути клеми.** Коротке замикання клем акумулятора може стати причиною опіків чи пожежі.

d) **У надто важких умовах експлуатації з акумулятора може витікати рідина; не доторкайтесь до неї. Якщо випадково ви все ж торкнулися її, слід промити це місце водою. Якщо рідина потрапила в очі, слід також звернутися до лікаря.** Рідина, яка виступає з акумулятора, може спричинити подразнення або опіки.

e) **Не використовуйте акумуляторну батарею або інструмент, які пошкоджено або змінено.** Пошкоджені або змінені батареї можуть мати непередбачувану поведінку, що може спричинити пожежу, вибух або ризик травмування.

f) **Не піддавайте акумуляторну батарею або інструмент дії вогню або високих температур.** Вогонь або температура вище 130°C може спричинити вибух.

g) **Дотримуйтесь усіх інструкцій щодо зарядження та не заряджайте акумуляторну батарею або інструмент за межами температурного діапазону, зазначеного в інструкціях.** Зарядження неналежним чином або при температурах за межами вказаного діапазону може пошкодити акумулятор і збільшити ризик виникнення пожежі.

6) Обслуговування

a) Обслуговування інструмента повинен виконувати кваліфікований ремонтник з використанням лише ідентичних запасних частин. Це забезпечить надійну роботу інструмента.

b) Ніколи не ремонтуйте пошкоджені акумулятори. Сервісне обслуговування акумуляторних батарей має виконувати лише виробник або авторизовані постачальники послуг.

ПОПЕРЕДЖЕННЯ ЩОДО БЕЗПЕКИ ВИКОРИСТАННЯ ТРИМЕРА ДЛЯ ПІДСТРИГАННЯ КРАЇВ ГАЗОНУ

- Не використовуйте інструмент у поганих погодних умовах, особливо якщо існує ризик блискавки. Це знижує ризик ураження блискавкою.
- Ретельно огляньте на наявність диких тварин територію, де використовуватиметься інструмент. Дикі тварини можуть бути поранені інструментом під час роботи.
- Ретельно огляньте ділянку, де буде використовуватись інструмент, і приберіть усе каміння, гілки, проводи, кістки та інші сторонні предмети. Відкинуті предмети можуть стати

причиною травмування.
- Перед використанням інструмента завжди візуально перевіряйте, чи ніж і його вузол не пошкоджено. Пошкоджені деталі підвищують ризик травмування.
- Захисні щитки мають бути встановлені на місці. Захисні щитки мають бути в робочому стані та правильно встановлені. Незакріплений, пошкоджений або неправильно функціонуючий захисний щиток може призвести до травмування.
- Оберігайте всі охолоджувальні повітрозабірники від засмічення. Заблоковані повітрозабірники та сміття можуть призвести до перегріву або ризику пожежі.
- Використовуйте засоби захисту органів зору та слуху. Відповідне захисне спорядження зменшить небезпеку травмування.
- Під час роботи з інструментом завжди носіть нековзне та захисне взуття. Не користуйтесь інструментом босоніж або у відкритих сандалях. Це знижує ймовірність травмування ніг у результаті контакту з ножами або лісками, що рухаються.
- Під час роботи з машиною завжди носіть такий одяг, як штани, що закривають ноги оператора. Контакт із рухомим ножем або ліскою може спричинити травмування.
- Під час роботи з інструментом тримайте сторонніх осіб подалі. Відкидання сміття може призвести до серйозних травм.
- Не працюйте з інструментом вище рівня талії. Це допомагає запобігти ненавмисному контакту ножа і дає змогу краще контролювати інструмент у непередбачених ситуаціях.
- Будьте обережні під час роботи з машиною на мокрій траві. Ходіть, не біжіть. Це знижує ризик ковзання та падіння, що може призвести до травми.
- Не використовуйте інструмент на надто крутих схилах. Це знижує ризик втрати контролю, ковзання та падіння, що може призвести до травми.
- Під час роботи на схилах завжди стежте за своєю поставою, завжди працюйте поперек схилу, а не вгору чи вниз і будьте надзвичайно обережні, змінюючи напрямок. Це знижує ризик втрати контролю, ковзання та падіння, що може призвести до травми.
- Тримайте всі електричні шнури та кабелі подалі від зони різання. Під час роботи електричні шнури або кабелі можуть заховатись у живоплоті або кущах і випадково порізатись або пошкодитись ліскою або ножем.
- Тримайте всі частини тіла якнайдалі від рухомого ножа або ліски тримера. Не видаляйте матеріал із машини, доки вона не буде відключена від джерела живлення. Рухомий ніж або ліска тримера можуть призвести до серйозних травм.
- Переносьте інструмент у вимкненому стані та подалі від тіла. Правильне поводження з інструментом зменшить імовірність випадкового контакту з рухомим ножем або ліскою.
- Використовуйте тільки змінні ріжучі головки, ножі або ліски тримера, вказані виробником. Не замінюйте ножі або ліску тримера на металеві дроти або леза. Використання невідповідних запасних частин може спричинити втрату контролю, поломку та травми.

ПОПЕРЕДЖЕННЯ ЩОДО БЕЗПЕКИ ВИКОРИСТАННЯ ТРИМЕРА ДЛЯ ТРАВИ

- Не використовуйте інструмент у поганих погодних умовах, особливо якщо існує ризик блискавки. Це знижує ризик ураження блискавкою.
- Ретельно огляньте на наявність диких тварин територію, де використовуватиметься інструмент. Дикі тварини можуть бути поранені інструментом під час роботи.
- **Ретельно огляньте ділянку, де буде використовуватись інструмент, і приберіть усе каміння, гілки, проводи, кістки та інші сторонні предмети.** Відкинуті предмети можуть стати причиною травмування.
- **Перед використанням інструмента завжди візуально перевіряйте, чи ніж або лезо та їхні вузли не пошкоджено.** Пошкоджені деталі підвищують ризик травмування.
- **Дотримуйтесь інструкцій із заміни аксесуарів.** Неправильно затягнуті гайки або болти кріплення леза можуть пошкодити лезо, або призвести до його від'єднання.
- **Використовуйте засоби захисту очей, вух, голови та рук.** Належне захисне спорядження знизить ризик отримання травм від уламків, що розлітаються, або випадкового контакту з ліскою або лезом.
- **Під час роботи з інструментом завжди носіть нековзне та захисне взуття. Не користуйтесь інструментом босоніж або у відкритих сандалях.** Це знижує ймовірність травмування ніг у результаті контакту з ножами або лісками, що рухаються.
- **Під час експлуатації інструмент завжди носіть довгі штани.** Відкриті ділянки шкіри підвищують імовірність травмування від предметів, що відкидаються.
- **Під час роботи з інструментом тримайте сторонніх осіб подалі.** Відкидання сміття може призвести до серйозних травм.
- **Під час роботи з інструментом завжди тримайте його обома руками.** Тримаючи інструмент обома руками, ви уникнете втрати контролю.
- **Тримайте інструмент лише за ізольовані захватні поверхні, оскільки ріжуча ліска або лезо можуть торкнутися прихованої проводки.** Контакт ріжучої ліски або лез із дротом під напругою призводить до появи напруги в металевих частинах інструмента, що може призвести до ураження користувача електричним струмом.
- **Завжди міцно стійте на ногах і керуйте інструментом лише стоячи на землі.** Слизькі або нестійкі поверхні можуть призвести до втрати рівноваги або контролю над інструментом.
- **Не використовуйте інструмент на надто крутих схилах.** Це знижує ризик втрати контролю, ковзання та падіння, що може призвести до травми.
- **Під час роботи на схилах завжди стежте за своєю поставою, завжди працюйте поперек схилу, а не вгору чи вниз і будьте надзвичайно обережні, змінюючи напрямок.** Це знижує ризик втрати контролю, ковзання та падіння, що може призвести до травми.
- **Тримайте всі частини тіла на відстані від ножа, ліски або леза під час роботи інструмента. Перш ніж запускати інструмент, переконайтеся, що ніж, ліска чи лезо ні з чим не стикаються.** Миттєва неуважність під час роботи з інструментом може призвести до травмування вас чи інших людей.

- **Не працюйте з інструментом вище рівня талії.** Це допомагає запобігти ненавмисному контакту ножа або леза і дає змогу краще контролювати інструмент у непередбачених ситуаціях.
- **Під час обрізання кущів або саджанців, які перебувають під напругою, будьте готові до відскоку.** Коли натяг деревних волокон слабшає, кущ або молоде дерево може вдарити оператора та/або вивести інструмент із-під контролю.
- **Будьте надзвичайно обережними під час обрізання кущів та молодих дерев.** Тонкий матеріал може зачепитися за лезо та бути відкинутим до вас або вивести вас із рівноваги.
- **Зберігайте контроль над інструментом і не торкайтеся ножів, ліски або лез та інших небезпечних частин, що рухаються, поки вони перебувають у русі.** Це знижує ризик травмування від рухомих частин.
- **Переносьте інструмент у вимкненому стані та подалі від тіла.** Правильне поводження з інструментом зменшить імовірність випадкового контакту з рухомим ножем, ліскою або лезом.
- **Використовуйте тільки змінні ножі, ліски, ріжучі голівки та леза, вказані виробником.** Використання невідповідних запасних частин може збільшити ризик поломки та травмування.
- **Під час видалення застряглого матеріалу або обслуговування інструмента переконайтеся, що вимикач вимкнено, а акумулятор вийнято.** Непередбачений запуск інструмента під час видалення застряглого матеріалу або обслуговування може призвести до серйозної травми.

ЗБЕРЕЖІТЬ ЦЮ ІНСТРУКЦІЮ!

АКУМУЛЯТОРИ

- **Акумулятор, який постачається в комплекті, частково заряджений** (повністю зарядіть акумулятор у зарядному пристрої перед першим використанням свого електроінструмента, щоб забезпечити повну потужність акумулятора)
- **Використовуйте з інструментом тільки такі акумулятори і зарядні пристрої**
- Акумулятор SKIL: BR1*31****
- Зарядний пристрій SKIL: CR1*31****
- Не використовуйте пошкоджений акумулятор; його потрібно замінити
- Не розбирайте акумулятор
- Виключіть можливість потрапляння дощу на інструмент або акумулятор
- Допустима температура навколишнього середовища (інструмент/зарядний пристрій/акумулятор):
  - під час зарядження 4 - 40°C
  - під час роботи –20 - +50°C
  - під час зберігання –20...+50°C

ПОЯСНЕННЯ СИМВОЛІВ НА ІНСТРУМЕНТІ/АКУМУЛЯТОРІ

③ Перед використанням прочитайте інструкцію з використання
④ Акумулятори можуть вибухнути в разі потрапляння у вогонь, тому в жодному разі не спалюйте акумулятори
⑤ Зберігайте інструмент/зарядний пристрій/акумулятор при температурі не більше 50°C
⑥ Зверніть увагу на ризик травмування, спричиненого уламками, що розлітаються
⑦ Надягайте захисні окуляри та засоби захисту органів слуху
⑧ Не підпускайте сторонніх осіб
⑨ Не викидайте електроінструмент і батареї разом зі звичайним сміттям
⑩ Від‘єднайте акумулятор перед обслуговуванням
⑪ Відстань між інструментом і сторонніми спостерігачами має бути не менше 15 м
⑫ Не використовуйте металеві леза

ВИКОРИСТАННЯ

- Інструкція зі збирання ⑭
  - закріпіть захисний кожух H, як показано на рисунку, за допомогою 2 гвинтів
  - **! ніколи не використовуйте машину без захисного кожуха H**
  - використовуйте квітковий щиток F
  - встановіть напрямний тримач B, як показано на малюнку
- Зарядження акумулятора
  - **! ознайомтеся з попередженнями та інструкціями з техніки безпеки, які надаються із зарядним пристроєм**
- Зняття/встановлення акумулятора ②
- Вмикання/вимикання ⑮
  - увімкніть машину, спочатку натиснувши ручку A (= аварійний вимикач, який не можна вимкнути), а потім потягнувши за тригер N
  - вимкніть машину, відпустивши тригер N
  - **! після вимкнення машини ріжуча ліска продовжує обертатися протягом кількох секунд**
  - дочекайтеся припинення обертання ліски перед повторним увімкненням
  - **! не вмикайте та не вимикайте швидко**
- Індикатор рівня заряду акумулятора ⑬
  - натисніть кнопку індикатора рівня заряду акумулятора Q, щоб побачити поточний рівень заряду ⑬a
  - **! якщо після натискання кнопки Q ⑬b починає блимати індикатор найнижчого рівня заряду акумулятора, то акумулятор розряджено**
  - **! коли 2 рівні індикатора заряду акумулятора починають блимати після натискання кнопки Q ⑬c, акумулятор перебуває за межами допустимого діапазону робочих температур**
- Захист акумулятора
  Інструмент раптово вимикається або його не можна увімкнути, коли
  - **навантаження занадто високе** -- > приберіть навантаження і перезапустіть
  - **температура акумулятора не перебуває в допустимому діапазоні робочих температур від -20 до +50°C** -> 2 рівні індикатора заряду акумулятора починають блимати під час натискання кнопки Q ⑬c; зачекайте, доки акумулятор не повернеться в допустимий діапазон робочих температур
  - **акумулятор майже розряджений (для захисту від глибокого розряду)** --> низький рівень заряду акумулятора або блимання низького рівня заряду акумулятора ⑬b показано індикатором рівня

заряду акумулятора під час натискання кнопки Q; зарядіть акумулятор

! **не продовжуйте натискати перемикач on/off після автоматичного вимкнення інструмента; акумулятор може бути пошкоджений**

- Налаштування положення напрямної рукоятки ⑯
  - Натисніть на ручку регулювання напрямної рукоятки M
  - Поверніть напрямну рукоятку B в потрібне положення
  - Відпустіть ручку регулювання напрямної рукоятки M

  ! **Напрямна рукоятка не може виходити за позначку на корпусі під час регулювання**
- Налаштування довжини трубки ⑰
- Налаштування орієнтації головної рукоятки Y ⑱
  - закріпіть нижню частину корпусу та обмежувач ходу H на місці (ногою або рукою)
  - потягніть вгору по телескопічній трубці K і поверніть за годинниковою стрілкою на 90 градусів
  - відпустіть, і трубка автоматично заблокується в режимі обрізання кромки
- Налаштування функції повороту ⑲
  - встановити кут труби згідно
    1. вільно стоячому зберіганню
    2. косінню у вузьких просторах
    3. звичайному косінню
    4. косінню під низькими об'єктами
    5. функції окантовки
- Використання квіткового щитка ⑳

  Використовуйте квітковий щиток для захисту цінних рослин від випадкового зрізання
  - складіть квітковий щиток F донизу

  Знімайте квітковий щиток для функції окантовки або для косіння за важких умов
  - складіть квітковий щиток F догори
- Налаштування машини для обрізки
  - установіть довжину трубки L ⑰
  - установіть орієнтацію головної рукоятки в положення обрізки ⑱
  - використовуйте положення повороту 2, 3 або 4 ⑲
  - використовуйте квітковий щиток F ⑳
- Налаштування машини для обрізки кромки
  - установіть довжину трубки L ⑰
  - установіть орієнтацію головної рукоятки в положення обрізки кромки ⑱
  - використовуйте положення повороту 5 ⑲
  - від'єднайте квітковий щиток F ⑳
  - під час обрізки кромки спирайте машину на колесо окантовки G ㉒
- Підрізання

  ! **приберіть з газону камені, уламки й інші сторонні предмети**

  ! **починайте підрізати тільки тоді, коли машина набере повну швидкість**
  - зрізайте довгу траву шарами (завжди починайте згори)
  - обрізайте лише кінчиком ріжучої ліски
  - не зрізуйте вологу або мокру траву
  - не допускайте засмічення котушки скошеною травою (не робіть різких рухів)
  - Не перевантажуйте машину
  - акуратно обрізайте навколо дерев і кущів, щоб вони не контактували з ріжучою ліскою
  - тримайте машину подалі від твердих предметів, щоб захистити ріжучу ліску від надмірного зносу
  - пам'ятайте про силу віддачі, що виникає в разі дотику до твердих предметів
- Як тримати й направляти машину ㉑ ㉒
  - для косіння довгої трави повільно рухайте машину справа наліво та навпаки
  - для підрізання коротшої трави нахиліть машину, як показано на рисунку
  - для повного контролю над машиною завжди тримайте її міцно двома руками
  - зберігайте стійке робоче положення
  - завжди тримайте машину подалі від себе
  - під час обрізки кромки спирайте машину на колесо окантовки G ㉒
- Підрізання за допомогою жилок

  Ліска автоматично подається під час вмикання або вимикання машини
  - ліска буде звільнена і відрізана до потрібної довжини лезом E для обрізання ліски

  ! **будьте обережні, щоб не поранитися лезом для обрізання ліски E**
- Подавання ліски вручну ㉓
  - вимкніть машину й вийміть акумулятор
  - потягніть ліску та продовжуйте тягнути, потім натисніть і відпустіть кнопку подачі ліски U
  - після подачі ліски завжди повертайте машину в нормальне робоче положення перед увімкненням
  - регулярно намотуйте жилки, щоб забезпечити повний різальний цикл
  - при холостому ході двигуна різальні жилки зношуються або ламаються; перемотайте котушку або замініть котушкову систему
- Перемотування котушки ㉕

  У разі, якщо різальна ліска не виходить з отвору котушки W

  ! **завжди вимикайте машину й виймайте акумулятор**
  - зніміть кришку котушки R і вийміть котушку T з тримача котушки V
  - відігніть кінець ріжучої ліски й зачепити її в отвір для намотування S
  - рівномірно, пошарово й туго перемотайте різальну жилку у напрямку стрілки
  - вставте різальну ліску в паз для ліски X і переконайтеся, що вона правильно стала на місце (залиште ліску достатньої довжини)
  - протягніть різальну ліску через отвір тримача котушки W перед установленням перемотаної котушки в тримач котушки V

  ! **переконайтеся, що котушка надійно закріплена, потім витягніть різальну ліску через паз X**
  - установіть кришку котушки R
- Заміна котушки ㉕

  ! **завжди вимикайте машину й виймайте акумулятор**
  - зніміть стару котушку і встановіть нову котушку, як показано на малюнку
  - використовуйте для цієї машини тільки котушку SKIL TBD (**пошкодження внаслідок використання сторонніх котушок не покривається гарантією**)

- замінивши котушку, випробуйте машину протягом однієї хвилини без навантаження, щоб переконатися, що вона працює правильно

! переконайтеся, що машину вимкнено, коли встановлюєте акумулятор

ДОГЛЯД / ОБСЛУГОВУВАННЯ

- завжди вимикайте інструмент, виймайте акумулятор і перевіряйте, чи всі рухомі частини повністю зупинилися
- Завжди тримайте машину в чистоті (особливо вентиляційні отвори D ②)
  - Очистьте машину вологою ганчіркою (не використовуйте мийні засоби або розчинники)
  - очищайте лісковий ніж E ② і захисний кожух H ② після кожного використання
  - регулярно очищуйте вентиляційні отвори D ② за допомогою щітки або стисненого повітря
- Регулярно перевіряйте стан ріжучої головки та затягування гайок, болтів і гвинтів
- Регулярно перевіряйте наявність зношених або пошкоджених компонентів та за необхідності ремонтуйте/замінюйте їх
- Зберігання
  Спосіб зберігання ㉔
  - надійно закріпіть рейку для зберігання на стіні C за допомогою 2 шурупів (не входять у комплект), вирівнявши її по горизонталі
- Якщо інструмент вийде з ладу, незважаючи на ретельні процедури виробництва та випробувань, ремонт повинен бути здійснений у центрі післяпродажного обслуговування електроінструментів SKIL
  - Надішліть інструмент в нерозібраному вигляді разом з підтвердженням покупки до свого дилера або найближчої станції технічного обслуговування SKIL (адреси, а також схема для обслуговування інструмента перелічені на сайті www.skil.com)
- Візьміть до відома, що ушкодження внаслідок перевантаження або неналежного поводження з виробом не будуть включені в гарантію (умови гарантії SKIL див. на сайті www.skil.com або довідайтеся в дилера у своєму регіоні)

УСУНЕННЯ НЕСПРАВНОСТЕЙ

- Нижче наведено перелік несправностей, їх можливих причин і коригувальних дій (якщо за їх допомогою вирішити проблему не вдається, зверніться до дилера або у сервісний центр)

  ! У разі електричної або механічної несправності негайно вимкніть інструмент і вийміть акумулятор

★ Інструмент не працює
- розряджений акумулятор -> зарядіть акумулятор
- гарячий акумулятор -> дайте акумулятору охолонути
- внутрішня несправність -> зверніться до дилера/сервісної станції

★ Інструмент працює з перебоями
- пошкоджено внутрішню проводку -> зверніться до дилера/сервісної станції
- несправний перемикач увімкнення/вимкнення -> зверніться до дилера/сервісної станції

★ Інструмент ненормально вібрує
- трава занадто висока -> скошуйте поетапно

★ Інструмент не ріже
- ліска занадто коротка/обірвана -> подайте ліску вручну

★ Неможливо подати ліску
- котушка пуста -> перевірте котушку; перемотуйте за необхідності
- ліска заплуталася всередині котушки -> перевірте котушку; перемотайте за необхідності

★ Ліска не відрізана на правильну довжину -> зніміть кришку з ріжучого леза

★ Ліска постійно обривається
- ліска заплуталася всередині котушки -> перевірте котушку; перемотайте за необхідності
- неправильне використання тримера -> підстригайте тільки кінчиком ліски; уникайте каміння, стін та інших твердих предметів; регулярно подавайте ліску

ОХОРОНА ДОВКІЛЛЯ

Тільки для країн ЄС

- **Не викидайте електроінструмент, аксесуари та упаковку разом зі звичайним сміттям**
  - відповідно до європейської директиви 2012/19/ЄС щодо утилізації старих електричних та електронних приладів, згідно з місцевим законодавством, електроінструмент, який перебував в експлуатації, має бути утилізований окремо, безпечним для довкілля шляхом
  - символ ⑨ нагадуватиме вам про це, коли виникне необхідність в утилізації

  ! перед тим як позбутись акумулятора: заклейте грубою клейкою стрічкою клеми, щоб запобігти короткому замиканню

ШУМ / ВІБРАЦІЯ

- 0**231**
  Рівень звукового тиску цього інструмента, який вимірюється відповідно до EN 62841, становить 67 дБ(A) (похибка K = 3 дБ), рівень звукової потужності 86 дБ(A) (похибка K = 5,2 дБ), а рівень вібрації 4,97 м/с^2 (тривісна векторна сума; похибка K = 1,5 м/с^2)
- **0241**
  Рівень звукового тиску цього інструмента, який вимірюється відповідно до EN 62841, становить 71 дБ(A) (похибка K = 3 дБ), рівень звукової потужності 90 дБ(A) (похибка K = 3 дБ), а рівень вібрації < 2,5 м/с^2 (тривісна векторна сума; похибка K = 1,5 м/с^2)
- Рівень вібрації було виміряно згідно зі стандартизованим випробуванням, що міститься в EN 62841; ця характеристика може використовуватися для порівняння одного інструмента з іншим, а також для попередньої оцінки впливу вібрації під час застосування інструмента для вказаних цілей
  - у разі використання інструмента в інших цілях або з іншими/несправними допоміжними пристосуваннями рівень впливу вібрації може значно **підвищуватися**
  - у періоди, коли інструмент вимкнений або функціонує без фактичного виконання роботи, рівень впливу вібрації може значно **знижуватися**

  ! захищайте себе від впливу вібрації,

підтримуючи інструмент і його допоміжні пристосування в справному стані, підтримуючи руки в теплі, а також правильно організовуючи свій робочий процес

GR

Επαναφορτιζόμενο χορτοκοπτικό μεσηνέζας 0231/0241

ΕΙΣΑΓΩΓΗ

- Χρησιμοποιείται ως χορτοκοπτικό ή ως μηχανή φινιρίσματος, όπου δεν φτάνετε με χλοοκοπτική μηχανή
- Βεβαιωθείτε ότι η συσκευασία περιέχει όλα τα εξαρτήματα που απεικονίζονται στο σχέδιο ②
- Όταν κάποια εξαρτήματα λείπουν ή έχουν φθορές, παρακαλούμε επικοινωνήστε με τον αντιπρόσωπό σας
- **Διαβάστε προσεκτικά τις οδηγίες πριν από τη χρήση και φυλάξτε τις για μελλοντική αναφορά** ③
- **Δώστε ιδιαίτερη προσοχή στις οδηγίες ασφαλείας και στις προειδοποιήσεις - η μη τήρηση αυτών των οδηγιών και προειδοποιήσεων θα μπορούσε να προκαλέσει σοβαρές σωματικές βλάβες**

ΤΕΧΝΙΚΑ ΧΑΡΑΚΤΗΡΙΣΤΙΚΑ ①

ΜΕΡΗ ΤΟΥ ΠΡΟΪΟΝΤΟΣ ②

A Διακόπτης ασφαλείας
B Λαβή οδήγησης
C Ράγα αποθήκευσης
D Σχισμές εξαερισμού
E Λάμα κοπής μεσινέζας
F Προφυλακτήρας για άνθη
G Τροχός κοπής άκρων
H Προφυλακτήρας κοπτικού
J Περιστρεφόμενο κουμπί
K Τηλεσκοπικός βραχίονας
L Χιτώνιο ασφάλισης
M Κουμπί ρύθμισης χειρολαβής οδηγού
N Διακόπτης-σκανδάλης
P Γάντζος εύκολης αποθήκευσης
Q Κουμπί ένδειξης κατάστασης μπαταρίας
R Κάλυμμα καρουλιού
S Οπή περιέλιξης
T Καρούλι
U Πλήκτρο τροφοδοσίας μεσινέζας
V Υποδοχή καρουλιού
W Οπή υποδοχής καρουλιού
X Σχισμή
Y Κύρια λαβή

ΑΣΦΑΛΕΙΑ

Γενικές προειδοποιήσεις για την ασφάλεια του μηχανήματος

⚠ **Μελετήστε όλες τις προειδοποιήσεις ασφάλειας, τις οδηγίες, τις εικόνες και τις προδιαγραφές που συνοδεύουν αυτή τη μηχανή.** Εάν δεν τηρηθούν όλες οι οδηγίες που αναφέρονται παρακάτω, μπορεί να προκληθεί ηλεκτροπληξία, πυρκαγιά και/ή σοβαρός τραυματισμός.

ΦΥΛΑΞΤΕ ΟΛΕΣ ΤΙΣ ΠΡΟΕΙΔΟΠΟΙΗΣΕΙΣ ΚΑΙ ΤΙΣ ΟΔΗΓΙΕΣ ΓΙΑ ΜΕΛΛΟΝΤΙΚΗ ΑΝΑΦΟΡΑ.

Ο όρος "μηχανή" στις προειδοποιήσεις αναφέρεται στη μηχανή σας που λειτουργεί με ρεύμα (ενσύρματη) ή μπαταρία (ασύρματη).

1) Ασφάλεια στο χώρο εργασίας

a) **Διατηρείτε το χώρο εργασίας καθαρό και καλά φωτισμένο.** Οι ακατάστατοι χώροι και οι χώροι με κακό φωτισμό ενισχύουν την πιθανότητα ατυχημάτων.

b) **Μην χρησιμοποιείτε μηχανές σε εκρηκτικές ατμόσφαιρες, για παράδειγμα, παρουσία εύφλεκτων υγρών, αερίων ή σκόνης.** Οι μηχανές δημιουργούν σπινθήρες που μπορεί να αναφλέξουν σκόνη ή αναθυμιάσεις.

c) **Διατηρείτε τα παιδιά και τους παρευρισκόμενους μακριά, όταν χρησιμοποιείτε τη μηχανή.** Εάν κάτι αποσπάσει την προσοχή σας, μπορεί να χάσετε τον έλεγχο.

2) Ηλεκτρική ασφάλεια

a) **Το φις της μηχανής πρέπει να ταιριάζει στην πρίζα. Μην τροποποιήσετε ποτέ και με κανέναν τρόπο το φις. Μην χρησιμοποιείτε κανενός είδους προσαρμογείς πριζών με γειωμένες μηχανές.** Τα μη τροποποιημένα φις και οι κατάλληλες πρίζες μειώνουν τον κίνδυνο ηλεκτροπληξίας.

b) **Αποφεύγετε την επαφή με γειωμένες επιφάνειες, όπως σωλήνες, θερμαντικά σώματα, εστίες και ψυγεία.** Υπάρχει αυξημένος κίνδυνος ηλεκτροπληξίας όταν το σώμα σας είναι γειωμένο.

c) **Μην χρησιμοποιείτε το χλοοκοπτικό υπό βροχή ή υγρές συνθήκες.** Αυτό μπορεί να αυξήσει τον κίνδυνο ηλεκτροπληξίας.

d) **Μην κακομεταχειρίζεστε το καλώδιο. Μην χρησιμοποιείτε ποτέ το καλώδιο για να μεταφέρετε, να τραβήξετε ή να αποσυνδέσετε τη μηχανή από την πρίζα. Διατηρείτε το καλώδιο μακριά από θερμότητα, λάδια, αιχμηρές γωνίες ή κινούμενα εξαρτήματα.** Τα κατεστραμμένα ή μπλεγμένα καλώδια αυξάνουν τον κίνδυνο ηλεκτροπληξίας.

e) **Όταν χρησιμοποιείτε μια μηχανή σε εξωτερικό χώρο, χρησιμοποιείτε καλώδιο προέκτασης κατάλληλο για χρήση σε εξωτερικούς χώρους.** Τα καλώδια που είναι κατάλληλα για εξωτερικούς χώρους περιορίζουν τον κίνδυνο ηλεκτροπληξίας.

f) **Εφόσον δεν μπορείτε να αποφύγετε τη χρήση της μηχανής σε περιοχή με υγρασία, χρησιμοποιείτε τροφοδοσία με διακόπτη κυκλώματος βλάβης γείωσης (GFCI).** Η χρήση ενός διακόπτη κυκλώματος βλάβης γείωσης περιορίζει τον κίνδυνο ηλεκτροπληξίας.

3) Προσωπική ασφάλεια

a) **Να βρίσκεστε πάντα σε εγρήγορση, να προσέχετε τι κάνετε και να εφαρμόζετε κοινή λογική όταν χρησιμοποιείτε μηχανή. Μην χρησιμοποιείτε καμία μηχανή όταν είστε κουρασμένοι ή υπό την επήρεια ναρκωτικών, αλκοόλ ή φαρμάκων.** Μια στιγμή απροσεξίας κατά τη χρήση μηχανών μπορεί να οδηγήσει σε σοβαρό τραυματισμό.

b) **Χρησιμοποιείτε μέσα ατομικής προστασίας. Φοράτε πάντα προστατευτικά για τα μάτια.** Η χρήση των κατάλληλων μέσων ατομικής προστασίας, όπως, μάσκας προστασίας από τη σκόνη,

αντιολισθητικών παπουτσιών ασφαλείας, κράνους ή ωτοασπίδων, μειώνει τον κίνδυνο τραυματισμού.

c) **Λαμβάνετε μέτρα για να μην ενεργοποιηθεί κατά λάθος η συσκευή. Βεβαιώνεστε ότι ο διακόπτης βρίσκεται στη θέση απενεργοποίησης προτού συνδέσετε τη μηχανή στην παροχή ρεύματος ή/και στη συστοιχία μπαταριών, ή όταν σηκώνετε ή μεταφέρετε τη μηχανή.** Μην μεταφέρετε μηχανές έχοντας το δάκτυλο πάνω στο διακόπτη και μην τις συνδέετε στην παροχή ρεύματος με ενεργοποιημένο το διακόπτη, διότι αυξάνεται ο κίνδυνος ατυχήματος.

d) **Προτού ενεργοποιήσετε τη μηχανή, απομακρύνετε κάθε εργαλείο ή κλειδί ρύθμισης.** Εάν το εργαλείο ή το κλειδί ρύθμισης παραμείνει επάνω στο περιστρεφόμενο μέρος της μηχανής, μπορεί να προκληθεί τραυματισμός.

e) **Μην τεντώνεστε υπερβολικά για να πραγματοποιήσετε την εργασία. Πατάτε πάντα σταθερά και διατηρείτε την ισορροπία σας.** Έτσι θα ελέγχετε καλύτερα τη μηχανή, σε περίπτωση απροσδόκητων καταστάσεων.

f) **Φοράτε κατάλληλα ρούχα. Μην φοράτε φαρδιά ρούχα ή κοσμήματα. Διατηρείτε τα μαλλιά και τα ρούχα σας μακριά από κινούμενα μέρη.** Τα φαρδιά ρούχα, τα κοσμήματα ή τα μακριά μαλλιά ενδέχεται να εμπλακούν σε κινούμενα μέρη.

g) **Εάν υπάρχει δυνατότητα σύνδεσης συσκευών απομάκρυνσης και συλλογής σκόνης, βεβαιωθείτε ότι αυτές οι συσκευές έχουν συνδεθεί και χρησιμοποιούνται σωστά.** Αυτές οι συσκευές μπορούν να περιορίσουν τους κίνδυνους που σχετίζονται με τη σκόνη.

h) **Ακόμα κι εάν χρησιμοποιείτε συχνά μηχανές, μην εφησυχάζετε και μην παραβλέπετε τις βασικές αρχές ασφαλείας.** Μια στιγμή απροσεξίας μπορεί να οδηγήσει σε σοβαρό τραυματισμό.

4) Χρήση και φροντίδα του μηχανήματος

a) **Μην πιέζετε το μηχάνημα. Χρησιμοποιήστε τη σωστή μηχανή για την εκάστοτε εργασία.** Η εργασία θα πραγματοποιηθεί καλύτερα και ασφαλέστερα εάν χρησιμοποιηθεί η κατάλληλη μηχανή και στην ταχύτητα για την οποία έχει σχεδιαστεί.

b) **Μην χρησιμοποιείτε τη μηχανή εάν δεν μπορείτε να την ενεργοποιήσετε και να την απενεργοποιήσετε από το διακόπτη.** Οποιαδήποτε μηχανή δεν μπορεί να ελεγχθεί με το διακόπτη είναι επικίνδυνη και πρέπει να επισκευαστεί.

c) **Αποσυνδέετε το φις από την πηγή ρεύματος και/ή αφαιρέστε τη συστοιχία μπαταριών, εφόσον είναι αποσπώμενη, από τη μηχανή προτού κάνετε οποιαδήποτε ρύθμιση, αλλάξετε παρελκόμενα ή αποθηκεύσετε τη μηχανή.** Αυτά τα προληπτικά μέτρα ασφαλείας μειώνουν τον κίνδυνο ακούσιας εκκίνησης της μηχανής.

d) **Εφόσον δεν τη χρησιμοποιείτε, αποθηκεύετε τη μηχανή σε σημείο όπου δεν έχουν πρόσβαση τα παιδιά και μην επιτρέπετε σε άτομα που δεν είναι εξοικειωμένα με αυτήν ή με αυτές τις οδηγίες να τη χρησιμοποιήσουν.** Οι μηχανές είναι επικίνδυνες στα χέρια ατόμων που δεν έχουν εκπαιδευτεί στη χρήση τους.

e) **Συντήρηση μηχανών και παρελκόμενων. Ελέγχετε για κακή ευθυγράμμιση ή εμπλοκή των κινούμενων εξαρτημάτων, για σπασμένα εξαρτήματα και για κάθε άλλη κατάσταση που μπορεί να επηρεάσει τη λειτουργία της μηχανής. Σε περίπτωση ζημιάς, επισκευάστε τη μηχανή πριν από τη χρήση.** Πολλά ατυχήματα προκαλούνται εξαιτίας πλημμελώς συντηρημένων μηχανών.

f) **Διατηρείτε τις μηχανές κοπής κοφτερές και καθαρές.** Οι μηχανές κοπής που συντηρούνται σωστά και διαθέτουν αιχμηρές κόψεις είναι λιγότερο πιθανό να μπλοκάρουν, ενώ είναι ευκολότερες στο χειρισμό.

g) **Χρησιμοποιείτε τη μηχανή, τα παρελκόμενα, τις μύτες, κτλ., σύμφωνα με αυτές τις οδηγίες, λαμβάνοντας υπόψη τις συνθήκες εργασίας και την προς εκτέλεση εργασία.** Η χρήση της μηχανής για σκοπούς διαφορετικούς από τους προβλεπόμενους μπορεί να οδηγήσει σε επικίνδυνες καταστάσεις.

h) **Διατηρείτε τις λαβές και τις επιφάνειες συγκράτησης στεγνές και καθαρές, χωρίς λάδια και γράσα.** Εάν οι λαβές και οι επιφάνειες συγκράτησης είναι ολισθηρές δεν θα μπορέσετε να χειριστείτε με ασφάλεια τη μηχανή, ούτε θα μπορέσετε να την ελέγξετε σε περίπτωση που προκύψει κάποια απροσδόκητη κατάσταση.

5) Χρήση και φροντίδα μηχανών μπαταρίας

a) **Επαναφορτίζετε το ηλεκτρικό εργαλείο μόνο με το φορτιστή που έχει καθορίσει ο κατασκευαστής.** Οι φορτιστές που είναι κατάλληλοι για έναν συγκεκριμένο τύπο συστοιχίας μπαταριών μπορεί να προκαλέσουν πυρκαγιά εάν χρησιμοποιηθούν για κάποιον άλλον τύπο.

b) **Χρησιμοποιείτε τη μηχανή μόνο με τις συστοιχίες μπαταριών που προορίζονται ειδικά για αυτήν.** Εάν χρησιμοποιηθεί οποιαδήποτε άλλη συστοιχία μπαταριών, μπορεί να προκληθεί τραυματισμός και πυρκαγιά.

c) **Όταν η συστοιχία μπαταριών δεν χρησιμοποιείται, φυλάσσετέ την μακριά από μεταλλικά αντικείμενα, όπως, συνδετήρες, κέρματα, κλειδιά, καρφιά, βίδες ή άλλα μικρά μεταλλικά αντικείμενα, τα οποία μπορεί να δημιουργήσουν σύνδεση μεταξύ των ακροδεκτών.** Το βραχυκύκλωμα των ακροδεκτών της συστοιχίας μπαταριών μεταξύ τους ενδέχεται να προκαλέσει εγκαύματα ή πυρκαγιά.

d) **Σε συνθήκες κακής χρήσης, μπορεί να διαρρεύσει υγρό από τη συστοιχία μπαταριών. Αποφύγετε την επαφή με αυτό. Σε περίπτωση τυχαίας επαφής, ξεπλύνετε καλά με νερό. Εάν το υγρό έρθει σε επαφή με τα μάτια, αναζητήστε επιπλέον ιατρική βοήθεια.** Το υγρό που διαρρέει από τη συστοιχία μπαταριών μπορεί να προκαλέσει ερεθισμό ή εγκαύματα.

e) **Μην χρησιμοποιείτε τη συστοιχία μπαταριών ή τη μηχανή εάν έχουν υποστεί ζημιά ή έχουν τροποποιηθεί.** Οι συστοιχίες μπαταριών που έχουν υποστεί ζημιά ή έχουν τροποποιηθεί μπορεί να έχουν απρόβλεπτη συμπεριφορά και να προκαλέσουν πυρκαγιά, έκρηξη ή τραυματισμό.

f) **Μην εκθέτετε τη συστοιχία μπαταριών ή τη μηχανή σε φωτιά ή υπερβολικά υψηλές θερμοκρασίες.** Η έκθεση σε φωτιά ή θερμοκρασία πάνω από 130°C μπορεί να προκαλέσει έκρηξη.

g) **Τηρείτε όλες τις οδηγίες φόρτισης και μη**

φορτίζετε τη συστοιχία μπαταριών ή τη μηχανή εκτός του εύρους θερμοκρασίας που καθορίζεται στις οδηγίες. Εάν η φόρτιση δε γίνει σωστά ή πραγματοποιηθεί σε θερμοκρασία εκτός του καθορισμένου εύρους, η συστοιχία μπαταριών μπορεί να υποστεί ζημιά και να αυξηθεί ο κίνδυνος πυρκαγιάς.

6) Σέρβις

a) **Το σέρβις της μηχανής σας πρέπει να γίνεται από εξειδικευμένο τεχνικό, χρησιμοποιώντας μόνο όμοια ανταλλακτικά.** Αυτό θα διασφαλίσει τη διατήρηση της ασφάλειας του μηχανήματος.

b) **Μην επιχειρήσετε ποτέ να επισκευάσετε συστοιχία μπαταριών που έχει υποστεί ζημιά.** Η συστοιχία μπαταριών πρέπει να επισκευάζεται μόνο από τον κατασκευαστή ή από εξουσιοδοτημένα κέντρα σέρβις.

ΠΡΟΕΙΔΟΠΟΙΗΣΕΙΣ ΑΣΦΑΛΕΙΑΣ ΓΙΑ ΜΗΧΑΝΕΣ ΦΙΝΙΡΙΣΜΑΤΟΣ

- Μην χρησιμοποιείτε το μηχάνημα υπό κακές καιρικές συνθήκες, ειδικά όταν υπάρχει κίνδυνος αστραπών. Έτσι μειώνεται ο κίνδυνος να σας χτυπήσει κεραυνός.
- Επιθεωρείτε διεξοδικά την περιοχή, όπου πρόκειται να χρησιμοποιηθεί το μηχάνημα, για τυχόν άγρια ζώα. Τα άγρια ζώα μπορούν να τραυματιστούν από το μηχάνημα κατά τη διάρκεια της λειτουργίας του.
- Επιθεωρείτε διεξοδικά την περιοχή, όπου πρόκειται να χρησιμοποιηθεί το μηχάνημα, και απομακρύνετε όλες τις πέτρες, τα κλαδιά, τα καλώδια, τα κόκαλα και άλλα ξένα σώματα. Τα εκσφενδονιζόμενα αντικείμενα μπορούν να προκαλέσουν τραυματισμούς.
- Πριν από τη χρήση της μηχανής, ελέγχετέ την πάντα οπτικά, για να βεβαιωθείτε ότι ο κόφτης ή το συγκρότημα του κόφτη δεν έχουν υποστεί ζημιά. Τα εξαρτήματα που έχουν υποστεί ζημιά αυξάνουν τον κίνδυνο τραυματισμού.
- Κρατήστε τις καλύπτρες στη θέση τους. Οι καλύπτρες πρέπει να είναι σε λειτουργική κατάσταση και σωστά τοποθετημένες. Μια καλύπτρα που είναι χαλαρή, κατεστραμμένη ή δεν λειτουργεί σωστά μπορεί να οδηγήσει σε τραυματισμό.
- Διατηρείτε όλα τα ανοίγματα ψύξης απαλλαγμένα από ρύπους. Οι μπλοκαρισμένες είσοδοι αέρα και τα υπολείμματα μπορεί να οδηγήσουν σε υπερθέρμανση ή κίνδυνο πυρκαγιάς.
- Φοράτε προστατευτικά γυαλιά και προστατευτικά αυτιών. Ένας επαρκής προστατευτικός εξοπλισμός μειώνει τον κίνδυνο ατομικού τραυματισμού.
- Κατά το χειρισμό του μηχανήματος, φοράτε πάντα αντιολισθητικά και προστατευτικά υποδήματα. Μην χρησιμοποιείτε το μηχάνημα ξυπόλητοι ή φορώντας σανδάλια. Αυτό μειώνει την πιθανότητα τραυματισμού των ποδιών σε περίπτωση επαφής με τους κινούμενους κόφτες ή τις μεσινέζες.
- Φοράτε πάντα ρούχα όπως παντελόνια που καλύπτουν τα πόδια του χειριστή κατά τη λειτουργία του μηχανήματος. Η επαφή με τον κινούμενο κόφτη ή το καλώδιο μπορεί να προκαλέσει τραυματισμό.
- Διατηρείτε μακριά τους παρευρισκόμενους κατά τη διάρκεια λειτουργίας του μηχανήματος. Στην αντίθετη περίπτωση, ενέχει κίνδυνος σοβαρού τραυματισμού από εκσφενδονιζόμενα θραύσματα.
- Μην χειρίζεστε το μηχάνημα σε ύψος μεγαλύτερο από εκείνο της μέσης σας. Αυτό συμβάλλει στην αποφυγή μη ηθελημένης επαφής με τον κόφτη και επιτρέπει τον καλύτερο έλεγχο του μηχανήματος σε απρόβλεπτες καταστάσεις.
- Να είστε προσεκτικοί κατά τη λειτουργία του μηχανήματος σε βρεγμένο γρασίδι. Πάντα να περπατάτε, ποτέ μην τρέχετε. Έτσι μειώνεται ο κίνδυνος ολίσθησης και πτώσης, τα οποία μπορούν να οδηγήσουν σε ατομικό τραυματισμό.
- Μην χρησιμοποιείτε το μηχάνημα σε υπερβολικά απότομες πλαγιές. Έτσι μειώνεται ο κίνδυνος απώλειας ελέγχου, ολίσθησης και πτώσης, τα οποία μπορούν να οδηγήσουν σε τραυματισμό.
- Όταν εργάζεστε σε πλαγιές, πατάτε πάντα σταθερά, εργάζεστε πάντα κατά μήκος της επιφάνειας των πλαγιών, ποτέ με κλίση προς τα πάνω ή προς τα κάτω, και να είστε εξαιρετικά προσεκτικοί όταν αλλάζετε κατεύθυνση. Αυτό μειώνει τον κίνδυνο απώλειας ελέγχου, ολίσθησης και πτώσης, τα οποία μπορούν να οδηγήσουν σε τραυματισμό.
- Διατηρείτε όλα τα καλώδια ηλεκτρικού ρεύματος και γενικά τα καλώδια μακριά από την περιοχή κοπής. Ενδέχεται να υπάρχουν καλώδια ηλεκτρικού ρεύματος και διάφορα καλώδια κρυμμένα σε θαμνοφράχτες ή θάμνους και να κοπούν κατά λάθος από τη μεσινέζα ή το κοπτικό ή να προκληθεί ζημιά σε αυτά.
- Διατηρείτε όλα τα μέρη του σώματός σας μακριά από το κινούμενο κοπτικό ή τη μεσινέζα. Μην απομακρύνετε υλικά από το μηχάνημα μέχρι αυτό να αποσυνδεθεί από την πηγή ρεύματος. Το κινούμενο κοπτικό ή η μεσινέζα μπορούν να προκαλέσουν σοβαρό ατομικό τραυματισμό.
- Μεταφέρετε το μηχάνημα όταν αυτό είναι απενεργοποιημένο και διατηρείτε το μακριά από το σώμα σας. Ο σωστός χειρισμός της μηχανής μειώνει την πιθανότητα ακούσιας επαφής με το κινούμενο κοπτικό ή τη μεσινέζα.
- Χρησιμοποιείτε μόνο ανταλλακτικές κεφαλές κοπής και κοπτικά ή μεσινέζες που ορίζονται από τον κατασκευαστή. Μην αντικαθιστάτε τα κοπτικά ή τις μεσινέζες με μεταλλικά σύρματα ή λεπίδες. Τα εσφαλμένα ανταλλακτικά μπορεί να προκαλέσουν απώλεια του ελέγχου, θραύση και τραυματισμό.

ΠΡΟΕΙΔΟΠΟΙΗΣΕΙΣ ΑΣΦΑΛΕΙΑΣ ΓΙΑ ΤΟ ΧΟΡΤΟΚΟΠΤΙΚΟ

- Μην χρησιμοποιείτε το μηχάνημα υπό κακές καιρικές συνθήκες, ειδικά όταν υπάρχει κίνδυνος αστραπών. Έτσι μειώνεται ο κίνδυνος να σας χτυπήσει κεραυνός.
- Επιθεωρείτε διεξοδικά την περιοχή, όπου πρόκειται να χρησιμοποιηθεί το μηχάνημα, για τυχόν άγρια ζώα. Τα άγρια ζώα μπορούν να τραυματιστούν από το μηχάνημα κατά τη διάρκεια της λειτουργίας του.
- **Επιθεωρείτε διεξοδικά την περιοχή, όπου πρόκειται να χρησιμοποιηθεί το μηχάνημα, και απομακρύνετε όλες τις πέτρες, τα κλαδιά, τα καλώδια, τα κόκαλα και άλλα ξένα σώματα.** Τα εκσφενδονιζόμενα αντικείμενα μπορούν να προκαλέσουν τραυματισμούς.
- **Πριν από τη χρήση του μηχανήματος, ελέγχετέ το πάντα οπτικά, για να βεβαιωθείτε ότι ο κόφτης ή η λεπίδα και το συγκρότημα του κόφτη ή της λεπίδας δεν έχουν υποστεί ζημιά.** Τα εξαρτήματα που έχουν υποστεί ζημιά αυξάνουν τον κίνδυνο τραυματισμού.
- **Ακολουθείτε τις οδηγίες σχετικά με την αλλαγή**

παρελκομένων. Τα πλημμελώς συσφιγμένα παξιμάδια ή μπουλόνια στερέωσης της λεπίδας μπορεί να προκαλέσουν ζημιά στη λεπίδα ή να οδηγήσουν στην αποκόλλησή της.

- **Φοράτε προστασία των ματιών, ωτοπροστασία, κράνος και γάντια.** Ο επαρκής εξοπλισμός προστασίας θα μειώσει τον κίνδυνο τραυματισμού από εκσφενδονιζόμενα θραύσματα ή τυχαία επαφή με τη μεσινέζα ή τη λεπίδα.
- **Κατά το χειρισμό του μηχανήματος, φοράτε πάντα αντιολισθητικά και προστατευτικά υποδήματα. Μην χρησιμοποιείτε το μηχάνημα ξυπόλητοι ή φορώντας σανδάλια.** Αυτό μειώνει την πιθανότητα τραυματισμού των ποδιών σε περίπτωση επαφής με τους κινούμενους κόφτες ή τις μεσινέζες.
- **Κατά το χειρισμό του μηχανήματος, φοράτε πάντα μακρύ παντελόνι.** Το εκτεθειμένο δέρμα αυξάνει την πιθανότητα τραυματισμού από εκσφενδονιζόμενα αντικείμενα.
- **Διατηρείτε μακριά τους παρευρισκόμενους κατά τη διάρκεια λειτουργίας του μηχανήματος.** Στην αντίθετη περίπτωση, ενέχει κίνδυνος σοβαρού τραυματισμού από εκσφενδονιζόμενα θραύσματα.
- **Κρατάτε πάντα το μηχάνημα και με τα δυο σας χέρια όταν το χρησιμοποιείτε.** Κρατώντας το μηχάνημα και με τα δύο χέρια θα αποφύγετε την απώλεια ελέγχου.
- **Κρατάτε το μηχάνημα μόνο από τις μονωμένες επιφάνειες των χειρολαβών, αφού η μεσινέζα ή η λεπίδα ενδέχεται να έλθουν σε επαφή με κρυφές καλωδιώσεις.** Εάν η μεσινέζα ή η λεπίδα έλθουν σε επαφή με ηλεκτροφόρα καλώδια, τα εκτεθειμένα μεταλλικά μέρη της μηχανής ενδέχεται να καταστούν ηλεκτροφόρα και να προκαλέσουν ηλεκτροπληξία στο χειριστή.
- **Πατάτε πάντα σταθερά και χειρίζεστε το μηχάνημα μόνο όταν στέκεστε στο έδαφος.** Οι ολισθηρές και ασταθείς επιφάνειες, μπορούν να προκαλέσουν απώλεια ισορροπίας και απώλεια ελέγχου του μηχανήματος.
- **Μην χρησιμοποιείτε το μηχάνημα σε υπερβολικά απότομες πλαγιές.** Αυτό μειώνει τον κίνδυνο απώλειας ελέγχου, ολίσθησης και πτώσης, τα οποία μπορούν να οδηγήσουν σε τραυματισμό.
- **Όταν εργάζεστε σε πλαγιές, πατάτε πάντα σταθερά, εργάζεστε πάντα κατά μήκος της επιφάνειας των πλαγιών, ποτέ με κλίση προς τα πάνω ή προς τα κάτω, και να είστε εξαιρετικά προσεκτικοί όταν αλλάζετε κατεύθυνση.** Αυτό μειώνει τον κίνδυνο απώλειας ελέγχου, ολίσθησης και πτώσης, τα οποία μπορούν να οδηγήσουν σε τραυματισμό.
- **Διατηρείτε όλα τα μέλη του σώματός σας μακριά από τον κόφτη, τη μεσινέζα ή τη λεπίδα, εφόσον το μηχάνημα βρίσκεται σε λειτουργία. Προτού ενεργοποιήσετε το μηχάνημα, βεβαιωθείτε ότι ο κόφτης, η μεσινέζα ή η λεπίδα δεν έρχεται σε επαφή με κανένα αντικείμενο.** Μια στιγμή απροσεξίας κατά το χειρισμό του μηχανήματος μπορεί να οδηγήσει σε τραυματισμό, δικό σας ή άλλων.
- **Μην χειρίζεστε το μηχάνημα σε ύψος μεγαλύτερο από εκείνο της μέσης σας.** Αυτό συμβάλλει στην αποφυγή ακούσιας επαφής του κόφτη ή της λεπίδας και επιτρέπει τον καλύτερο έλεγχο του μηχανήματος σε απρόβλεπτες καταστάσεις.
- **Όταν κόβετε θάμνους ή δενδρύλλια που βρίσκονται υπό τάση, λαμβάνετε υπόψη ότι μπορούν να τιναχθούν στην αντίθετη κατεύθυνση καθώς τα κόβετε.** Μόλις η αποδεσμευτεί τάση των ινών του ξύλου, το κλαδί ενδέχεται να χτυπήσει το χειριστή και/ή να θέσει το μηχάνημα εκτός ελέγχου.
- **Να είστε ιδιαίτερα προσεκτικοί κατά την κοπή κλαδιών και δενδρυλλίων.** Το λεπτό υλικό είναι πιθανό να εγκλωβιστεί στη λεπίδα και να εκσφενδονιστεί προς το μέρος σας ή να σας κάνει να χάσετε την ισορροπία σας.
- **Διατηρείτε τον έλεγχο του μηχανήματος και μην αγγίζετε τους κόφτες, τις μεσινέζες ή τις λεπίδες και άλλα επικίνδυνα κινούμενα μέρη, ενώ αυτά εξακολουθούν να κινούνται.** Αυτό θα μειώσει τον κίνδυνο τραυματισμού από κινούμενα μέρη.
- **Μεταφέρετε το μηχάνημα όταν αυτό είναι απενεργοποιημένο και διατηρείτε το μακριά από το σώμα σας.** Ο σωστός χειρισμός του μηχανήματος θα μειώσει την πιθανότητα ακούσιας επαφής με κινούμενο κόφτη, μεσινέζα ή λεπίδα.
- **Χρησιμοποιείτε μόνο κόφτες, μεσινέζες, κεφαλές κοπής και λεπίδες που συνιστώνται από τον κατασκευαστή για ανταλλακτικά.** Τα λάθος ανταλλακτικά μπορεί να αυξήσουν τον κίνδυνο θραύσης και τραυματισμών.
- **Όταν απομακρύνετε το εγκλωβισμένο υλικό ή συντηρείτε το μηχάνημα, βεβαιώνεστε ότι ο διακόπτης είναι απενεργοποιημένος και ότι η συστοιχία μπαταριών έχει αφαιρεθεί.** Η τυχαία ενεργοποίηση του μηχανήματος κατά την αφαίρεση εγκλωβισμένου υλικού ή κατά τη συντήρηση μπορεί να οδηγήσει σε σοβαρό τραυματισμό.

ΦΥΛΑΞΤΕ ΑΥΤΕΣ ΤΙΣ ΟΔΗΓΙΕΣ!

ΜΠΑΤΑΡΙΕΣ

- **Η παρεχόμενη μπαταρία είναι μερικώς φορτισμένη** (για να διασφαλιστεί η μέγιστη ισχύς της μπαταρίας, φορτίζετε την μπαταρία πλήρως με τον φορτιστή της πριν από την πρώτη χρήση)
- **Χρησιμοποιείτε μόνο τις ακόλουθες συστοιχίες μπαταριών και τους φορτιστές**
- Μπαταρία SKIL: BR1*31****
- Φορτιστής SKIL: CR1*31****
- Μην χρησιμοποιείτε τη συστοιχία μπαταριών όταν έχει υποστεί βλάβη. Πρέπει να την αντικαθιστάτε
- Μην αποσυναρμολογείτε τη συστοιχία μπαταριών
- Μην εκθέτετε τη μηχανή/μπαταρία σε βροχή
- Επιτρεπόμενη θερμοκρασία περιβάλλοντος (μηχάνημα/φορτιστής/μπαταρία):
  - κατά τη διάρκεια της φόρτισης 4...40°C
  - κατά τη διάρκεια της λειτουργίας -20...+50°C
  - κατά τη διάρκεια της αποθήκευσης –20...+50°C

ΕΠΕΞΗΓΗΣΗ ΣΥΜΒΟΛΩΝ ΠΑΝΩ ΣΤΗ ΜΗΧΑΝΗ/ ΜΠΑΤΑΡΙΑ

③ Διαβάστε το εγχειρίδιο οδηγιών πριν από τη χρήση
④ Οι συστοιχίες μπαταριών εκρήγνυνται εάν απορριφθούν στη φωτιά, συνεπώς, μην καίτε τις μπαταρίες για κανένα λόγο
⑤ Αποθηκεύετε τη μηχανή / το φορτιστή / τη μπαταρία σε μέρη όπου η θερμοκρασία δεν θα ξεπεράσει τους 50°C
⑥ Δώστε προσοχή καθώς υπάρχει κίνδυνος τραυματισμού από ιπτάμενα θραύσματα
⑦ Φοράτε προστατευτικά γυαλιά και ωτοπροστασία
⑧ Διατηρείτε μακριά τους παρευρισκομένους

⑨ Μην απορρίπτετε τα ηλεκτρικά εργαλεία και τις συστοιχίες μπαταριών στα οικιακά απορρίμματα
⑩ Αποσυνδέετε την μπαταρία πριν τη συντήρηση
⑪ Η απόσταση μεταξύ του μηχανήματος και παριστάμενων πρέπει να είναι τουλάχιστον 15 m
⑫ Μη χρησιμοποιείτε μεταλλικές λεπίδες

ΧΡΗΣΗ

- Οδηγίες συναρμολόγησης ⑭
  - τοποθετήστε το προστατευτικό κοπής H σύμφωνα με την εικόνα με 2 βίδες
  - **! μη χρησιμοποιείτε ποτέ το μηχάνημα χωρίς το προστατευτικό κοπής H**
  - χρησιμοποιήστε τον προφυλακτήρα για άνθη F
  - τοποθετήστε τη χειρολαβή οδήγησης B όπως εικονίζετα
- Φόρτιση της μπαταρίας
  - **! διαβάστε τις προειδοποιήσεις ασφαλείας και τις οδηγίες που παρέχονται με το φορτιστή**
- Αφαίρεση/εγκατάσταση της μπαταρίας ②
- Ενεργοποίηση/απενεργοποίηση ⑮
  - ενεργοποιείτε το μηχάνημα πατώντας πρώτα το κουμπί A (= διακόπτης ασφάλειας που δεν κλειδώνει) και κατόπιν τραβώντας τη σκανδάλη N
  - απενεργοποιείτε το μηχάνημα αποδεσμεύοντας τον διακόπτη-σκανδάλη N
  - **! μετά την απενεργοποίηση του μηχανήματος η μεσινέζα συνεχίζει να περιστρέφεται για λίγα δευτερόλεπτα**
  - αφήστε τη μεσινέζα να ακινητοποιηθεί πλήρως, προτού ενεργοποιήσετε εκ νέου το ηλεκτρικό εργαλείο
  - **! μην ενεργοποιείτε και απενεργοποιείτε γρήγορα**
- Ένδειξη κατάστασης μπαταρίας ⑬
  - πιέστε το κουμπί του δείκτη κατάστασης μπαταρίας Q ώστε να εμφανιστεί η τρέχουσα κατάσταση της μπαταρίας ⑬a
  - **! εάν αρχίσει να αναβοσβήνει το κατώτατο επίπεδο ένδειξης μπαταρίας μετά το πάτημα του κουμπιού Q ⑬b, τότε η μπαταρία είναι άδεια**
  - **! εάν αρχίσουν να αναβοσβήνουν 2 επίπεδα της ένδειξης μπαταρίας μετά το πάτημα του κουμπιού Q ⑬c, τότε η μπαταρία δε βρίσκεται εντός του επιτρεπόμενου εύρους θερμοκρασίας λειτουργίας**
- Προστασία μπαταρίας
  Η μηχανή απενεργοποιείται ξαφνικά ή δεν επιδέχεται ενεργοποίηση όταν
  - **το φορτίο είναι πολύ υψηλό** --> αφαιρέστε το φορτίο και επανεκκινήστε
  - **η θερμοκρασία της μπαταρίας δεν βρίσκεται εντός του επιτρεπόμενου εύρους θερμοκρασίας λειτουργίας των -20 έως +50°C** -> Τα 2 επίπεδα της ένδειξης επιπέδου μπαταρίας αρχίζουν να αναβοσβήνουν όταν πατήσετε το κουμπί ⑬c. περιμένετε μέχρι η μπαταρία να επιστρέψει εντός τους επιτρεπόμενου εύρους θερμοκρασίας λειτουργίας
  - **η μπαταρία έχει σχεδόν αδειάσει (για προστασία έναντι βαθείας εκφόρτισης)** --> ανάβει ή αναβοσβήνει η χαμηλή στάθμη μπαταρίας ⑬b δίπλα στην ένδειξη στάθμης μπαταρίας όταν πατάτε το κουμπί Q. Αλλάξτε μπαταρία
  - **! Μην συνεχίσετε να πατάτε το διακόπτη ενεργοποίησης/απενεργοποίησης μετά την αυτόματη απενεργοποίηση της μηχανής, διότι μπορεί να προκληθεί βλάβη στη συστοιχία μπαταριών**
- Ρύθμιση της θέσης χειρολαβής οδηγού ⑯
  - Πιέστε το κουμπί ρύθμισης της λαβής οδηγού M
  - Περιστρέψτε την χειρολαβή οδηγού B στην επιθυμητή θέση
  - Απελευθερώστε το κουμπί ρύθμισης χειρολαβής οδηγού M
  - **! η λαβή οδηγού δεν μπορεί να υπερβαίνει το σημάδι στο περίβλημα κατά τη διάρκεια της ρύθμισης**
- Ρύθμιση του μήκους σωλήνα ⑰
- Ρύθμιση του προσανατολισμού Y της κύριας χειρολαβής ⑱
  - ασφαλίστε το κάτω περίβλημα και το προστατευτικό κοπής H στη σωστή θέση (χρησιμοποιώντας το πόδι ή το χέρι σας)
  - τραβήξτε προς τα πάνω τον τηλεσκοπικό σωλήνα K και στρέψτε τον δεξιόστροφα κατά 90 μοίρες
  - αποδεσμεύστε και ο σωλήνας θα ασφαλίσει αυτόματα στη λειτουργία κοπής άκρων
- Ρύθμιση της λειτουργίας περιστροφής ⑲
  - ρυθμίστε τη γωνία του σωλήνα σύμφωνα με
    1. αποθήκευση εργαλείου σε όρθια θέση
    2. κοπή σε στενούς χώρους
    3. συνήθης κοπή
    4. κοπή κάτω από χαμηλά αντικείμενα
    5. λειτουργία κοπής άκρων
- Χρήση του προφυλακτήρα για άνθη ⑳
  Χρησιμοποιήστε τον προφυλακτήρα για άνθη για να εμποδίσετε το αθέλητο κλάδεμα χρήσιμων φυτών
  - διπλώστε τον προφυλακτήρα για άνθη F προς τα κάτω
  Αποσυνδέστε τον προφυλακτήρα για άνθη για τη λειτουργία κοπής άκρων ή για κοπή κοντά σε σταθερά εμπόδια
  - διπλώστε τον προφυλακτήρα για άνθη F προς τα πάνω
- Ρύθμιση της μηχανής για το ξάκρισμα
  - καθορισμένο μήκος σωλήνα L ⑰
  - ρυθμίστε τον προσανατολισμό της κύριας χειρολαβής στη θέση ξακρίσματος ⑱
  - χρησιμοποιήστε τη θέση περιστροφής 2, 3 ή 4 ⑲
  - χρησιμοποιήστε τον προφυλακτήρα για άνθη F ⑳
- Ρύθμιση της μηχανής για την κοπή άκρων
  - καθορισμένο μήκος σωλήνα L ⑰
  - ρυθμίστε τον προσανατολισμό της κύριας χειρολαβής στη θέση κοπής άκρων ⑱
  - χρησιμοποιήστε τη θέση περιστροφής 5 ⑲
  - απεμπλοκή του προφυλακτήρα για άνθη F ⑳
  - για την κοπή άκρων, υποστηρίξτε το μηχάνημα με τον τροχό κοπής άκρων G ㉒
- Κοπή
  - **! βεβαιωθείτε ότι η περιοχή κοπής δεν περιέχει πέτρες, μπάζα ή άλλα αντικείμενα**
  - **! να ξεκινάτε το ξάκρισμα μόνο όταν το μηχάνημα λειτουργεί με πλήρη ταχύτητα**
  - κόβετε το μακρύ γρασίδι σε στρώσεις (ξεκινάτε πάντα από την κορυφή)

- κόβετε μόνο με την άκρη της μεσινέζας
- μην κόβετε υγρό ή βρεγμένο γρασίδι
- αποτρέπετε το φράξιμο του καρουλιού με κομμένο γρασίδι (μην κόβετε μεγάλη ποσότητα μονομιάς)
- μην υπερφορτώνετε το μηχάνημα
- κόβετε προσεκτικά γύρω από δέντρα και θάμνους, ώστε να μην έρχονται σε επαφή με τη μεσινέζα
- διατηρείτε το μηχάνημα μακριά από στερεά αντικείμενα ώστε να προστατεύεται τη μεσινέζα έναντι υπερβολικής φθοράς
- λαμβάνετε υπόψη τις δυνάμεις αντιλάκτισης που αναπτύσσονται όταν το ηλεκτρικό εργαλείο προσκρούει σε στερεά αντικείμενα

- Κράτημα και οδήγηση του μηχανήματος ㉑ ㉒
  - για την κοπή γρασιδιού μεγάλου μήκους, κινείτε αργά το μηχάνημα από τα δεξιά προς τα αριστερά και αντίστροφα
  - για να κόψετε πιο κοντό γρασίδι, να γέρνετε το μηχάνημα όπως εικονίζεται
  - κρατάτε το μηχάνημα γερά και με τα δυο σας χέρια, ώστε να έχετε τον πλήρη έλεγχο του μηχανήματος ανά πάσα στιγμή
  - διατηρείτε σταθερή θέση εργασίας
  - διατηρείτε πάντα το μηχάνημα μακριά από το σώμα σας
  - για την κοπή άκρων επιτρέψτε το μηχάνημα να υποστηρίζεται από τον τροχό κοπής άκρων G ㉒
- Τροφοδοσία μεσινέζας
  Η τροφοδοσία της μεσινέζας γίνεται αυτόματα όταν το μηχάνημα ενεργοποιείται ή απενεργοποιείται
  - η μεσινέζα θα αποδεσμευτεί και θα κοπεί στο σωστό μήκος από τη λάμα κοπής μεσινέζας E
  ! προσέχετε για τραυματισμό από τη λάμα μεσινέζας E
- Χειροκίνητη τροφοδοσία της μεσινέζας ㉓
  - Απενεργοποιήστε το μηχάνημα και αφαιρέστε την μπαταρία
  - τραβήξτε την μεσινέζα και συνεχίστε να την τραβάτε, κατόπιν πιέστε και αποδεσμεύστε το κουμπί τροφοδοσίας μεσινέζας U
  - μετά την τροφοδοσία μεσινέζας, πάντα επαναφέρετε το μηχάνημα στην θέση κανονικής λειτουργίας πριν το ενεργοποιήσετε
  - να τροφοδοτείτε τακτικά μεσινέζα ώστε το εργαλείο να κόβει σε ολόκληρο τον κύκλο του
  - όταν το μοτέρ λειτουργεί χωρίς φορτίο και δεν κόβονται χόρτα, τότε η μεσινέζα έχει σφηνώσει, φθαρεί τελείως ή έχει σπάσει. Ξετυλίξτε το καρούλι ή αντικαταστήστε το σύστημα καρουλιού
- Καρούλι εκ νέου τύλιξης ㉕
  Σε περίπτωση που η μεσινέζα δεν προεξέχει από την οπή υποδοχής καρουλιού W
  ! απενεργοποιείτε πάντα το μηχάνημα και αφαιρείτε την μπαταρία
  - αφαιρέστε το κάλυμμα καρουλιού R και βγάλτε έξω το καρούλι T από την υποδοχή καρουλιού V
  - λυγίστε το άκρο της μεσινέζας και αγκιστρώστε το στην οπή περιέλιξης Σ
  - τυλίξτε ξανά σφικτά τη μεσινέζα, ομοιόμορφα και σε στρώσεις κατά την κατεύθυνση του βέλους
  - εισαγάγετε την μεσινέζα μέσα στην υποδοχή μεσινέζας X και εξασφαλίστε ότι έχει ασφαλίσει στη σωστή θέση (αφήστε επαρκές μήκος μεσινέζας)
  - περάστε την μεσινέζα μέσα από την οπή υποδοχής καρουλιού W προτού τοποθετήσετε το καρούλι που έχει τυλιχτεί εκ νέου μέσα στην υποδοχή καρουλιού V
  ! βεβαιωθείτε ότι το καρούλι έχει ασφαλίσει στη σωστή θέση, κατόπιν τραβήξτε την μεσινέζα από την υποδοχή X
  - τοποθετήστε το κάλυμμα του καρουλιού R
- Αντικατάσταση καρουλιού ㉕
  ! απενεργοποιείτε πάντα το μηχάνημα και αφαιρείτε την μπαταρία
  - αφαιρέστε το παλιό καρούλι και τοποθετήστε το νέο καρούλι όπως εικονίζεται
  - να χρησιμοποιείτε μόνο το καρούλι SKIL TBD με αυτό το μηχάνημα (**ζημιά λόγω χρήσης άλλων καρουλιών εξαιρείται από την εγγύηση**)
  - μετά την αντικατάσταση του καρουλιού εκτελέστε δοκιμαστική λειτουργία στο μηχάνημα για τουλάχιστον ένα λεπτό χωρίς φορτίο ώστε να εξασφαλιστεί ότι το μηχάνημα λειτουργεί σωστά
  ! βεβαιωθείτε ότι το μηχάνημα έχει απενεργοποιηθεί όταν εισάγετε την μπαταρία

ΣΥΝΤΗΡΗΣΗ/ΣΕΡΒΙΣ

- Απενεργοποιείτε πάντα τη μηχανή, αφαιρείτε τη συστοιχία μπαταριών και βεβαιώνεστε ότι όλα τα κινούμενα μέρη έχουν ακινητοποιηθεί πλήρως
- Διατηρείτε πάντα το μηχάνημα καθαρό (ειδικά τις σχισμές εξαερισμού D ②)
  - καθαρίστε το μηχάνημα με ένα βρεγμένο πανί (μην χρησιμοποιείτε απορρυπαντικά ή διαλυτικά)
  - καθαρίζετε τη λάμα κοπής μεσινέζας E ② και τον προφυλακτήρα κοπής H ② μετά από κάθε χρήση
  - καθαρίζετε τις σχισμές εξαερισμού D ② τακτικά με μια βούρτσα ή πεπιεσμένο αέρα
- Ελέγχετε τακτικά την κατάσταση της κεφαλής κοπής και τη σύσφιξη των παξιμαδιών, των μπουλονιών και των βιδών
- Ελέγχετε τακτικά για φθαρμένα ή κατεστραμμένα εξαρτήματα και αναθέτετε την επισκευή/αντικατάστασή τους όταν είναι απαραίτητο
- Αποθήκευση
  Τρόπος αποθήκευσης ㉔
  - τοποθετήστε με ασφάλεια τη ράγα αποθήκευσης C στον τοίχο με 2 βίδες (δεν παρέχονται) και αλφαδιασμένη οριζόντια
- Εάν παρά την επιμελημένη κατασκευή και τις διαδικασίες δοκιμής η μηχανή παρουσιάσει βλάβη, τότε η επισκευή της πρέπει να ανατεθεί σ' ένα κέντρο εξυπηρέτησης μετά την πώληση για ηλεκτρικά εργαλεία SKIL
  - Στείλτε τη μηχανή χωρίς να την αποσυναρμολογήσετε μαζί με την απόδειξη αγοράς στο κατάστημα από το οποίο την αγοράσατε ή στην πλησιέστερη υπηρεσία τεχνικής εξυπηρέτησης της SKIL (θα βρείτε τις διευθύνσεις και το διάγραμμα συντήρησης του μηχανήματος στην ιστοσελίδα www.skil.com)
- Να γνωρίζετε ότι βλάβες που προκαλούνται λόγω υπερφόρτωσης ή ακατάλληλου χειρισμού του προϊόντος, δεν καλύπτονται από την εγγύηση (για τους όρους εγγύησης της SKIL επισκεφτείτε τη διεύθυνση www.skil.com ή απευθυνθείτε στον αντιπρόσωπό σας)

ΑΝΤΙΜΕΤΩΠΙΣΗ ΠΡΟΒΛΗΜΑΤΩΝ

- Στον παρακάτω κατάλογο παρατίθενται συμπτώματα

βλαβών, πιθανές αιτίες και ενέργειες αποκατάστασης (εάν με αυτά δεν εντοπιστεί και αποκατασταθεί το πρόβλημα, επικοινωνήστε με τον αντιπρόσωπο ή το σταθμό τεχνικής εξυπηρέτησης)

! σε περίπτωση ηλεκτρικής ή μηχανικής δυσλειτουργίας, απενεργοποιήστε αμέσως το ηλεκτρικό εργαλείο και αφαιρέστε τη μπαταρία

★ Το εργαλείο δεν λειτουργεί
- άδεια μπαταρία -> φόρτιση μπαταρίας
- καυτή μπαταρία -> αφήστε τη μπαταρία να κρυώσει
- εσωτερική βλάβη -> επικοινωνήστε με τον αντιπρόσωπο ή το σταθμό τεχνικής εξυπηρέτησης

★ Το ηλεκτρικό εργαλείο λειτουργεί ανά διαστήματα
- ελαττωματική εσωτερική καλωδίωση -> επικοινωνήστε με τον αντιπρόσωπο ή το σταθμό τεχνικής εξυπηρέτησης
- ελαττωματικός διακόπτης ενεργοποίησης/απενεργοποίησης -> επικοινωνήστε με τον αντιπρόσωπο ή το σταθμό τεχνικής εξυπηρέτησης

★ Το ηλεκτρικό εργαλείο δονείται αφύσικα
- υπερβολικά ψηλό γρασίδι -> κόβετε σταδιακά

★ Το εργαλείο δεν κόβει
- η μεσινέζα είναι υπερβολικά κοντή / έχει κοπεί -> τροφοδοτήστε μεσινέζα με το χέρι

★ Η γραμμή δεν μπορεί να τροφοδοτηθεί
- άδειο καρούλι -> ελέγξτε το καρούλι – τυλίξτε εκ νέου, εφόσον απαιτηθεί
- Η μεσινέζα έχει εγκλωβιστεί στο καρούλι -> ελέγξτε το καρούλι – τυλίξτε εκ νέου, εφόσον απαιτηθεί

★ Η μεσινέζα δεν κόβεται στο σωστό μήκος -> αφαιρέστε το κάλυμμα από τη λάμα κοπής

★ Η μεσινέζα εξακολουθεί να κόβεται
- Η μεσινέζα έχει εγκλωβιστεί στο καρούλι -> ελέγξτε το καρούλι – τυλίξτε εκ νέου, εφόσον απαιτηθεί
- λανθασμένη χρήση του χλοοκοπτικού -> κόβετε μόνο με την άκρη της μεσινέζας, αποφεύγετε πέτρες, τοίχους και άλλα σκληρά αντικείμενα – τροφοδοτείτε τακτικά με μεσινέζα

ΠΕΡΙΒΑΛΛΟΝ

Μόνο για τις χώρες της ΕΕ

- **Μην απορρίπτετε τα ηλεκτρικά εργαλεία, τα παρελκόμενα και τη συσκευασία στα οικιακά απορρίμματα**
  - σύμφωνα με την ευρωπαϊκή οδηγία 2012/19/ΕΚ, σχετικά με τα απόβλητα ηλεκτρικού και ηλεκτρονικού εξοπλισμού, και την ενσωμάτωσή της στο εθνικό δίκαιο, τα άχρηστα ηλεκτρικά εργαλεία πρέπει να συλλέγονται ξεχωριστά και να επιστρέφονται σε εγκατάσταση αποβλήτων για ανακύκλωση με τρόπο φιλικό προς το περιβάλλον
  - το σύμβολο ⑨ θα σας το θυμίσει αυτό όταν έλθει η ώρα της απόρριψης

  ! πριν από την απόρριψη, καλύψτε τους ακροδέκτες της συστοιχίας μπαταριών με μονωτική ταινία για να αποτρέψετε το βραχυκύκλωμά τους

ΘΟΡΥΒΟΣ/ΔΟΝΗΣΗ

- **0231**
  Βάσει της μέτρησης σύμφωνα με το πρότυπο EN 62841, η στάθμη ηχητικής πίεσης αυτού του εργαλείου είναι 67 dB(A) (αβεβαιότητα K = 3 dB), η στάθμη ηχητικής ισχύος 86 dB(A) (αβεβαιότητα K = 5,2 dB), και ο κραδασμός 4,97 m/s^2 (τριαξονικό διανυσματικό άθροισμα, αβεβαιότητα K = 1,5 m/s^2)
- **0241**
  Βάσει της μέτρησης σύμφωνα με το πρότυπο EN 62841, η στάθμη ηχητικής πίεσης αυτού του εργαλείου είναι 71 dB(A) (αβεβαιότητα K = 3 dB), η στάθμη ηχητικής ισχύος 90 dB(A) (αβεβαιότητα K = 3 dB), και ο κραδασμός < 2,5 m/s^2 (τριαξονικό διανυσματικό άθροισμα, αβεβαιότητα K = 1,5 m/s^2)
- Το επίπεδο μετάδοσης δόνησης έχει μετρηθεί σύμφωνα με τυποποιημένη δοκιμή κατά το πρότυπο EN 62841. Μπορεί να χρησιμοποιηθεί για τη σύγκριση ενός εργαλείου με ένα άλλο, καθώς και ως προκαταρκτική αξιολόγηση της έκθεσης σε δόνηση όταν το εργαλείο χρησιμοποιείται για τις αναφερόμενες εφαρμογές
  - η χρήση του εργαλείου για διαφορετικές εφαρμογές ή με διαφορετικά ή κακοσυντηρημένα εξαρτήματα μπορεί να **αυξήσει** σημαντικά το επίπεδο έκθεσης
  - όταν το εργαλείο είναι απενεργοποιημένο ή όταν είναι ενεργοποιημένο αλλά δεν εκτελεί την εργασία, το επίπεδο έκθεσης μπορεί να **μειωθεί** σημαντικά

  ! προστατευτείτε από τις συνέπειες της δόνησης, συντηρώντας σωστά το ηλεκτρικό εργαλείο και τα παρελκόμενά του, διατηρώντας τα χέρια σας ζεστά και οργανώνοντας τον τρόπο εργασίας σας

RO

Maşină de tuns gazonul fără fir 0231/0241

INTRODUCERE

- Utilizat ca trimmer de iarbă sau trimmer pentru marginea gazonului, precum şi pe pante şi margini care nu pot fi atinse cu o maşină de tuns iarba
- Verificaţi dacă ambalajul conţine toate componentele aşa cum se ilustrează în desenul ②
- În cazul în care lipsesc piese sau acestea sunt deteriorate, contactaţi distribuitorul
- **Citiţi cu atenţie acest manual de instrucţiuni înainte de utilizare şi păstraţi-l pentru consultare ulterioară** ③
- **Acordaţi o atenţie specială instrucţiunilor de securitate şi avertizare; neglijarea acestora poate duce la vătămări grave**

DATE TEHNICE ①

ELEMENTELE PRODUSULUI ②

A Întrerupător de siguranţă
B Mâner de ghidare
C Şină de depozitare
D Fantele de ventilaţie
E Lamă de tăiere cu fir
F Protecţie pentru flori
G Rotiţă separare
H Protecţie pentru tăiere
J Buton pivotare
K Tub telescopic

L Manșon de blocare
M Buton de reglare a mânerului de ghidaj
N Comutatorul de declanșare
P Cârlig pentru depozitare ușoară
Q Buton indicator al nivelului bateriei
R Capac bobină
S Orificiu de bobinare
T Bobină
U Buton alimentare cu fir
V Suport bobină
W Orificiu pentru suportul bobinei
X Slot fire
Y Mâner principal

SIGURANȚA

Avertizări generale de siguranță pentru mașini

⚠ **Citiți toate avertizările de siguranță, instrucțiunile, ilustrațiile și specificațiile livrate împreună cu această mașină.** Nerespectarea tuturor instrucțiunilor enumerate mai jos se poate solda cu șoc electric, incendiu și/sau vătămare corporală gravă.

PĂSTRAȚI TOATE AVERTISMENTE ȘI INSTRUCȚIUNILE PENTRU CONSULTARE ULTERIOARĂ.
Termenul „mașină" din avertizări se referă la mașina dumneavoastră electrică (cu cablu) alimentată de la rețeaua electrică sau mașina)(fără cablu de alimentare) care funcționează cu acumulator.

1) Siguranța zonei de lucru
a) **Păstrați zona de lucru curată și bine iluminată.** Zonele dezordonate și întunecoase predispun la accidente.
b) **Nu puneți în funcțiune mașini în atmosfere explozive, cum ar fi în prezența lichidelor, gazelor sau prafurilor inflamabile.** Mașinile creează scântei, care pot aprinde praful sau gazele.
c) **Țineți copiii și persoanele prezente la distanță atunci când utilizați o mașină.** Distragerea atenției vă poate face să pierdeți controlul.

2) Siguranța electrică
a) **Țecherele mașinilor trebuie să corespundă cu priza electrică. Nu modificați niciodată țecherul în vreun fel.** Nu utilizați țechere adaptoare de priză cu mașinile echipate cu împământare. Țecherele nemodificate și prizele adecvate vor reduce riscul de electrocutare.
b) **Evitați contactul corpului cu suprafețele legate la împământare, cum sunt țevile, caloriferele, mașinile de gătit și frigiderele.** Acest lucru reprezintă un risc sporit de electrocutare în cazul care corpul dumneavoastră este împământat.
c) **Nu utilizați mașina de tuns iarba în condiții de ploaie sau umezeală.** Acest lucru poate crește riscul de șoc electric.
d) **Nu folosiți în mod abuziv cablul de alimentare. Nu utilizați niciodată cablul de alimentare pentru transportul, tragerea sau scoaterea din priză a mașinii. Țineți cablul de alimentare departe de căldură, ulei, margini tăioase sau piese în mișcare.** Cablurile electrice deteriorate sau încâlcite cresc riscul de electrocutare.
e) **Când utilizați o mașină în aer liber utilizați un cablu prelungitor adecvat pentru utilizarea în aer liber.** Utilizarea unui cablu adecvat pentru utilizare în aer liber reduce riscul de electrocutare.
f) **În cazul în care este inevitabilă utilizarea unei mașini într-o locație umedă, utilizați o sursa cu întrerupător de circuit cu împământare (GFCI).** Utilizarea unui întrerupător GFCI reduce riscul de electrocutare.

3) Siguranță personală
a) **Păstrați-vă vigilența, urmăriți ceea ce faceți și apelați la bunul simț când utilizați o mașină. Nu utilizați o mașină când sunteți obosit(ă), sau sub influența medicamentelor, a alcoolului ori a medicației.** Un moment de neatenție în timp ce utilizați mașini se poate solda cu vătămări grave.
b) **Utilizați echipamente individuale de protecție. Purtați întotdeauna echipament de protecție oculară.** Echipamentele de protecție, cum ar fi masca de praf, bocancii de protecție antiderapanți, casca sau antifoanele utilizate în condiții corespunzătoare, vor reduce vătămările corporale.
c) **Preveniți pornirea accidentală. Asigurați-vă că întrerupătorul este în poziția oprit înainte de a conecta mașina la o sursă de alimentare și/sau set de acumulatori, înainte de a ridica sau de a transporta mașina.** Transportul mașinilor cu degetul pe întrerupător sau acționarea mașinilor alimentate electric, predispune la accidente.
d) **Îndepărtați orice cheie de reglare sau cheie fixă înainte de a porni mașina.** O cheie lăsată într-o piesă rotativă a sculei electrice poate duce la vătămări.
e) **Nu încercați să ajungeți în locuri inaccesibile. Păstrați-vă stabilitatea și echilibrul în orice moment.** Astfel veți avea un control mai bun asupra mașinii în situații neașteptate.
f) **Îmbrăcați-vă corespunzător. Nu purtați haine largi sau bijuterii. Păstrați-vă părul și îmbrăcămintea departe de componentele în mișcare.** Îmbrăcămintea largă, bijuteriile sau părul lung pot fi prinse de piesele în mișcare.
g) **Dacă sunt furnizate dispozitive pentru conectarea sistemelor de extragere și colectare a prafului, asigurați-vă că acestea sunt conectate și utilizate corespunzător.** Utilizarea dispozitivelor de colectare a prafului poate reduce pericolele legate de praf.
h) **Nu permiteți ca familiaritatea dobândită în urma utilizării frecvente a mașinilor să vă facă să neglijați sau să nesocotiți principiile de siguranță ale sculei.** O operație neglijentă poate cauza vătămări grave într-o fracțiune de secundă.

4) Utilizarea și îngrijirea mașinii
a) **Nu forțați mașina. Utilizați mașina potrivită pentru aplicația dumneavoastră.** Mașina corectă va face o treabă mai bună și mai sigură când este utilizată conform specificațiilor pentru care a fost concepută.
b) **Nu utilizați mașina dacă întrerupătorul nu comută pe pozițiile pornit și oprit.** Orice mașină care nu poate fi controlată cu întrerupătorul este periculoasă și trebuie reparată.
c) **Deconectați țecherul de la sursa de alimentare și / sau scoateți setul de acumulatori, dacă este detașabil, de la mașină înainte de a efectua ajustări, de a schimba accesoriile sau de a depozita mașinile.**

Astfel de măsuri preventive reduc riscul de pornire accidentală a mașinii.

d) **Păstrați mașinile inactive într-un loc inaccesibil copiilor și nu permiteți persoanelor care nu sunt familiarizate cu mașina sau cu aceste instrucțiuni să opereze mașina.** Mașinile sunt periculoase în mâinile utilizatorilor neinstruiți.

e) **Întrețineți mașina și accesoriile. Verificați dacă există abateri de la coaxialitate sau gripări ale pieselor în mișcare, avarii ale pieselor și orice altă situație care poate afecta funcționarea mașinii.** Dacă este deteriorată, reparați mașina înainte de utilizare. Multe accidente sunt cauzate de utilaje prost întreținute.

f) **Păstrați mașinile de tăiat ascuțite și curate.** Mașinile așchietoare întreținute corespunzător și cu muchii de tăiere ascuțite riscă mai puțin să se îndoaie și sunt mai ușor de controlat.

g) **Utilizați mașina, accesoriile și biturile de mașină etc. în conformitate cu aceste instrucțiuni, ținând cont de condițiile de lucru și lucrarea de efectuat.** Utilizarea mașinii pentru operații diferite de cele intenționate s-ar putea solda cu o situație periculoasă.

h) **Mențineți mânerele și suprafețele de apucat uscate, curate și fără ulei și vaselină.** Mânerele și suprafețele de apucare alunecoase nu permit manevrarea în siguranță și controlul asupra mașinii în situații neașteptate.

5) Utilizarea și îngrijirea mașinilor cu baterie

a) **Reîncărcați numai cu încărcătorul specificat de producător.** Un încărcător adecvat pentru un tip de set de acumulatori poate prezenta risc de incendiu dacă este utilizat cu alt set de acumulatori.

b) **Utilizați mașinile numai cu seturile de acumulatori special menționate.** Utilizarea oricărui alt set de acumulatori prezintă risc de accidente și incendiu.

c) **Când nu se utilizează setul de acumulatori, țineți-l departe de alte obiecte metalice precum clamele de hârtie, monedele, cheile, cuiele, șuruburile sau alte obiecte metalice mici care pot realiza o conexiune între borne.** Scurtcircuitarea bornelor acumulatorului poate produce arsuri sau un incendiu.

d) **În condiții abuzive se poate scurge lichid din acumulator; evitați contactul. Dacă are loc contactul accidental, clătiți cu apă. Dacă lichidul intră în contact cu ochii, efectuați suplimentar un consult medical.** Lichidul scurs din acumulator poate produce iritări sau arsuri.

e) **Nu utilizați un set de acumulatori sau o mașină deteriorată ori modificată.** Acumulatorii deteriorați sau modificați pot prezenta comportament imprevizibil, care poate duce la incendiu, explozie sau risc de vătămare.

f) **Nu expuneți setul de acumulatori la foc sau mașina la temperaturi excesive.** Expunerea acestuia la foc sau la temperaturi ce depășesc 265 °F (130 °C) poate cauza o explozie.

g) **Respectați instrucțiunile de încărcare și nu încărcați setul de acumulatori sau mașina în afara intervalului de temperatură specificat în instrucțiuni.** Încărcarea necorespunzătoare sau la temperaturi în afara domeniului specificat poate duce la deteriorarea acumulatorului și la creșterea riscului de incendiu.

6) Operațiile de service

a) **Duceți mașina electrică la depanat pentru a fi reparată de o persoană calificată utilizând numai piese de schimb identice.** Acest lucru va asigura menținerea siguranței mașinii.

b) **Nu efectuați niciodată operații de service asupra seturilor de acumulatori deteriorați.** Depanarea acumulatorilor trebuie să fie efectuată numai de producător sau de prestatorii autorizați de servicii.

INSTRUCȚIUNI GENERALE DE SIGURANȚĂ PENTRU TRIMMERUL PENTRU MARGINEA GAZONULUI

- **Nu folosiți mașina în condiții meteorologice nefavorabile, mai ales atunci când există riscul de fulgere.** Acest lucru scade riscul de a fi lovit de fulgere.
- **Inspectați cu atenție zona pentru animale sălbatice în care va fi utilizată scula.** Animalele sălbatice poate fi rănită de sculă în timpul funcționării.
- **Inspectați cu atenție zona în care urmează a fi utilizată scula pentru a îndepărta toate pietrele, bețele, oasele și alte obiecte străine.** Obiectele aruncate în aer ar putea cauza răni grave.
- **Înainte de a utiliza mașina, verificați întotdeauna vizual pentru a vă asigura că dispozitivul de tăiere și ansamblul cuțitului nu sunt deteriorate.** Piesele deteriorate cresc riscul de rănire.
- **Țineți apărătorile în poziție. Apărătorile trebuie să fie în stare de funcționare și să fie montate corespunzător.** O apărătoare care este slăbită, deteriorată sau nu funcționează corect poate duce la vătămări corporale.
- **Păstrați toate prizele de răcire cu aer neobstrucționate de resturi.** Orificiile de admisie aer blocate și reziduurile pot duce la supraîncălzire sau risc de incendiu.
- **Purtați ochelari de protecție și protecție pentru urechi.** Un echipament de protecție adecvat va reduce riscul de vătămare corporală.
- **În timpul utilizării sculei, purtați întotdeauna încălțăminte anti-alunecare și de protecție. Nu utilizați mașina dacă sunteți descult(ă) sau purtați sandale cu deschidere.** Acest lucru reduce șansa de rănire a picioarelor din cauza contactului cu tăietorii sau firele în mișcare.
- **Purtați întotdeauna îmbrăcăminte, cum ar fi pantaloni, care să acopere picioarele operatorului în timp ce utilizați mașina.** Contactul cu tăietorul în mișcare sau cu firul poate provoca răniri.
- **Țineți persoanele prezente la distanță atunci când utilizați scula.** Resturile aruncate pot duce la vătămări corporale grave.
- **Nu utilizați scula peste înălțimea taliei.** Acest lucru ajută la prevenirea contactului neintenționat cu tăietorul și permite un control mai bun al sculei în situații neașteptate.
- **Aveți grijă** când folosiți **mașina pe iarbă umedă. Mergeți, nu alergați niciodată.** Acest lucru reduce riscul alunecării și căderii, ceea ce poate duce la vătămări corporale.
- **Nu utilizați scula pe pante excesiv de abrupte.** Acest lucru reduce riscul pierderii controlului, alunecării și căderii, ceea ce poate duce la vătămări corporale.
- **Când lucrați pe pante, asigurați-vă întotdeauna de poziție, lucrați întotdeauna peste fața pantelor, niciodată în sus sau în jos și fiți extrem de precauți când schimbați direcția.** Acest lucru reduce riscul

pierderii controlului, alunecării și căderii, ceea ce poate duce la vătămări corporale.

- **Țineți toate cablurile de alimentare și cablurile departe de zona de tăiere.** Cablurile de alimentare sau cablurile pot fi ascunse în garduri vii sau tufișuri și pot fi tăiate sau deteriorate accidental de linie sau tăietor.
- **Țineți toate părțile corpului departe de tăietorul sau firul trimmerului în mișcare. Nu îndepărtați materialul din mașină** până când aceasta nu a fost deconectată **de la sursa de alimentare.** Tăietorul trimmerului sau firul în mișcare poate provoca răni personale grave.
- **Transportați scula oprită și departe de corp.** Manipularea corectă a mașinii va reduce probabilitatea contactului accidental cu un tăietor sau fir în mișcare.
- **Utilizați numai capete de tăiere sau tăietoare de trimmer de schimb specificate de producător. Nu înlocuiți tăietorii sau firele trimmerului cu sârme sau lame metalice.** Piesele de schimb incorecte pot provoca pierderea controlului, ruperea și rănirea.

INSTRUCȚIUNI DE SIGURANȚĂ PENTRU TRIMMERUL DE IARBĂ

- **Nu folosiți mașina în condiții meteorologice nefavorabile, mai ales atunci când există riscul de fulgere.** Acest lucru scade riscul de a fi lovit de fulgere.
- **Inspectați cu atenție zona pentru animale sălbatice în care va fi utilizată scula.** Animalele sălbatice poate fi rănită de sculă în timpul funcționării.
- **Inspectați cu atenție zona în care urmează a fi utilizată scula pentru a îndepărta toate pietrele, bețele, oasele și alte obiecte străine.** Obiectele aruncate în aer ar putea cauza răni grave.
- **Înainte de a utiliza scula, verificați întotdeauna vizual pentru a vă asigura că dispozitivul de tăiere sau lama și ansamblul cuțitului sau al lamei nu sunt deteriorate.** Piesele deteriorate cresc riscul de rănire.
- **Respectați instrucțiunile legate de schimbarea accesoriilor.** Piulițele sau șuruburile de fixare a tăietorului strânse necorespunzător pot deteriora lama sau pot duce la desprinderea acesteia.
- **Purtați protecție pentru ochi, urechi, cap și mâini.** Echipamentul de protecție adecvat va reduce vătămările personale cauzate de resturile zburătoare sau contactul accidental cu firul de tăiere sau cu lama.
- **În timpul utilizării sculei, purtați întotdeauna încălțăminte anti-alunecare și de protecție. Nu utilizați scula dacă sunteți desculț(ă) sau purtați sandale cu deschidere**. Acest lucru reduce șansa de rănire a picioarelor din cauza contactului cu tăietorii sau firele în mișcare.
- **În timpul utilizării sculei, purtați întotdeauna pantaloni lungi.** Pielea expusă crește probabilitatea de rănire din cauza obiectelor aruncate.
- **Țineți persoanele prezente la distanță atunci când utilizați scula.** Resturile aruncate pot duce la vătămări corporale grave.
- **Întotdeauna utilizați ambele mâini când utilizați scula.** Ținerea sculei cu ambele mâini va evita pierderea controlului.
- **Țineți scula numai de suprafețele izolate de prindere, deoarece linia de tăiere sau lama pot intra în contact cu cablurile ascunse.** Firul de tăiere sau lamele care intră în contact cu un fir „sub tensiune" pot face ca părțile metalice expuse ale mașinii să fie „sub tensiune" și pot provoca un șoc electric operatorului.
- **Păstrați întotdeauna o poziție adecvată și utilizați scula numai când stați pe sol.** Suprafețele alunecoase sau instabile pot cauza pierderea echilibrului sau a controlului sculei.
- **Nu utilizați scula pe pante excesiv de abrupte.** Acest lucru reduce riscul pierderii controlului, alunecării și căderii, ceea ce poate duce la vătămări corporale.
- **Când lucrați pe pante, asigurați-vă întotdeauna de poziție, lucrați întotdeauna peste fața pantelor, niciodată în sus sau în jos și fiți extrem de precauți când schimbați direcția.** Acest lucru reduce riscul pierderii controlului, alunecării și căderii, ceea ce poate duce la vătămări corporale.
- **Țineți toate părțile corpului departe de tăietor, fir sau lamă atunci când scula funcționează. Înainte de a porni scula, asigurați-vă că tăietorul, firul sau lama nu intră în contact cu nimic.** Un moment de neatenție în timpul utilizării sculei poate duce la rănirea dumneavoastră sau a altora.
- **Nu utilizați scula peste înălțimea taliei.** Acest lucru ajută la prevenirea contactului neintenționat cu tăietorul sau cu lama și permite un control mai bun al sculei în situații neașteptate.
- **Când tăiați desiș sau puieți care sunt tensionați, fiți atenți că vor putea sări înapoi.** Când tensiunea din fibrele de lemn este eliberată, desișul sau puietul pot lovi operatorul și/sau arunca scula scăpată de sub control.
- **Fiți foarte atenți când tăiați tufișuri și puieți.** Materialul subțire poate prinde lama și îl poate ricoșa către dumneavoastră, sau vă poate dezechilibra.
- **Păstrați controlul asupra sculei și nu atingeți tăietoarele, firele sau lamele și alte părți mobile periculoase în timp ce acestea sunt încă în mișcare.** Acest lucru reduce riscul de rănire din cauza pieselor mobile.
- **Transportați scula oprită și departe de corp.** Manipularea corectă a sculei va reduce probabilitatea contactului accidental cu un tăietor, fir sau cuțit în mișcare.
- **Utilizați numai tăietoare, fire, capete de tăiere și lame de schimb specificate de producător.** Piesele de schimb incorecte pot crește riscul de rupere și rănire.
- **Când curățați materialul blocat sau când efectuați întreținerea sculei, asigurați-vă că întrerupătorul este oprit și că bateria este scoasă.** Acționarea neașteptată a sculei în timp ce curățați materialul blocat sau faceți întreținerea poate duce la vătămări corporale grave.

PĂSTRAȚI ACESTE INSTRUCȚIUNI!

BATERIILE

- **Bateria furnizată, dacă există, este parțial încărcată** (pentru a asigura capacitatea completă a bateriei, încărcați complet bateria în încărcătorul de baterii înainte de a utiliza mașina pentru prima dată)
- **Utilizați numai următorii acumulatori și încărcătoare cu această mașină**
- Baterie SKIL: BR1*31****
- Încărcător SKIL: CR1*31****
- Nu utilizați bateria dacă este avariată; aceasta trebuie înlocuită
- Nu dezasamblați acumulatorul
- Nu expuneți mașina/bateria la ploaie
- Temperatură ambiantă admisă (mașină/încărcător/

acumulator):
- în timpul încărcării 4...40°C
- în timpul funcționării –20...+50°C
- în timpul depozitării –20...+50°C

EXPLICAȚIA SIMBOLURILOR DE PE MAȘINĂ/BATERIE

③ Citiți manual de instrucțiuni înainte de utilizare
④ Bateriile vor exploda când sunt aruncate în foc, deci nu ardeți bateriile sub niciun motiv
⑤ Depozitați mașina / încărcătorul / bateria în locuri în care temperatura nu va depăși 50 °C
⑥ Acordați atenție riscului de rănire cauzat de resturile zburătoare
⑦ Purtați ochelari de protecție și căști antifonice
⑧ Țineți trecătorii la distanță
⑨ Nu aruncați sculele electrice și bateriile direct la pubelele de gunoi
⑩ Deconectați bateria înainte de întreținere
⑪ Distanța dintre produs și trecători ar trebuie să fie de cel puțin 15 m
⑫ Nu utilizați lame de metal

UTILIZAREA

- Instrucțiuni de asamblare ⑭
  - montați protecția pentru tăiere H conform ilustrației cu 2 șuruburi
  - **! nu utilizați niciodată scula fără protecția de tăiere H**
  - utilizare protecție pentru flori F
  - montați mânerul de ghidare B în modul ilustrat
- Încărcarea acumulatorului
  - **! citiți avertismentele de siguranță și instrucțiunile care au fost furnizate împreună cu încărcătorul**
- Scoaterea/instalarea bateriilor ②
- Pornit/oprit ⑮
  - porniți mașina apăsând mai întâi butonul A (= comutatorul de siguranță care nu poate fi blocat) și apoi trăgând pe trăgaciul N
  - opriți mașina eliberând comutatorul de declanșare N
  - **! după oprirea mașinii, firul de tăiere continuă să se rotească timp de câteva secunde**
  - lăsați firul de tăiere să se oprească din rotație înainte de a o porni din nou
  - **! nu porniți și nu opriți rapid scula**
- Indicator nivel încărcare acumulator ⑬
  - Apăsați butonul indicator al nivelului bateriei Q pentru a afișa nivelul curent al bateriei⑬a
  - **! atunci când cel mai mic nivel al indicatorului de baterie începe să clipească după apăsarea butonului Q ⑬b, bateria este descărcată**
  - **! atunci când 2 niveluri ale indicatorului bateriei încep să clipească după apăsarea butonului Q ⑬c, bateria nu se află în intervalul de temperatură de funcționare admisibil**
- Protecția bateriei
  Aparatul este oprit brusc sau împiedicat să fie pornit când
  - **sarcina este prea mare** --> îndepărtați sarcina și reporniți
  - **temperatura bateriei nu se încadrează în intervalul admisibil de temperatură de funcționare de la -20 la +50°C** --> 2 niveluri ale indicatorului de nivel al bateriei încep să clipească atunci când se apasă butonul Q ⑬c; așteptați până când bateria a revenit în intervalul de temperatură de funcționare admisibil
  - **bateria este aproape descărcată (pentru a proteja împotriva descărcării profunde)** –>un nivel scăzut al bateriei sau un nivel scăzut intermitent al bateriei ⑬b este afișat de indicatorul nivelului bateriei atunci când apăsați butonul Q; încărcați bateria
  - **! nu continuați să apăsați pe întrerupătorul pornit/ oprit după oprirea automată a mașinii; în caz contrar, bateria poate fi deteriorată**
- Reglarea poziției mânerului de ghidare ⑯
  - Apăsați butonul de reglare a mânerului de ghidare M
  - Rotiți mânerul de ghidare B în poziția dorită
  - eliberați butonul de reglare a mânerului de ghidare M
  - **! mânerul de ghidare nu poate depăși marcajul de pe carcasă în timpul reglării**
- Setarea lungimii tubului ⑰
- Setarea orientării a mânerului principal Y ⑱
  - fixați carcasa inferioară și protecția de tăiere H în poziție (folosind piciorul sau mâna)
  - trageți în sus tubul telescopic K și rotiți în sensul acelor de ceasornic la 90 de grade
  - eliberați, iar tubul se va bloca automat în modul de margine
- Setarea funcției pivot ⑲
  - setați unghiul tubului conform
    1. depozitării libere în picioare
    2. tunderii în spații înguste
    3. tunderii obișnuite
    4. tuns sub obiecte joase
    5. funcției de separare
- Utilizarea protecției pentru flori ⑳
  Utilizați protecția pentru flori pentru a proteja plantele prețioase de tunderea neintenționată
  - pliați protecția pentru flori F în jos
  Decuplați protecția pentru flori pentru funcția de separare sau pentru tunderea în apropierea obstacolelor dure
  - pliați protecția pentru flori F în sus
- Configurarea mașinii pentru tăiere
  - lungimea setată a tubului L ⑰
  - setați orientarea mânerului principal în poziția de tundere ⑱
  - Utilizarea poziției pivot 2, 3 sau 4⑲
  - utilizare protecție pentru flori F ⑳
- Configurarea mașinii pentru margini
  - lungimea setată a tubului L ⑰
  - setați orientarea mânerului principal în poziția de tăiere a marginilor ⑱
  - Utilizarea poziției pivot 5 ⑲
  - dezactivați protecția florii F ⑳
  - pentru margini, sprijiniți mașina de roata de margini G ㉒
- Cosire
  - **! asigurați-vă că în zona de tăiere nu se află pietre, deșeuri și alte obiecte străine**
  - **! începeți tunderea numai atunci când mașina funcționează la viteză maximă**
  - tăiați iarba lungă în straturi (începeți întotdeauna de sus)
  - tăiați numai cu vârful firului de tăiere
  - nu tăiați iarbă umedă sau udă
  - evitați ca iarba tăiată să blocheze bobina (nu executați tăieri în regim greu de lucru)

- nu supraîncărcați mașina
- tăiați cu grijă în jurul copacilor și arbuștilor, astfel încât aceștia să nu intre în contact cu firul de tăiere
- țineți mașina departe de obiecte solide pentru a proteja firul de tăiere împotriva uzurii excesive
- fiți conștient de forțele de recul care apar atunci când sunt atinse obiecte solide

- Ținerea și ghidarea sculei ㉑ ㉒
  - pentru tăierea ierbii lungi, rotiți încet mașina de la dreapta la stânga și viceversa
  - pentru tăierea ierbii mai scurte înclinați mașina așa cum este ilustrat
  - țineți ferm mașina cu ambele mâini, astfel încât să aveți control deplin asupra mașinii în orice moment
  - mențineți o poziție de lucru stabilă
  - țineți întotdeauna aparatul la distanță mare de corp
  - pentru tăierea marginilor lăsați mașina să fie susținută de roata de tăiat marginile G ㉒
- Alimentarea cu fir
  Firul este alimentat automat când mașina este pornită sau oprită
  - firul de tăiere va fi eliberat și tăiat la lungimea corectă de către lama de tăiere a firului E
  ! Aveți grijă să nu vă răniți cu lama de tăiere a firului E
- Alimentarea manuală cu fir㉓
  - Opriți întotdeauna mașina și scoateți acumulatorul
  - trageți firul și continuați să trageți, apoi apăsați și eliberați butonul de alimentare a firului U
  - după alimentarea liniei, readuceți întotdeauna mașina în poziția sa normală de funcționare înainte de pornire
  - alimentați regulat firul pentru a menține un ciclu complet de tăiere
  - când motorul funcționează fără sarcină și nu se taie iarbă, firul de tăiere este blocat, uzat sau rupt; rebobinați bobina sau înlocuiți sistemul bobinei
- Rebobinarea bobinei㉕
  În cazul în care firul de tăiere nu reușește să iasă din orificiul suportului bobinei W
  ! Opriți întotdeauna mașina și scoateți acumulatorul
  - scoateți capacul bobinei R și scoateți bobina T din suportul bobinei V
  - îndoiți capătul liniei de tăiere și agățați-l în orificiul de înfășurare S
  - rebobinați strâns firul de tăiere uniform în straturi, în direcția săgeții
  - introduceți linia de tăiere în fanta X a liniei și asigurați-vă că este bine fixată (lăsați o lungime suficientă a firului)
  - filetați linia de tăiere prin orificiul suportului bobinei W înainte de a plasa bobina rebobinată în suportul bobinei V
  ! asigurați-vă că bobina este așezată în siguranță în loc, apoi trageți firul de tăiere din fantă X
  - montați capacul bobinei R
- Înlocuirea bobinei ㉕
  ! Opriți întotdeauna mașina și scoateți acumulatorul
  - scoateți bobina veche și montați bobina nouă, așa cum este ilustrat
  - utilizați numai bobina SKIL TBD cu acest aparat (**daunele cauzate de utilizarea altor bobine vor fi excluse din garanție**)
  - după înlocuirea bobinei, testați mașina timp de cel puțin un minut fără sarcină pentru a vă asigura că mașina funcționează corect
  ! asigurați-vă că mașina este oprită când introduceți bateria

ÎNTREȚINEREA / SERVICE-UL

- Opriți întotdeauna mașina, scoateți acumulatorul și asigurați-vă că toate piesele în mișcare s-au oprit complet
- Păstrați întotdeauna mașina curată (în special fantele de ventilație D ②)
  - Curățați aparatul cu o cârpă umedă (nu utilizați agenți de curățare sau solvenți)
  - lamă de tăiere pentru linii curate E ② și protecția de tăiere H ② după fiecare utilizare
  - curățați regulat fantele de ventilație D ② cu o perie sau aer comprimat
- Verificați în mod regulat starea capului de tăiere și strângerea piulițelor, bolțurilor și șuruburilor
- Verificați periodic dacă există componente uzate sau deteriorate și reparați-le/înlocuiți-le atunci când este necesar
- Depozitarea
  Metoda de depozitare ㉔
  - montați în siguranță șina de depozitare C pe perete cu 2 șuruburi (nu sunt furnizate) și nivelată orizontal
- Dacă mașina se defectează în ciuda grijii acordate în procedurile de fabricație și testare, reparația trebuie efectuată de un centru de service post-vânzare pentru scule electrice SKIL
  - trimiteți mașina nedemontată împreună cu dovada achiziției la distribuitorul dumneavoastră sau la cel mai apropiat centru de service SKIL (adresele, precum și diagrama de service a mașinii sunt menționate pe www.skil.com)
- Rețineți că daunele cauzate de suprasarcină sau manipularea necorespunzătoare a produsului vor fi excluse din garanție (pentru condițiile de garanție SKIL consultați www.skil.com sau adresați-vă dealerului)

DEPANAREA

- Următoarea listă prezintă simptomele problemelor, cauzele posibile și operațiunile de corectare (dacă acestea nu pot fi identificate și problema nu poate fi corectată, contactați furnizorul sau centrul de service)
  ! în cazul unor defecțiuni electrice sau mecanice, opriți imediat scula și scoateți bateria

★ Aparatul nu funcționează
- baterie goală -> încărcați bateria
- baterie fierbinte -> lăsați bateria să se răcească
- defecțiune internă -> contactați furnizorul/centrul de service

★ Instrumentul funcționează intermitent
- cabluri interne defecte -> contactați furnizorul/centrul de service
- comutator de pornire/oprire defect -> contactați furnizorul/centrul de service

★ Unealta vibrează în mod anormal
- iarbă prea înaltă -> tăiați în etape

★ Instrumentul nu taie
- fir prea scurt/întrerupt -> alimentați manual cu fir

★ Firul nu poate fi alimentat
- bobină goală -> inspectați bobina; derulați dacă este necesar

- fir încurcat în interiorul bobinei -> inspectați bobina; derulați-o dacă este necesar.

★ Firul nu este tăiat la lungimea corectă -> scoateți capacul de pe lama de tăiere

★ Firul se tot rupe
- fir încurcat în interiorul bobinei -> inspectați bobina; derulați-o dacă este necesar.
- trimmer utilizat incorect -> tăiați numai cu vârful firului; evitați pietrele, pereții și alte obiecte tari; alimentați cu fir în mod regulat.

MEDIUL ÎNCONJURĂTOR

Numai pentru țările UE

- **Nu aruncați sculele electrice, accesoriile sau ambalajele direct la pubelele de gunoi**
  - Directiva Europeană 2012/19/EC face referire la modul de aruncare a echipamentelor electrice și electronice și modul de aplicare a normelor în conformitate cu legislația națională; sculele electrice în momentul în care au atins un grad avansat de uzură și trebuiesc aruncate, ele trebuiesc colectate separat și reciclate într-un mod ce respectă normele de protecție a mediului înconjurător
  - simbolul ⑨ vă va reaminti acest lucru atunci când apare nevoia de eliminare

  ! înainte aruncare protejați terminalele bateriei cu lentă protectoare pentru a preîntâmpina scurtcircuitul

ZGOMOT / VIBRAȚII

- **0231**
  Măsurat în conformitate cu EN 62841, nivelul de presiune acustică al acestei scule este de 67 dB (A) (incertitudine K = 3 dB) și nivelul de putere acustică 86 dB (A) (incertitudine K = 5,2 dB), iar vibrația 4,97 m/s^2 (suma vectorului triax; incertitudine K = 1,5 m/s^2)
- **0241**
  Măsurat în conformitate cu EN 62841, nivelul de presiune acustică al acestei scule este de 71 dB (A) (incertitudine K = 3 dB) și nivelul de putere acustică 90 dB (A) (incertitudine K = 3 dB), iar vibrația < 2,5 m/s^2 (suma vectorului triax; incertitudine K = 1,5 m/s^2)
- Nivelul emisiilor de vibrații a fost măsurat în conformitate cu un test standardizat precizat în EN 62841; poate fi folosit pentru a compara o sculă cu alta și ca evaluare preliminară a expunerii la vibrații atunci când folosiți scula pentru aplicațiile menționate
  - utilizarea sculei pentru aplicații diferite sau cu accesorii diferite și prost întreținute poate **crește** semnificativ nivelul de expunere
  - momentele în care scula este oprită sau când funcționează dar nu execută nicio lucrare, pot **reduce** semnificativ nivelul de expunere

  ! protejați-vă împotriva efectelor vibrațiilor prin întreținerea sculei și a accesoriilor sale, păstrând mâinile calde și organizând procesele de lucru

BG

Акумулаторен тример за трева 0231/0241

УВОД

- Използва се като тример за трева или тример за краища на морава, които не могат да бъдат достигнати с косачка
- Проверете дали в опаковката се намират всички части, както е показано на чертежа ②
- Когато има липсващи или повредени части, моля, свържете се с Вашия дилър
- **Прочетете внимателно това ръководство преди употреба и го запазете за справки в бъдеще ③**
- **Обърнете специално внимание на инструкциите за безопасност и предупрежденията; неспазването им може да доведе до сериозно увреждане**

ТЕХНИЧЕСКИ ДАННИ ①

ЕЛЕМЕНТИ НА ПРОДУКТА ②

A Предпазен превключвател
B Водеща ръкохватка
C Конзола за съхранение
D Вентилационни отвори
E Режещ нож за кордата
F Предпазител за цветя
G Колело за отсичане
H Защитен капак
J Бутон за завъртане
K Телескопична тръба
L Заключваща втулка
M Копче за регулиране на водещата ръкохватка
N Спусък превключвател
P Кука за лесно съхранение на кабела
Q Бутон за индикация на нивото на батерията
R Капак на ролката
S Отвор за навиване
T Ролка
U Бутон за подаване на корда
V Държач на ролката
W Отвор за държача на ролката
X Прорез за кордата
Y Главна ръкохватка

БЕЗОПАСНОСТ

Общи предупреждения за безопасност на машината

⚠ Прочетете всички предупреждения за безопасност, инструкции, илюстрации и спецификации предоставени с тази машина.
Неспазването на всички инструкции изброени долу може да доведе до токов удар, пожар и/или сериозно нараняване.

ЗАПАЗЕТЕ ВСИЧКИ ПРЕДУПРЕЖДЕНИЯ И ИНСТРУКЦИИ ЗА БЪДЕЩА СПРАВКА.
Терминът “машина” в предупрежденията се отнася до вашата машина, захранвана от електрическата мрежа (с кабел) или от батерия (без кабел).

1) Безопасност на работната зона

a) Поддържайте работната зона чиста и добре осветена. Разхвърляни или тъмни работни зони пораждат инциденти.

b) Не работете с машини в експлозивна атмосфера, като например в присъствието на запалими течности, газ или прах. Машините създават искри, които могат да възпламенят прах или изпарения.
c) Дръжте на разстояние децата и страничните лица, докато работите с машина. Разсейването може да причини загуба на контрол.

2) Електрическа безопасност

a) Щепселите на машината трябва да съответстват на контакта. Никога не модифицирайте щепсела по какъвто и да е начин. Не използвайте какъвто и да е адаптер със заземени (замасени) машини. Немодифицираните щепсели и съответстващите контакти ще намалят риска от електрически шок.
b) Избягвайте контакт на тялото със заземени повърхности, като тръби, радиатори, кухненски печки и хладилници. Съществува повишена опасност от токов удар, ако тялото Ви е заземено.
c) Не работете с косачката при дъжд или мокри условия. Това може да увеличи риска от токов удар.
d) Не злоупотребявайте с кабела. Никога не използвайте кабела за пренасяне, изтегляне или изключване от контакта на машината. Дръжте кабела настрана от топлина, масло, остри ръбове или движещи се части. Повредени или оплетени кабели увеличават риска от електрически удар.
e) Когато работите с машина на открито, използвайте удължителен кабел подходящ за употреба на открито. Употребата на кабел подходящ за употреба на открито намалява риска от електрически удар.
f) Ако работата с машината на влажно място е неизбежна, използвайте захранване със защитен прекъсвач на веригата при неизправно заземяване (GFCI). Употребата на GFCI намалява риска от електрически удар.

3) Лична безопасност

a) Внимавайте, гледайте какво правите и използвайте здрав разум, когато работите с машина. Не използвайте машината, когато сте уморени или когато сте под влияние на наркотици, алкохол или лекарства. Момент невнимание по време на работата с машини може да доведе до сериозно нараняване.
b) Използвайте лични предпазни средства. Винаги носете защита за очите. Защитно оборудване като прахови маски, не плъзгащи се безопасно обувки, твърда каска или защита за слуха използвана при подходящи условия ще намали риска от лични наранявания.
c) Предотвратете непреднамерено пускане. Уверете се, че ключът е в изключена позиция, преди да свържете към захранване и/или батерия, повдигайки или носейки машината. Пренасянето на машини с пръст върху превключвателя или включването на машини, които са с включен превключвател, води до злополуки.
d) Извадете всеки регулиращ ключ или гаечен ключ, преди да включите машината. Гаечен или друг ключ оставен закачен към въртящите се части на машината може да доведе до лично нараняване.
e) Не се протягайте. Запазете правилна стойка и баланс по всяко време. Това позволява по-добър контрол върху машината в непредвидени ситуации.
f) Облечете се подходящо. Не носете отпуснати дрехи или бижута. Дръжте косата и дрехите си далеч от движещи се части. Отпуснати дрехи, бижута или дълга коса, могат да бъдат хванати в движещите се части.
g) Ако са предоставени устройства за свърване на прахоуловител или съоръжения за събиране, уверете се, че те са свързани и са правилно използвани. Употребата на устройства за събиране на прах може да намали рисковете свързани с прах.
h) Не позволявайте на рутината, придобита от честата употреба на машини, да позволи небрежност небрежни и игнориране на принципите за безопасност при работа с машина. Небрежно действие може да причини сериозно нараняване за части от секундата.

4) Използване и грижа за машината

a) Не насилвайте машината. Използвайте правилната машина за вашето приложение. Правилната машина ще свърши работата по-добре и по-безопасно при капацитета за който е проектирана.
b) Не използвайте машината, ако превключвателят не го включва и изключва. Машина, която не може да бъде контролирана от превключвателя, е опасна и трябва да бъде поправена.
c) Разкачете щепсела от захранването и/или извадете батерията, ако може да се извади, от машината, преди да извършите настройки, смяна на аксесоари или съхраняване на машините. Такива превантивни мерки за безопасност намаляват риска от случайно стартиране на машината.
d) Съхранявайте неизползваните машини далеч от обсега на деца и не позволявайте на лица, които не са запознати с машината или тези инструкции, да работят с машината. Машините са опасни в ръцете на необучени потребители.
e) Поддържайте машини и аксесоари. Проверете за разместване или блокиране на подвижни части, счупване на части, и всякакви други условия, които могат да повлияят на работата на машината. Ако е повредена, поправете машината преди употреба. Много злополуки са причинени от лошо поддържани машини.
f) Поддържайте режещите машини остри и чисти. Правилно поддържани режещи машини, с остри режещи ръбове е по-малко вероятно да се заклещят и по-лесно се контролират.
g) Използвайте машината, аксесоарите, накрайниците на машината и т.н. в съответствие с тези инструкции, като вземете предвид условията на работа и вида работа, която ще бъде извършвана. Употребата на машината за дейности различни от предназначените може да доведе до опасни ситуации.
h) Дръжте ръкохватките и повърхностите за захващане сухи, чисти и без масло и грес. Хлъзгавите ръкохватки и места за захващане не позволяват безопасно боравене и контролиране на машината при неочаквана ситуация.

5) Използване и грижа за акумулаторната машина

a) Презареждайте само със зарядното устройство определено от производителя. Зарядно устройство, което е подходящо за един вид акумулаторна батерия може да създаде опасност от пожар, когато се използва с друга акумулаторна батерия.

b) Използвайте машините само със специфично обозначени акумулаторни батерии. Използването на всяка друга акумулаторна батерия може да създаде риск от нараняване и пожар.
c) Когато акумулаторните батерии не са в употреба ги дръжте на разстояние от други метални обекти, като кламери, монети, ключове, пирони, отвертки или други малки метални предмети, които могат да направят свързване между клемите.
d) Свързване на късо на клемите на батерията може да причини изгаряне или пожар.
e) При условия на злоупотреба , може да се изхвърли течност от батерията. Избягвайте контакт. В случай на инцидентен контакт измийте с вода. Ако течността влезе в контакт с очите, потърсете допълнително медицинска помощ. Течността изхвърлена от батерията може да причини раздразнение или изгаряния.
f) Не използвайте акумулаторна батерия или машина, които са повредени или модифицирани. Повредените или модифицираните батерии може да проявят непредсказуемо поведение, което да доведе до пожар, експлозия или риск от нараняване.
g) Не излагайте батерията или машината на огън или прекомерна температура. Излагане на огън или температури над 265 °F (130 °C) може да причини експлозия.
h) Следвайте всички инструкции за зареждане и не зареждайте батерията или машината извън температурния обхват зададен в инструкциите.
i) Неправилното зареждане или зареждане извън определения температурен обхват може да повреди батерията и да повиши риска от пожар.

6) Обслужване

a) Обслужвайте вашата машина чрез квалифициран техник, като използвате само идентични резервни части. Това ще гарантира запазването на безопасността на машината.
b) Никога не поправяйте повредени акумулаторни батерии. Ремонтът на акумулаторни батерии трябва да бъде извършван от производителя или оторизиран сервиз.

ПРЕДУПРЕЖДЕНИЯ ЗА БЕЗОПАСНОСТ НА ТРИМЕР ЗА КРАИЩА НА МОРАВА

- Не използвайте машината в лоши метеорологични условия, особено, когато има риск от светкавици. Това намалява риска да бъдете ударен от светкавица.
- Внимателно проверете района за дивата природа, където трябва да се използва машината. Дивата природа може да бъде увредена от машината по време на работа.
- Инспектирайте старателно зоната, където ще бъде използвано машината и премахнете всички камъни, пръчки, жици, кости и други чужди предмети. Изхвърлените предмети могат да причинят телесна повреда.
- Преди да използвате машината, винаги визуално инспектирайте, за да видите, че резачката и възелът на резачката не са повредени. Повредените части увеличават риска от нараняване.
- Дръжте предпазителите на място. Предпазителите трябва да са в изправност и правилно монтирани. Предпазител, който е разхлабен, повреден или не функционира правилно, може да доведе до нараняване.
- Поддържайте по всички въздушни отвори за охлаждане да няма остатъци. Блокираните входове за въздух и остатъците могат да доведат до прегряване или риск от пожар.
- Носете защита за очите и защита за ушите. Подходящата предпазна екипировка ще намали риска от нараняване.
- Докато работите с машината, винаги носете нехлъзгащи се и защитни обувки. Не работете с машината, когато сте боси или носите отворени сандали. Това намалява вероятността от нараняване на краката от контакт с движещите се ножове или корди.
- Винаги носете дрехи като панталони, които покриват краката на оператора, докато работите с машината. Контактът с движещия се нож или корда може да причини нараняване.
- Дръжте околните хора надалеч, докато работите с машината. Изхвърлянето на отпадъци може да доведе до сериозно нараняване на хора.
- Не работете с машината над височината на талията. Това помага за предотвратяване на непреднамерен контакт с резачката и позволява по-добър контрол на машината в неочаквани ситуации.
- Бъдете изключително внимателни, когато работите с машината в мокра трева. Вървете, никога не бягайте. Това намалява риска от подхлъзване и падане, което може да доведе до телесна повреда.
- Не работете с машината на прекалено стръмни склонове. Това намалява риска от загуба на контрол, подхлъзване и падане, което може да доведе до телесна повреда.
- Когато работите върху склонове, винаги бъдете сигурни в стойката си, винаги работете напречно на склоновете, никога нагоре или надолу и проявявайте изключителна предпазливост при промяна на посоката. Това намалява риска от загуба на контрол, подхлъзване и падане, което може да доведе до телесна повреда.
- Дръжте всички захранващи проводници и кабели далеч от зоната на рязане. Захранващи проводници или кабели може да са скрити в жив плет или храсти и могат случайно да бъдат срязани или повредени от кордата или ножа.
- Дръжте всички части на вашето тяло далеч от движещия се нож или корда на тримера. Не изчиствайте материал от машината, докато тя не бъде изключена от източника на захранване. Движещият се нож или корда на тримера може да доведе до сериозно нараняване на хора.
- Носете машината изключена и далеч от тялото си. Правилното боравене с машината ще намали вероятността от случаен контакт с движещ се нож или корда на тримера.
- Използвайте само резервни режещи ножове и корди на тримера, посочени от производителя. Не заменяйте ножовете или кордите на тримера с метални телове или остриета. Неправилните резервни части могат да причинят загуба на управление, счупване и нараняване.

ПРЕДУПРЕЖДЕНИЯ ЗА БЕЗОПАСНОСТ НА ТРИМЕР

ЗА ТРЕВА

- Не използвайте машината в лоши метеорологични условия, особено, когато има риск от светкавици. Това намалява риска да бъдете ударен от светкавица.
- Внимателно проверете района за дивата природа, където трябва да се използва машината. Дивата природа може да бъде увредена от машината по време на работа.
- **Инспектирайте старателно зоната, където ще бъде използвано машината и премахнете всички камъни, пръчки, жици, кости и други чужди предмети.** Изхвърлените предмети могат да причинят телесна повреда.
- **Преди да използвате машината, винаги визуално инспектирайте, за да видите, че резачката или ножа и възелът на резачката или ножа не са повредени.** Повредените части увеличават риска от нараняване.
- **Следвайте инструкциите за смяна на аксесоари.** Неправилно затегнатите обезопасяващи гайки или болтове на ножа могат или да повредят ножа, или да доведат до отделянето му.
- **Носете защита за очите, ушите, главата и ръцете.** Подходяща предпазна екипировка ще намали телесните наранявания от летящи отломки или случаен контакт с режещата корда или ножа.
- **Докато работите с машината, винаги носете нехлъзгащи се и защитни обувки. Не работете с машината, когато сте боси или носите отворени сандали.** Това намалява вероятността от нараняване на краката от контакт с движещите се ножове или корди.
- **Докато работите с машината, винаги носете дълги панталони.** Откритата кожа увеличава вероятността от нараняване от изхвърлени предмети.
- **Дръжте околните хора надалеч, докато работите с машината.** Изхвърлянето на отпадъци може да доведе до сериозно нараняване на хора.
- **Винаги използвайте две ръце, когато работите с машината.** Държането на машината с двете ръце ще предотврати загубата на контрол.
- **Дръжте машината само за изолираните захващащи повърхности, защото режещата корда или ножът могат да се контактуват със скрити кабели.** Режещата корда или ножове в контакт с кабел под напрежение могат да направят откритите метални части под напрежение и могат да причинят токов удар на оператора.
- **Винаги поддържайте правилна стойка и работете с машината само когато стоите на земята.** Хлъзгавите или нестабилни повърхности могат да причинят загуба на баланс или контрол на машината.
- **Не работете с машината на прекалено стръмни склонове.** Това намалява риска от загуба на контрол, подхлъзване и падане, което може да доведе до телесна повреда.
- **Когато работите върху склонове, винаги бъдете сигурни в стойката си, винаги работете напречно на склоновете, никога нагоре или надолу и проявявайте изключителна предпазливост при промяна на посоката.** Това намалява риска от загуба на контрол, подхлъзване и падане, което може да доведе до телесна повреда.
- **Дръжте всички части на тялото далеч от резачката, кордата или ножа, когато машината работи. Преди да стартирате машината, уверете се, че резачката, кордата или ножът не контактуват с нищо.** Момент на невнимание по време на работа на машината може да доведе до нараняване на себе си или на другите.
- **Не работете с машината над височината на талията.** Това помага за предотвратяване на непреднамерен контакт с резачката или ножа и позволява по-добър контрол на машината в неочаквани ситуации.
- **Когато режете храсти или фиданки, които са под механично напрежение, бъдете нащрек за отскачане назад.** Когато механичното напрежение в дървесните влакна се освободи, храстът или фиданката могат да ударят оператора и/или да изхвърлят машината извън контрол.
- **Бъдете изключително внимателни, когато режете храсти и фиданки.** Тънкият материал може да бъде хванат от ножа и да бъде камшично върнат към вас или да ви извади от равновесие.
- **Поддържайте контрол на машината и не докосвайте резачки, корди или ножове и други опасни движещи се части, докато те все още са в движение.** Това намалява риска от нараняване от движещи се части.
- **Носете машината изключена и далеч от тялото си.** Правилното боравене с машината ще намали вероятността от случаен контакт с движеща се резачка, корда или нож.
- **Използвайте само резервни резачки, корди, режещи глави и ножове, посочени от производителя.** Неправилните резервни части могат да увеличат риска от счупване и нараняване.
- **Когато почиствате заседнал материал или обслужвате машината, уверете се, че превключвателят е изключен и батерията е отстранена.** Неочаквано стартиране на машината по време на почистване на заседнал материал или сервизно обслужване могат да доведат до сериозно нараняване на хора.

ЗАПАЗЕТЕ ТЕЗИ ИНСТРУКЦИИ!

АКУМУЛАТОРНИ БАТЕРИИ

- **Доставената в комплекта батерия, ако има, е частично заредена** (за да осигурите пълен капацитет на батерията, заредете напълно батерията в зарядното устройство за батерия, преди да използвате вашата машина за първи път)
- **Използвайте само следните батерии и зарядни устройства с тази машина**
- SKIL батерия: BR1*31****
- SKIL зарядно устройство: CR1*31****
- Не използвайте батерията, когато е повредена; тя трябва да бъде заменена
- Не разглобявайте батерията
- Не излагайте машината/батерията на дъжд
- Допустима температура на околната среда (машина/зарядно устройство/батерия):
  - при зареждане 4...40°C
  - по време на работа –20...+50°C
  - при съхраняване –20...+50°C

ОБЯСНЕНИЕ НА СИМВОЛИТЕ ВЪРХУ МАШИНАТА/

БАТЕРИЯТА

③ Преди употреба прочетете ръководството с инструкции

④ Хвърлен в огън, акумулаторът ще експлодира, така че не изгаряйте акумулатора по каквато и да е причина

⑤ Съхранявайте машината/зарядното устройство/ батерията в помещения при температури, не по-високи от 50°C

⑥ Обърнете внимание на риска от нараняване, причинено от летящи отломки

⑦ Носете предпазни очила и защита на слуха

⑧ Дръжте околните хора надалеч

⑨ Не изхвърляйте електроуредите и батерии заедно с битови отпадъци

⑩ Разкачване на батерията преди поддръжка

⑪ Разстоянието между машината и околните хора трябва да бъде минимум 15 м

⑫ Не използвайте метални ножове

УПОТРЕБА

- Инструкции за сглобяване ⑭
  - монтирайте защитния капак H, както е показано с 2 винта
  - **! никога не използвайте машината без защитен капак H**
  - използване на предпазител за цветя F
  - монтирайте дръжката за водене B според илюстрацията
- Зареждане на акумулаторната батерия
  - **! прочетете предупрежденията и инструкциите за безопасност, доставени със зарядното устройство**
- Изваждане/инсталиране на батерията ②
- Включване/изключване ⑮
  - включете машината, като първо натиснете копчето EA (= защитен превключвател, който не може да се блокира) а след това дръпнете спусъка N
  - изключете машината като освободите спусъка превключвател N
  - **! след изключване на машината режещата корда продължава да се върти още няколко секунди**
  - оставете режещата корда да спре да се върти, преди да я включите отново
  - **! не включвайте и изключвайте бързо**
- Индикатор за нивото на заряд на батерията ⑬
  - натиснете бутона за индикатора на нивото на заряд на батерията Q за показване на текущото ниво на заряд на батерията ⑬a
  - **! Когато най-ниското ниво на индикатора за батерията започне да мига след натискане на бутона Q ⑬b, батерията е разредена**
  - **! Когато 2 нива на индикатора на батерията започнат да мигат след натискане на бутона Q⑬c, батерията не е в допустимия работен температурен диапазон**
- Защита на акумулаторната батерия
  Машината внезапно се изключва или не може да се включи, когато
  - **натоварването е прекалено голямо** --> премахнете натоварването и рестартирайте
  - **температурата на батерията е извън допустимия работен температурен диапазон от -20 до +50°C** -> 2 нива на индикатора за заряд на батерията започват да мигат, когато натискате бутона Q ⑬c, изчакайте, докато батерията си възвърне допустимия работен температурен диапазон
  - **батерията е почти празна (за предпазване срещу пълно разреждане)** --> ниско ниво на батерията или мигащо ниско ниво на батерията ⑬b е показано чрез индикатора за заряд на батерията, когато натискате бутона Q; заредете батерията
  - **! след автоматичното изключване на машината не продължавайте да натискате спусъка, понеже може да се повреди акумулаторната батерия**
- Регулиране на позицията на водещата ръкохватка ⑯
  - Натиснете копчето за регулиране на водещата ръкохватка M
  - Завъртете водещата ръкохватка B до желаната позиция
  - Освободете копчето за регулиране на водещата ръкохватка M
  - **! водещата ръкохватка не може да надвишава маркировката върху корпуса по време на регулирането**
- Настройка на дължината на тръбата ⑰
- Настройване на ориентацията на главната ръкохватка ⑱
  - закрепете долния корпус и защитния капак H на място (с крак или ръка)
  - издърпайте нагоре телескопичната тръба K и завъртете на 90 градуса по посока на часовниковата стрелка
  - освободете и тръбата автоматично ще се заключи в режим на отсичане
- Настройване на функцията за завъртане ⑲
  - задайте съответния ъгъл на тръбата
    1. свободно стоящо съхранение
    2. косене в тесни пространства
    3. редовно косене
    4. косене под ниски обекти
    5. функция за отсичане
- Използване на предпазителя за цветя ⑳
  Използвайте предпазителя за цветя, за да защитите ценните растения от неволно окастряне
  - сгънете предпазителя за цветя F надолу
  Деактивирайте предпазителя за цветя за функцията за отсичане или за косене в близост до твърди препятствия
  - сгънете предпазителя за цветя F нагоре
- Настройване на машината за подрязване
  - настройте дължината на тръбата L ⑰
  - задайте ориентацията на главната ръкохватка в позиция за подрязване ⑱
  - използвайте позиция на завъртане 2, 3 или 4 ⑲
  - използване на предпазителя за цветя F ⑳
- Настройване на машината за отсичане
  - настройте дължината на тръбата L ⑰
  - задайте ориентацията на главната ръкохватка в позиция за отсичане ⑱
  - използвайте позиция на завъртане 5 ⑲
  - изключете предпазителя за цветя F ⑳
  - за отсичане – подпрете машината чрез колелото за

отсичане G ㉒

- Подрязване
  ! уверете се, че на участъка за рязане няма камъни, отпадъци и други чужди тела
  ! започнете да подрязвате само когато машината работи с пълна скорост
  - косете дълга трева на слоеве (винаги започвайте от върха)
  - подрязвайте само с върха на режещата корда
  - не режете влажна или мокра трева
  - предотвратете задръстването на окосената трева в ролката (не извършвайте дълбоко косене)
  - не претоварвайте машината
  - внимателно косете около дървета и храсти, така че да не влизат в контакт с режещата корда
  - дръжте машината далеч от твърди предмети, за да предпазите режещата корда от прекомерно износване
  - имайте предвид силите на отката, които възникват при докосване на твърди предмети
- Държане и насочване на машината ㉑ ㉒
  - за косене на висока трева бавно завъртайте инструмента от дясно на ляво и обратно
  - за косене на по-ниска трева наклонете машината, както е илюстрирано
  - дръжте машината здраво с двете ръце, така че през цялото време да сте в състояния да я управлявате сигурно
  - поддържайте стабилна работна позиция
  - винаги дръжте машината достатъчно далеч от тялото си
  - за отсичане оставете машината да се подпира на колелото за отсичане G ㉒
- Подаване на корда
  Кордата се подава автоматично, когато машината се включва или изключва
  - режещата корда ще бъде освободена и отрязана до правилната дължина от режещия нож за кордата E
  ! внимавайте да не се нараните от режещия нож за кордата E
- Ръчно подаване на кордата ㉓
  - изключете машината и извадете батерията
  - издърпайте кордата и продължавайте да дърпате, след което натиснете и пуснете бутона за подаване на корда U
  - след подаване на корда винаги връщайте машината в нормалното му работно положение, преди да го включите
  - подавайте кордата редовно, за да поддържате пълен кръг на рязане
  - когато моторът работи без натоварване и не се реже трева, режещата корда е заседнала, износена или се къса; пренавийте ролката или подменете ролковата система
- Пренавиване на ролката ㉕
  В случай че режещата корда не се подава от отвора на държача за ролката W
  ! винаги изключвайте машината и изваждайте батерията
  - свалете капака на ролката R и извадете ролката T от държача на ролката V
  - огънете края на режещата корда и го закачете в отвора за навиване S
  - пренавийте стегнато режещата корда равномерно на слоеве в посока на стрелката
  - вкарайте режещата корда в прореза за кордата X и се уверете, че е поставена сигурно на място (оставете достатъчно дължина на кордата)
  - прекарайте режещата корда през отвора на държача на ролката W, преди да поставите пренавитата ролка в държача на ролката V
  ! уверете се, че ролката е разположена сигурно на мястото си, след което издърпайте режещата корда от прореза X
  - монтирайте капака на ролката R
- Замяна на ролката ㉕
  ! винаги изключвайте машината и изваждайте батерията
  - извадете старата ролка и монтирайте новата ролка според илюстрацията
  - с тази машина използвайте само ролковата система на SKIL TBD (**гаранцията няма да покрива повреди, причинени от употребата на други ролкови системи**)
  - след подменяне на ролковата система пуснете машината пробно за най-малко една минута без натоварване, за де се уверите, че машината работи нормално
  ! бъдете сигурни, че машината е изключена, когато поставяте батерията

ПОДДРЪЖКА/СЕРВИЗ

- Винаги изключвайте машината, отстранявайте батерията и се уверете, че всички движещи се части са напълно спрени
- Винаги поддържайте машината чиста (особено вентилационните отвори D ②)
  - почиствайте машината с влажна кърпа (не използвайте почистващи препарати или разтворители)
  - почиствайте режещия нож за кордата E ② и защитния капак H ② след всяка употреба
  - почиствайте, редовно, вентилационните отвори D ② с четка или с въздух под налягане
- Редовно проверявайте състоянието на режещата глава и затягането на гайките, болтовете и винтовете
- Редовно проверявайте за износени или повредени компоненти и ги ремонтирайте/сменете, когато е необходимо
- Съхранение
  Метод на съхранение ㉔
  - закрепете здраво конзолата за съхранение C на стената с 2 винта (не са доставени) и хоризонтално нивелирана
- Ако машината се повреди въпреки грижите, положени при производството и изпитването, ремонтът трябва да се извърши в център за следпродажбено обслужване на електроинструменти SKIL
  - занесете машината в неразглобен вид заедно с доказателство за покупката му в търговския обект, откъдето сте го закупили, или в най-близкия сервиз на SKIL (адресите, както и схемата за сервизно обслужване на машината, можете да намерите на адрес www.skil.com)
- Имайте предвид, че повреда поради претоварване

или неправилно манипулиране с продукта ще бъдат изключени от гаранцията (за условията на гаранцията от SKIL виж на интернет адрес: www.skil.com или попитайте вашия дилър)

ОТСТРАНЯВАНЕ НА ПРОБЛЕМИ

- В следващия списък са включени признаците за проблеми, вероятните причини и начините за отстраняване (ако това не помогне за откриване и отстраняване на проблема, се обърнете към Вашия дистрибутор или сервиз)

  ! в случай на електрическа или механична неизправност, незабавно изключете инструмента и извадете батерията

★ Инструментът не работи
- празна батерия -> заредете батерията
- гореща батерия -> оставете батерията да изстине
- вътрешна повреда -> свържете се с търговец/сервиз

★ Инструментът работи периодично
- дефектно вътрешно окабеляване -> свържете се с търговец/сервиз
- превключвателят за включване/изключване е дефектен -> свържете се с търговец/сервиз

★ Инструментът вибрира необичайно
- твърде висока трева -> косете на етапи

★ Инструментът не реже
- кордата е твърде къса/скъсана -> подайте кордата ръчно

★ Кордата не може да се подава
- макарата е празна -> проверете макарата; пренавийте, ако е необходимо
- корда, оплетена вътре в макарата -> проверете макарата; пренавийте, ако е необходимо

★ Кордата не е отрязана до правилната дължина -> отстранете капака от режещото острие

★ Кордата продължава да се къса
- корда, оплетена вътре в макарата -> проверете макарата; пренавийте, ако е необходимо
- неправилно използван тример -> подрязвайте само с върха на кордата; избягвайте камъни, стени и други твърди предмети; подавайте кордата периодично

ОКОЛНА СРЕДА

Само за страни от ЕС

- **Не изхвърляйте електроуредите, приспособленията и опаковките заедно с битови отпадъци**
  - съобразно Директивата на ЕС 2012/19/ЕО относно износени електрически и електронни уреди и отразяването й в националното законодателство износените електроуреди следва да се събират отделно и да се предават за рециклиране според изискванията за опазване на околната среда
  - символът ⑨ ще ви напомни за това, когато е необходимо изхвърляне

  ! преди да изхвърлите батерията, защитете изводите й с дебела лепенка, за да няма опасност от възникване на късо съединение

ШУМ / ВИБРАЦИИ

- **0231**
  Измерено в съответствие с EN 62841, нивото на звуковото налягане на този инструмент е 67 dB(A) (неопределеност K = 3 dB), а нивото на звуковата мощност 86 dB(A) (неопределеност K = 5,2 dB), и вибрацията 4,97 m/s^2 (триаксиална векторна сума; неопределеност K = 1,5 m/s^2)
- **0241**
  Измерено в съответствие с EN 62841, нивото на звуковото налягане на този инструмент е 71 dB(A) (неопределеност K = 3 dB), а нивото на звуковата мощност 90 dB(A) (неопределеност K =3 dB), и вибрацията < 2,5 m/s^2 (триаксиална векторна сума; неопределеност K = 1,5 m/s^2)
- Нивото на предадените вибрации е измерено в съответствие със стандартизирания тест, определен в EN 62841; то може да се използва за сравнение на един инструмент с друг и като предварителна оценка на подлагането на вибрации при използването на инструмента за посочените приложения
  - използването на инструмента за различни от тези приложения или с други, или лошо поддържани аксесоари може значително да **повиши** нивото, на което сте подложени
  - периодите от време, когато инструмента е изключен или съответно включен, но с него не се работи в момента могат значително да **намалят** нивото на което сте подложени

  ! предпазвайте се от ефектите от вибрациите, като поддържате инструмента и аксесоарите му, пазите ръцете си топли и организирате вашите модели на работа

SK

Bezdrôtová strunová kosačka 0231/0241

ÚVOD

- Používa sa ako vyžínač trávy alebo zastrihávač okrajov trávnika, ako aj na svahoch a okrajoch, na ktoré sa nedá dostať kosačkou
- Skontrolujte, či balenie obsahuje všetky súčasti podľa obrázka ②
- Ak sú niektoré súčasti poškodené, alebo chýbajú, obráťte sa na svojho predajcu
- **Pred použitím si dôkladne prečítajte tento návod a uchovajte ho pre prípad potreby v budúcnosti** ③
- **Zvlášť venujte pozornost bezpecnostným pokynom a upozorneniam; nedodržanie týchto pokynov môže spôsobit vážne zranenie**

TECHNICKÉ ÚDAJE ①

ČASTI VÝROBKU ②

A Bezpečnostný spínač
B Vodiaca rukoväť
C Odkladací držiak
D Vetracie štrbiny
E Rezacia čepeľ struny
F Chránič kvetov
G Koliesko na kosenie okrajov
H Ochranný kryt

J Tlačidlo otočnej polohy
K Teleskopická rúrka
L Zaisťovacia objímka
M Nastavovací gombík vodiacej rukoväte
N Hlavný vypínač
P Hák na jednoduché uloženie
Q Tlačidlo kontrolky stavu nabitia akumulátora
R Kryt cievky
S Navíjací otvor
T Cievka
U Tlačidlo podávania struny
V Držiak cievky
W Otvor pre držiak cievky
X Strunová drážka
Y Hlavná rukoväť

BEZPEČNOSŤ

Všeobecné bezpečnostné upozornenia týkajúce sa stroja

⚠ **Prečítajte si všetky bezpečnostné varovania, pokyny, ilustrácie a špecifikácie dodané s týmto strojom.** Nedodržanie nižšie uvedených pokynov môže mať za následok úraz elektrickým prúdom, požiar a/alebo vážne zranenie.

ODLOŽTE SI VŠETKY VAROVANIA A POKYNY PRE BUDÚCE POUŽITIE.
Pojem „stroj“ v upozorneniach sa vzťahuje na stroj napájaný zo siete (so šnúrou) alebo na stroj napájaný z akumulátora (bezšnúrový).

1) Bezpečnosť pracovného priestoru
a) **Udržiavajte pracovisko čisté a dobre osvetlené.** Neporiadok alebo tmavé miesta spôsobujú nehody.
b) **Nepoužívajte stroje vo výbušnom prostredí, napríklad v prítomnosti horľavých kvapalín, plynov alebo prachu.** Stroje vytvárajú iskry, ktoré môžu zapáliť prach alebo výpary.
c) **Pri používaní stroja udržiavajte deti a okolostojace osoby mimo pracoviska.** Rozptyľovanie pozornosti môže viesť ku strate kontroly.

2) Elektrická bezpečnosť
a) **Zástrčka stroja musí zodpovedať elektrickej zásuvke. Nikdy a žiadnym spôsobom nemodifikujte zástrčku. Nepoužívajte žiadne rozbočovacie zástrčky s uzemneným strojom.** Neupravené zástrčky a vhodné zásuvky obmedzia nebezpečenstvo úrazu elektrickým prúdom.
b) **Zabráňte kontaktu tela s uzemnenými povrchmi, ako sú rúry, radiátory, sporáky a chladničky.** Dochádza k zvýšeniu rizika úrazu elektrickým prúdom, ak je vaše telo uzemnené.
c) **Kosačku na trávu nepoužívajte v daždi alebo za mokra.** To môže zvýšiť riziko úrazu elektrickým prúdom.
d) **Nepoužívajte kábel nesprávnym spôsobom. Nikdy nepoužívajte kábel na nosenie, ťahanie alebo odpájanie stroja. Udržujte kábel v dostatočnej vzdialenosti od zdrojov tepla, oleja, ostrých hrán alebo pohyblivých častí.** Poškodená alebo zamotaná šnúra zvyšuje riziko zasiahnutia elektrickým prúdom.
e) **Ak sa chystáte stroj použiť v exteriéroch, použite výhradne predlžovaciu šnúru vhodnú na použitie v exteriéroch.** Použitie šnúry vhodnej pre použitie v exteriéroch znižuje riziko úrazu elektrickým prúdom.
f) **Ak je používanie stroja vo vlhkom prostredí nevyhnutné, použite napájanie chránené prerušovačom obvodu uzemnenia (GFCI).** Použitie GFCI znižuje riziko úrazu elektrickým prúdom.

3) Osobná bezpečnosť
a) **Buďte pozorní, sledujte to, čo robíte a používajte zdravý rozum pri práci so strojom. Nepoužívajte stroj, ak ste unavení alebo pod vplyvom drog, alkoholu alebo liekov.** Chvíľková nepozornosť pri práci so strojmi môže mať za následok vážne zranenie.
b) **Používajte osobné ochranné pomôcky. Vždy používajte ochranu očí.** Ochranné prostriedky ako respirátor, protišmyková bezpečnostná obuv, prilba alebo chrániče sluchu použité za vhodných podmienok znižujú nebezpečenstvo zranenia.
c) **Zabráňte neúmyselnému uvedeniu do prevádzky. Pred pripojením k zdroju napájania a/alebo akumulátoru, pri zdvíhaní alebo prenášaní stroja sa uistite, že prepínač je vo vypnutej polohe.** Prenášanie strojov s prstom na vypínači alebo zapájanie strojov, ktoré majú vypínač zapnutý, môže viesť k nehodám.
d) **Pred spustením stroja vždy odstráňte nastavovací kľúč alebo náradie.** Kľúč alebo náradie, ktoré necháte pripevnené k otáčajúcej sa časti stroja, môže spôsobiť zranenie osôb.
e) **Nenakláňajte sa. Pri práci vždy dodržujte správny postoj a rovnováhu.** To umožňuje lepšiu ovládateľnosť stroja v nečakaných situáciách.
f) **Noste vhodné oblečenie. Nenoste šperky alebo voľný odev. Udržujte vlasy a oblečenie mimo dosah pohybujúcich sa častí.** Voľný odev, šperky alebo dlhé vlasy môžu byť zachytené pohybujúcimi sa dielmi.
g) **Pokiaľ je náradie vybavené zariadením na zachytávanie prachu a úlomkov materiálu, skontrolujte, či je k náradiu správne pripevnené.** Použitie odsávania prachu môže znížiť nebezpečenstvo, ktoré súvisí s prachom.
h) **Nedovoľte, aby ste sa po získaní skúseností častým používaním stroja stali neobozretnými a ignorovali zásady bezpečnosti.** Nedbalá činnosť môže spôsobiť vážne zranenie za zlomok sekundy.

4) Používanie a starostlivosť o stroj
a) **Netlačte na stroj silou. Použite správny stroj pre vašu aplikáciu.** Stroj bude pracovať lepšie a bezpečnejšie pri rýchlosti, na ktorú bol navrhnutý.
b) **Nepoužívajte stroj, ak sa nedá zapnúť a vypnúť použitím vypínača.** Stroj, ktorý sa nedá ovládať vypínačom, je nebezpečný a musí sa opraviť.
c) **Pred akýmikoľvek úpravami, výmenou príslušenstva alebo uskladnením stroja odpojte zástrčku od zdroja napájania a/alebo vyberte zo stroja akumulátor, ak je odpojiteľný.** Takéto preventívne bezpečnostné opatrenia znižujú riziko náhodného spustenia stroja.
d) **Nečinný stroj skladujte mimo dosahu detí a nedovoľte osobám, ktoré nie sú oboznámené so strojom alebo s týmto návodom, aby stroj obsluhovali.** Stroje sú v rukách nevyškolených používateľov nebezpečné.
e) **Vykonávajte údržbu strojov a príslušenstva.**

Kontrolujte nastavenie pohyblivých častí, poškodenie dielov a akékoľvek ďalšie okolnosti, ktoré môžu mať vplyv na funkciu stroja. Ak je poškodený, nechajte ho pred použitím opraviť. Mnoho nehôd spôsobujú zle udržiavané stroje.

f) **Rezacie stroje udržujte ostré a čisté.** Starostlivo ošetrované rezacie stroje s ostrými čepeľami menej pravdepodobne uviaznu a jednoduchšie sa ovládajú.

g) **Používajte stroj, príslušenstvo, nadstavce apod. podľa týchto pokynov a rešpektujte pritom pracovné podmienky a vykonávanú činnosť.** Použitie stroja na iné ako určené účely môže viesť k nebezpečným situáciám.

h) **Udržujte rukoväte a uchopovacie plochy suché, čisté, bez oleja a maziva.** Klzké držadlá a uchopovacie plochy neumožňujú bezpečnú manipuláciu so strojom a jeho ovládanie v nečakaných situáciách.

5) Používanie a starostlivosť o akumulátorový stroj

a) **Nabíjajte len pomocou nabíjačky špecifikovanej výrobcom.** Nabíjačka, ktorá je vhodná pre jeden typ batérie, môže predstavovať pri nabíjaní iného typu batérie nebezpečenstvo.

b) **Používajte stroje a s výslovne určenými akumulátormi.** Použitie iných typov akumulátorov môže spôsobiť riziko úrazu a požiaru.

c) **Ak sa akumulátor nepoužíva, držte ho mimo iných kovových predmetov, ako sú sponky, mince, kľúče, klince, skrutkovače alebo iné malé kovové predmety, ktoré by mohli navzájom prepojiť kontakty akumulátora.** Skratovanie kontaktov akumulátora môže spôsobiť popáleniny alebo požiar.

d) **Za nevhodných podmienok môže z akumulátora unikať kvapalina. Zabráňte kontaktu. Pri náhodnom kontakte opláchnite vodou. Pri zasiahnutí očí vyhľadajte lekársku pomoc.** Unikajúca kvapalina z akumulátora môže spôsobiť podráždenie pokožky alebo popáleniny.

e) **Nepoužívajte akumulátor alebo stroj, ktoré sú poškodené alebo upravené.** Poškodené alebo upravené batérie mať nepredvídateľné chovanie, ktoré môže viesť k požiaru, výbuchu alebo nebezpečenstvu poranenia.

f) **Nevystavujte akumulátor ani stroj ohňu alebo nadmernej teplote.** Vystavenie ohňu alebo teplote nad 130 ° C môže spôsobiť výbuch.

g) **Dodržujte všetky pokyny pre nabíjanie a nenabíjajte akumulátor alebo stroj mimo teplotného rozsahu uvedeného v pokynoch.** Nesprávne nabíjanie alebo nabíjanie pri teplotách mimo stanovený rozsah môže poškodiť akumulátor a zvýšiť riziko požiaru.

6) Oprava

a) **Nechajte váš stroj opraviť kvalifikovanou osobou s použitím iba identických náhradných dielov.** Tým sa zabezpečí zachovanie bezpečnosti stroja.

b) **Nikdy neopravujte poškodené akumulátory.** Servis akumulátorov smie robiť iba výrobca alebo autorizovaní servisní poskytovatelia.

BEZPEČNOSTNÉ UPOZORNENIA PRE ZASTRIHÁVAČ OKRAJOV TRÁVNIKA

- **Nepoužívajte stroj za nepriaznivých poveternostných podmienok, najmä ak existuje nebezpečenstvo blesku.** Tým sa znižuje riziko úderu bleskom.
- **Dôkladne skontrolujte oblasť, v ktorej sa má stroj používať, či sa v nej nenachádzajú voľne žijúce zvieratá.** Počas prevádzky môže stroj zraniť voľne žijúce zvieratá.
- **Dôkladne skontrolujte oblasť, kde má byť stroj používaný a odstráňte všetky kamene, palice, drôty, kosti a iné cudzie predmety.** Vymrštené predmety môžu spôsobiť vážne zranenie.
- **Pred použitím stroja vždy vizuálne skontrolujte, či orezávač** a zostava orezávača **nie sú poškodené.** Poškodené časti zvyšujú riziko zranenia.
- **Udržujte ochranné kryty na mieste. Ochranné kryty musia byť funkčné** a správne **namontované.** Ochranný kryt, ktorý je uvoľnený, poškodený alebo nefunguje správne, môže spôsobiť zranenie osôb.
- **Udržujte všetky vzduchové chladiace prívody bez nečistôt.** Zablokované prívody vzduchu a nečistoty môžu spôsobiť prehriatie alebo riziko požiaru.
- **Používajte ochranu očí** a uší**.** Primerané ochranné vybavenie zníži počet zranení**.**
- **Pri prevádzke stroja vždy noste protišmykovú** a ochrannú **obuv. Náradie nikdy nepoužívajte naboso ani v otvorených sandáloch.** Tým sa znižuje pravdepodobnosť zranenia nôh pri kontakte s pohyblivými orezávačmi alebo strunami.
- **Počas obsluhy stroja vždy noste oblečenie, napríklad nohavice, ktoré zakrývajú nohy obsluhy.** Kontakt s pohybujúcou sa čepeľou alebo strunou môže spôsobiť zranenie.
- **Udržiavajte okolostojace osoby v bezpečnej vzdialenosti počas prevádzky stroja.** Vymrštené úlomky môžu vážne poraniť osoby.
- **Neobsluhujte stroj nad výškou pása.** To pomáha predchádzať neúmyselnému kontaktu s čepeľou a umožňuje lepšie ovládanie stroja v neočakávaných situáciách.
- **Pri práci so strojom v mokrej tráve dbajte na zvýšenú opatrnosť. Kráčajte, nikdy nebežte.** Znižuje sa tak riziko pošmyknutia a pádu, ktoré môžu mať za následok zranenie osôb.
- **Stroj neprevádzkujte na príliš strmých svahoch.** Tým sa znižuje riziko straty kontroly, pošmyknutia a pádu, ktoré môžu mať za následok zranenie osôb.
- **Pri práci na svahoch sa vždy uistite, že máte stabilný postoj, vždy pracujte naprieč povrchu svahu, nikdy nie hore alebo dole a pri zmene smeru buďte mimoriadne opatrní.** Tým sa znižuje riziko straty kontroly, pošmyknutia a pádu, ktoré môžu mať za následok zranenie osôb.
- **Udržujte všetky napájacie káble a šnúry mimo oblasti rezania**. Napájacie káble alebo šnúry môžu byť ukryté v živých plotoch alebo kríkoch a môže dôjsť k ich náhodnému prerezaniu alebo poškodeniu strunou alebo čepeľou.
- **Všetky časti tela udržiavajte mimo dosahu pohybujúcej sa žacej čepele alebo struny. Neodstraňujte materiál zo stroja, kým nie je odpojený od zdroja napájania.** Pohybujúca sa žacia čepeľ alebo struna môžu spôsobiť vážne poranenie osôb.
- **Prenášajte vypnutý stroj a smerom od tela.** Správna manipulácia so strojom zníži pravdepodobnosť náhodného kontaktu s pohybujúcou sa žacou čepeľou alebo strunou.

- **Používajte len náhradné žacie hlavy a žacie čepele alebo struny určené** výrobcom. **Žacie čepele alebo struny nenahrádzajte kovovými drôtmi alebo čepeľami.** Nesprávne náhradné diely môžu spôsobiť stratu kontroly, poškodenie a zranenie.

BEZPEČNOSTNÉ UPOZORNENIA PRE VYŽÍNAČE TRÁVY

- **Nepoužívajte stroj za nepriaznivých poveternostných podmienok, najmä ak existuje nebezpečenstvo blesku.** Tým sa znižuje riziko úderu bleskom.
- **Dôkladne skontrolujte oblasť, v ktorej sa má stroj používať, či sa v nej nenachádzajú voľne žijúce zvieratá.** Počas prevádzky môže stroj zraniť voľne žijúce zvieratá.
- **Dôkladne skontrolujte oblasť, kde má byť stroj používaný a odstráňte všetky kamene, palice, drôty, kosti a iné cudzie predmety.** Vymrštené predmety môžu spôsobiť vážne zranenie.
- **Pred použitím stroja vždy vizuálne skontrolujte, či nož alebo čepeľ a zostava noža a čepele nie sú poškodené.** Poškodené časti zvyšujú riziko zranenia.
- **Dodržujte pokyny pre výmenu príslušenstva.** Nesprávne utiahnuté upevňovacie matice alebo skrutky čepele môžu poškodiť čepeľ alebo viesť k jej odpojeniu.
- **Používajte ochranu očí, uší, hlavy a rúk.** Primerané ochranné prostriedky znižujú zranenie osôb spôsobené odletujúcimi úlomkami alebo náhodným kontaktom s rezacou strunou alebo čepeľou.
- **Pri prevádzke stroja vždy noste protišmykovú a ochrannú obuv. Náradie nikdy nepoužívajte naboso ani v otvorených sandáloch.** Tým sa znižuje pravdepodobnosť zranenia nôh pri kontakte s pohyblivými orezávačmi alebo strunami.
- **Počas prevádzky stroja vždy noste dlhé nohavice.** Odhalená koža zvyšuje pravdepodobnosť zranenia od vymrštených predmetov.
- **Udržiavajte okolostojace osoby v bezpečnej vzdialenosti počas prevádzky stroja.** Vymrštené úlomky môžu vážne poraniť osoby.
- **Pri obsluhe stroja vždy používajte dve ruky.** Držanie stroja oboma rukami zabráni strate kontroly.
- **Stroj držte len za izolované rukoväte, pretože rezacia struna alebo čepeľ môže prísť do kontaktu so skrytým vedením.** Ak sa rezacia šnúra alebo nože dotknú „živého“ drôtu, môžu byť odkryté kovové časti stroja „pod napätím“ a obsluha by mohla dostať úraz elektrickým prúdom.
- **Vždy udržiavajte správne postavenie a obsluhujte stroj iba vtedy, keď stojíte na zemi.** Klzké alebo nestabilné povrchy môžu spôsobiť stratu rovnováhy alebo kontrolu nad strojom.
- **Stroj neprevádzkujte na príliš strmých svahoch.** Tým sa znižuje riziko straty kontroly, pošmyknutia a pádu, ktoré môžu mať za následok zranenie osôb.
- **Pri práci na svahoch sa vždy uistite, že máte stabilný postoj, vždy pracujte naprieč povrchu svahu, nikdy nie hore alebo dole a pri zmene smeru buďte mimoriadne opatrní.** Tým sa znižuje riziko straty kontroly, pošmyknutia a pádu, ktoré môžu mať za následok zranenie osôb.
- **Udržujte všetky časti tela mimo orezávača, struny alebo čepele, keď je stroj v prevádzke. Pred spustením stroja sa uistite, že orezávač, struna alebo čepeľ nie je s ničím v kontakte.** Chvíľka nepozornosti pri obsluhe stroja môže viesť k zraneniu vás alebo iných.
- **Neobsluhujte stroj nad výškou pása.** To pomáha predchádzať neúmyselnému kontaktu orezávača alebo čepele a umožňuje lepšiu kontrolu nad strojom v neočakávaných situáciách.
- **Pri rezaní kríkov alebo stromčekov, ktoré sú napnuté, dávajte pozor na ich vymrštenie.** Keď sa uvoľní napätie v drevených vláknach, krík alebo stromček môže zasiahnuť obsluhu a/alebo uviesť stroj mimo kontrolu.
- **Pri rezaní kríkov a mladých stromčekov buďte mimoriadne opatrní.** Čepeľ môže zachytiť tenký materiál a vymrštiť ho smerom k vám alebo vás vyviesť z rovnováhy.
- **Udržiavajte kontrolu nad strojom a nedotýkajte sa orezávača, strún alebo čepelí a iných nebezpečných pohyblivých častí, ktoré sa ešte pohybujú.** Tým sa znižuje riziko zranenia pohyblivými časťami.
- **Prenášajte vypnutý stroj a smerom od tela.** Správna manipulácia so strojom zníži pravdepodobnosť náhodného kontaktu s pohybujúcim sa orezávačom, strunou alebo čepeľou.
- **Používajte iba náhradné orezávače, struny, rezacie hlavy a čepele špecifikované výrobcom.** Nesprávne náhradné diely môžu zvýšiť riziko poškodenia a zranenia.
- **Pri odstraňovaní zaseknutého materiálu alebo údržbe stroja sa uistite, že je vypínač vypnutý a akumulátor odstránený.** Neočakávané uvedenie stroja do pohybu pri odstraňovaní zaseknutého materiálu alebo servise môže mať za následok vážne zranenie.

ODLOŽTE SI TIETO POKYNY!

AKUMULÁTORY

- **Prípadne dodaný akumulátor je čiastočne nabitý** (aby ste zabezpečili plnú kapacitu akumulátora, pred prvým použitím stroja ho úplne nabite v nabíjačke)
- **S týmto strojom používajte len nasledujúce akumulátory a nabíjačky**
- Akumulátor SKIL: BR1*31****
- Nabíjačka SKIL: CR1*31****
- Nepoužívajte akumulátor, keď je poškodený; musí sa vymeniť
- Akumulátor nerozoberajte
- Nevystavujte stroj/akumulátor dažďu
- Povolená teplota okolia (stroj/nabíjačka/akumulátor):
  - pri nabíjaní 4 až 40 °C
  - pri prevádzke -20 ... +50 °C
  - pri skladovaní -20 ... +50 °C

VYSVETLENIE SYMBOLOV NA STROJI/AKUMULÁTORE

③ Pred použitím si prečítajte návod na použitie
④ Akumulátory po vhodení do ohňa vybuchnú a preto ich nevhadzujte do ohňa zo žiadneho dôvodu
⑤ Stroj, nabíjačku a akumulátor skladujte na miestach, kde teplota neprekročí 50 °C
⑥ Dávajte pozor na riziko zranenia spôsobené lietajúcimi úlomkami
⑦ Používajte ochranné okuliare a tlmiče hluku na uši
⑧ Udržujte pozorovateľov v dostatočnej vzdialenosti
⑨ Nevyhadzujte elektrické náradie a akumulátory do komunálneho odpadu
⑩ Pred údržbou odpojte akumulátor
⑪ Vzdialenosť medzi strojom a okolostojacimi osobami

musí byť najmenej 15 m

⑫ Nepoužívajte kovové čepele

OBSLUHA

- Montážny návod ⑭
  - namontujte ochranný kryt H podľa obrázka pomocou 2 skrutiek
  - **! nikdy nepoužívajte stroj bez ochranného krytu H**
  - použite chránič kvetov F
  - Namontujte vodiacu rukoväť B podľa obrázka
- Nabíjanie akumulátora
  - **! prečítajte si bezpečnostné výstrahy a pokyny dodané s nabíjačkou**
- Odstránenie/inštalácia akumulátora ②
- Zap/Vyp ⑮
  - zapnite stroj tak, že najprv stlačíte gombík A (= bezpečnostný spínač, ktorý sa nedá zablokovať) a potom stlačíte hlavný vypínač N
  - vypnite stroj uvoľnením hlavného vypínača N
  - **! po vypnutí stroja sa žacia struna ešte niekoľko sekúnd otáča**
  - pred opätovným zapnutím nechajte žaciu strunu zastaviť sa
  - **! stroj rýchlo nezapínajte a nevypínajte**
- Indikátor stavu akumulátora ⑬
  - stlačením tlačidla indikátora stavu akumulátora Q zobrazíte aktuálny stav nabitia akumulátora ⑬a
  - **! keď po stlačení tlačidla Q ⑬b začne blikať najnižšia úroveň indikátora akumulátora, akumulátor je vybitý**
  - **! keď po stlačení tlačidla Q ⑬c začnú blikať 2 úrovne indikátora akumulátora, akumulátor nie je v povolenom rozsahu prevádzkovej teploty**
- Ochrana akumulátora
  Stroj sa náhle vypína alebo sa nedá zapnúť v prípade, že
  - **záťaž je príliš vysoká** --> odstráňte záťaž a reštartujte
  - **teplota akumulátora nie je v povolenom rozsahu prevádzkových teplôt od -20 do +50 °C** --> po stlačení tlačidla Q ⑬c začnú blikať 2 úrovne indikátora akumulátora; počkajte, kým sa akumulátor vráti do povoleného rozsahu prevádzkových teplôt
  - **akumulátor je takmer vybitý (na ochranu pred hlbokým vybitím)** --> po stlačení tlačidla Q sa na indikátore akumulátora zobrazí nízka úroveň nabitia akumulátora alebo blikajúca nízka úroveň nabitia akumulátora ⑬b; nabite akumulátor
  - **! potom, ako sa stroj automaticky vypne, nestláčajte hlavný vypínač; môže sa poškodiť akumulátor**
- Nastavenie polohy vodiacej rukoväte ⑯
  - Stlačte nastavovací gombík vodiacej rukoväte M
  - Otočte vodiacu rukoväť B do požadovanej polohy
  - Uvoľnite nastavovací gombík vodiacej rukoväte M
  - **! vodiaca rukoväť nesmie počas nastavovania prekročiť značku na kryte**
- Nastavenie dĺžky rúrky ⑰
- Nastavenie orientácie Y hlavnej rukoväte ⑱
  - zaistite spodný kryt a ochranný kryt H na mieste (nohou alebo rukou)
  - zatiahnite za teleskopickú rúrku K a otočte ju o 90 stupňov v smere hodinových ručičiek
  - uvoľnite, rúrka sa automaticky uzamkne do režimu na kosenie okrajov
- Nastavenie funkcie otočnej polohy ⑲
  - Nastavte uhol rúrky v závislosti od týchto faktorov
    1. Voľné uloženie
    2. Orezávanie v úzkych priestoroch
    3. Bežné orezávanie
    4. Orezávanie pod nízko položenými objektmi
    5. Funkcia kosenia okrajov
- Používanie chrániča kvetov ⑳
  Chránič kvetov slúži na ochranu vzácnych rastlín pred náhodným zastrihnutím
  - sklopte chránič kvetov F smerom nadol
  Odstráňte chránič kvetov pre funkciu kosenia okrajov alebo orezávania v blízkosti pevných prekážok
  - vyklopte chránič kvetov F smerom nahor
- Nastavenie stroja na orezávanie
  - nastavte dĺžku rúrky L ⑰
  - nastavte orientáciu hlavnej rukoväte do polohy orezávania ⑱
  - použite otočnú polohu 2, 3 alebo 4 ⑲
  - použite chránič kvetov F ⑳
- Nastavenie stroja na kosenie okrajov
  - nastavte dĺžku rúrky L ⑰
  - nastavte orientáciu hlavnej rukoväte do polohy na kosenie okrajov ⑱
  - použite otočnú polohu 5 ⑲
  - odstráňte chránič kvetov F ⑳
  - pri kosení okrajov podoprite stroj o koliesko na kosenie okrajov G ㉒
- Orezávanie
  - **! ubezpečte sa, že v oblasti kosenia nie sú žiadne kamene, odpad a iné cudzie predmety**
  - **! začnite orezávať až vtedy, keď stroj beží na plné otáčky**
  - koste dlhú trávu vo vrstvách (vždy začnite od vrchu)
  - strihajte len koncom žacej struny
  - nekoste vlhkú alebo mokrú trávu
  - zabráňte upchávaniu cievky pokosenou trávou (nekoste naraz príliš veľa trávy)
  - nepreťažujte stroj
  - opatrne koste okolo stromov a kríkov tak, aby sa nedostali do kontaktu so žacou strunou
  - udržujte stroj v dostatočnej vzdialenosti od pevných predmetov, aby ste chránili žaciu strunu pred nadmerným opotrebovaním
  - uvedomte si spätné sily, ktoré vznikajú pri dotyku s pevnými predmetmi
- Držanie a vedenie stroja ㉑ ㉒
  - pri kosení dlhej trávy pomaly otáčajte strojom sprava doľava a naopak
  - pri kosení kratšej trávy nakloňte stroj podľa obrázka
  - stroj držte pevne oboma rukami, aby ste ho mali vždy plne pod kontrolou
  - udržiavajte stabilnú pracovnú polohu
  - stroj vždy držte v dostatočnej vzdialenosti od tela
  - pri kosení nechajte stroj podopretý o koliesko na kosenie okrajov G ㉒
- Vysúvanie struny
  Struna sa automaticky vysunie pri zapnutí alebo vypnutí stroja
  - žacia struna sa uvoľní a odreže na správnu dĺžku pomocou rezacej čepele struny E
  - **! dbajte na ochranu pred poranením rezacou čepeľou struny E**
- Ručné vysunutie struny ㉓

- vypnite zariadenie a vyberte akumulátor
- potiahnite strunu a pokračujte v ťahaní, potom stlačte a uvoľnite tlačidlo vysunutia struny U
- po vysunutí struny a pred zapnutím vždy vráťte stroj do normálnej pracovnej polohy
- Strunu vysúvajte pravidelne, aby sa udržiaval úplný priemer kosenia
- Keď motor beží bez zaťaženia a nekosí sa žiadna tráva, žacia struna je opotrebovaná alebo poškodená; previňte cievku alebo vymeňte cievkový systém

- Navíjanie cievky ㉕
  V prípade, že žacia struna nevyčnieva z otvoru držiaka cievky W
  ! Stroj vždy vypnite a vyberte akumulátor
  - odstráňte kryt cievky R a vyberte cievku T z držiaka cievky V
  - ohnite koniec žacej struny a zaháknite ju do navíjacieho otvoru S
  - Tesne previňte žaciu strunu v rovnomerných vrstvách v smere šípky
  - vložte žaciu strunu do strunovej drážky X a uistite sa, že je pevne na svojom mieste (ponechajte dostatočnú dĺžku struny)
  - pred vložením navinutej cievky do držiaka cievky V prevlečte žaciu strunu otvorom držiaka cievky W
  ! uistite sa, že cievka je bezpečne nasadená na mieste, potom vytiahnite žaciu strunu zo štrbiny X
  - namontujte kryt cievky R
- Výmena cievky ㉕
  ! Stroj vždy vypnite a vyberte akumulátor
  - Vyberte starú cievku a namontujte novú podľa obrázka
  - s týmto strojom používajte iba cievky SKIL TBD (**na poškodenie spôsobené použitím iných cievok sa záruka nevzťahuje**)
  - po výmene cievky skúšobne spustite stroj aspoň na jednu minútu bez zaťaženia, aby ste sa uistili, že stroj pracuje správne
  ! pri vkladaní akumulátora sa uistite, že je stroj vypnutý

ÚDRŽBA/SERVIS

- Vždy vypnite stroj, vyberte akumulátor a zaistite, aby sa všetky pohyblivé časti úplne zastavili
- Stroj vždy udržiavajte v čistote (najmä vetracie štrbiny D ②)
  - čistite zariadenie vlhkou handričkou (nepoužívajte čistiace prostriedky ani rozpúšťadlá)
  - po každom použití vyčistite rezaciu čepeľ struny E ② a ochranný kryt H ②
  - pravidelne čistite vetracie štrbiny D ② kefou alebo stlačeným vzduchom
- Pravidelne kontrolujte stav žacej hlavy a dotiahnutie matíc a skrutiek
- Pravidelne kontrolujte, či nie sú opotrebované alebo poškodené niektoré súčasti, a v prípade potreby ich opravte/vymeňte
- Skladovanie
  Spôsob skladovania ㉔
  - bezpečne pripevnite odkladací držiak C na stenu pomocou 2 skrutiek (nie sú súčasťou balenia) a vodorovne ho vyrovnajte
- Ak by sa stroj pokazil napriek starostlivosti, ktorá bola venovaná výrobným a skúšobným postupom, opravu by malo vykonať popredajné servisné stredisko pre elektrické náradie SKIL.
  - Pošlite stroj v nerozloženom stave spolu s dôkazom o kúpe; vášmu predajcovi alebo najbližšiemu servisnému stredisku SKIL (adresy a servisná schéma stroja sú uvedené na www.skil.com).
- Uvedomte si, že poškodenie spôsobené preťažením alebo nesprávnym zaobchádzaním bude zo záruky vylúčené (záručné podmienky spoločnosti SKIL nájdete na stránke www.skil.com alebo si ich vyžiadajte u vášho predajcu).

ODSTRAŇOVANIE PORÚCH

- Nasledujúci zoznam obsahuje príznaky problémov, možné príčiny a opravné postupy (ak pomocou nich nie je možné problém určiť a odstrániť, obráťte sa na vášho predajcu alebo servisné stredisko)
  ! v prípade elektrickej alebo mechanickej poruchy náradie okamžite vypnite a vyberte akumulátor

★ Náradie nefunguje
- vybitý akumulátor -> nabite akumulátor
- horúci akumulátor -> nechajte akumulátor vychladnúť
- vnútorná chyba -> obráťte sa na predajcu/servisné stredisko

★ Náradie pracuje prerušovanie
- chybné vnútorné káblové prepojenia -> obráťte sa na predajcu/servisné stredisko
- chybný hlavný vypínač -> obráťte sa na predajcu/servisné stredisko

★ Náradie neobvykle vibruje
- príliš vysoká tráva -> koste po etapách

★ Nástroj nekosí
- príliš krátka/roztrhnutá struna -> vysuňte strunu ručne

★ Struna sa nedá vysunúť
- cievka prázdna -> skontrolujte cievku; v prípade potreby ju naviňte
- struna sa zamotala do cievky -> skontrolujte cievku; v prípade potreby ju previňte

★ Struna nie je odrezaná na správnu dĺžku -> odstráňte kryt z rezacej čepele

★ Struna sa trhá
- struna sa zamotala do cievky -> skontrolujte cievku; v prípade potreby ju previňte
- nesprávne použitá kosačka -> koste len koncom struny; vyhýbajte sa kameňom, stenám a iným tvrdým predmetom; pravidelne vysúvajte strunu

PROSTREDIE

Len pre krajiny EÚ

- **Elektrický prístroj, príslušenstvo a obaly nelikvidujte spolu s domovým odpadom**
  - v súlade s európskou smernicou 2012/19/ES o odpade z elektrických a elektronických zariadení a jej implementácie v súlade s vnútroštátnymi právnymi predpismi musí byť elektrické náradie, ktoré dosiahlo koniec svojej životnosti, zbierané oddelene od ostatného odpadu a musí sa vrátiť do ekologického recyklačného zariadenia
  - pripomenie vám to symbol ⑨, keď nastane čas likvidácie
  ! pred likvidáciou zaizolujte vývody akumulátora hrubou páskou, aby ste zabránili skratu

HLUK / VIBRÁCIE

- **0231**
  Hladina akustického tlaku tohto nástroja meraná v súlade s EN 62841 je 67 dB (A) (neurčitosť K = 3 dB) a hladina akustického výkonu 86 dB (A) (neurčitosť K = 5,2 dB) a vibrácie 4,97 m/s² (trojosý vektorový súčet; neurčitosť K = 1,5 m/s²)
- **0241**
  Hladina akustického tlaku tohto nástroja meraná v súlade s EN 62841 je 71 dB (A) (neurčitosť K = 3 dB) a hladina akustického výkonu 90 dB (A) (neurčitosť K = 3 dB) a vibrácie < 2,5 m/s² (trojosý vektorový súčet; neurčitosť K = 1,5 m/s²)
- Úroveň vibrácií bola nameraná v súlade so štandardizovanou skúškou uvedenou v EN 62841; môže sa použiť na porovnanie jedného náradia s iným a ako predbežné posúdenie vystavenia vibráciám pri použití náradia na uvedené aplikácie
  - používanie náradia na rôzne aplikácie alebo s rôznym alebo nedostatočne udržiavaným príslušenstvom môže výrazne **zvýšiť** úroveň expozície
  - časové doby, počas ktorých je náradie vypnuté alebo počas ktorých náradie beží, ale v skutočnosti nevykonáva prácu, môžu značne **znížiť** úroveň expozície
  - **! chráňte sa pred účinkami vibrácií tak, že budete náradie a jeho príslušenstvo správne udržiavať, že nebudete pracovať so studenými rukami a že si vaše pracovné postupy správne zorganizujete**

HR

Bežični obrezivač s nitima 0231/0241

UVOD

- Koristi se kao šišač za travu ili šišač za rubove travnjaka, kao i na padinama i rubovima do kojih se ne može doći kosilicom
- Provjerite sadrži li paket sve dijelove prema nacrtu ②
- Ako vam dijelovi nedostaju ili su oštećeni, obratite se svom dobavljaču
- **Prije uporabe pažljivo pročitajte ovaj priručnik s uputama i spremite ga za kasniju uporabu** ③
- **Posebnu pažnju obratite na sigurnosne uputei i upozorenja; pridržavajte ih se kako ne bi došlo do ozbiljnih ozljeda**

TEHNIČKI PODACI ①

DIJELOVI PROIZVODA ②

A Sigurnosna sklopka
B Prednji rukohvat
C Skladišna vodilica
D Ventilacijski otvori
E Nož za odsijecanje rezne niti
F Štitnik za cvijeće
G Kotač za uređivanje rubova
H Zaštita rezača
J Gumb za zakretanje
K Teleskopska cijev
L Sigurnosni prsten
M Gumb za podešavanje prednjeg rukohvata
N Okidačka sklopka
P Kuka za lako skladištenje
Q Gumb indikatora razine napunjenosti baterije
R Poklopac koluta
S Rupa za namotavanje
T Kolut
U Gumb za punjenje niti
V Držač koluta
W Rupa držača koluta
X Utor za nit
Y Glavna ručka

SIGURNOST

Opća sigurnosna upozorenja za stroj

⚠ **Pročitajte sva upozorenja, upute, ilustracije u vezi sigurnosti i tehničke podatke isporučene s ovim strojem.** Zanemarivanje svih uputa navedenih u nastavku može rezultirati strujnim udarom, požarom i/ili teškim ozljedama.

SAČUVAJTE SVA UPOZORENJA I SVE UPUTE ZA BUDUĆE POTREBE.
Pojam „stroj" u upozorenjima odnosi se na stroj s napajanjem iz električne mreže (s kabelom) ili na stroj s napajanjem iz baterije (bez kabela).

1) Sigurnost radnog područja

a) **Radno područje održavajte čistim i dobro osvijetljenim.** Pretrpana ili mračna područja izazivaju nesreće.

b) **Strojeve ne upotrebljavajte u eksplozivnim okruženjima, primjerice u prisutnosti zapaljivih tekućina, plinova ili prašine.** Strojevi stvaraju iskre koje mogu zapaliti prašinu ili isparenja.

c) **Udaljite djecu i promatrače za vrijeme rada sa strojem.** Ometanja mogu rezultirati gubitkom kontrole nad alatom.

2) Električna sigurnost

a) **Utikači stroja moraju odgovarati utičnici. Nemojte nikada raditi preinake utikača. Utikače s adapterom nemojte koristiti s uzemljenim strojevima.** Nepreinačeni utikači i odgovarajuće utičnice smanjit će rizik od električnog udara.

b) **Izbjegavajte kontakt tijela s uzemljenim površinama, kao što su slavine, radijatori, peći i hladnjaci.** Postoji povećan rizik od strujnog udara ako je vaše tijelo uzemljeno.

c) **Ne koristite kosilicu po kiši ili u vlažnim uvjetima.** To može povećati rizik od strujnog udara.

d) **Kabel nemojte upotrebljavati nepropisno. Kabel nemojte upotrebljavati za nošenje, povlačenje ili iskopčavanje stroja. Kabel držite podalje od topline, ulja, oštrih rubova ili pokretnih dijelova.** Oštećeni ili isprepleteni kabeli povećavaju rizik od strujnog udara.

e) **Kada strojem radite na otvorenom, upotrebljavajte produžni kabel prikladan za upotrebu na otvorenom.** Upotrebom kabela prikladnog za upotrebu na otvorenom smanjuje se rizik od strujnog udara.

f) **Ako je rad sa strojem u vlažnom području neizbježan, upotrebljavajte napajanje s uređajem za zaštitu od dozemnog spoja (GFCI).** Uporabom uređaja za zaštitu od dozemnog spoja smanjuje se rizik

od električnog udara.

3) Osobna sigurnost

a) **Budite oprezni, gledajte što radite i vodite se načelima zdravog razuma kada radite sa strojem.** Nemojte raditi sa strojem ako ste umorni ili pod utjecajem opojnih sredstava, alkohola ili lijekova. Trenutak nepažnje tijekom rada sa strojevima može dovesti do teške tjelesne ozljede.

b) **Upotrebljavajte osobnu zaštitnu opremu. Uvijek nosite zaštitu za oči.** Zaštitna oprema poput maske za zaštitu od prašine, protuklizne sigurnosne obuće, kacige ili zaštite za sluh upotrijebljena za prikladne uvjete smanjit će tjelesne ozljede.

c) **Spriječite nenamjerno pokretanje. Prije spajanja na izvor napajanja i/ili baterijski modul, podizanja ili nošenja stroja provjerite nalazi li se sklopka u isključenom položaju.** Nošenje strojeva s prstom na sklopki ili priključivanje na napajanje strojeva koji imaju uključenu sklopku izaziva nesreće.

d) **Prije uključivanja stroja uklonite sve ključeve za podešavanje ili ključeve za stezanje.** Ako se ključ za stezanje ili za podešavanje ostavi na rotacijskom dijelu stroja, to može rezultirati tjelesnim ozljedama.

e) **Nemojte se naginjati preko alata. Cijelo vrijeme održavajte propisno držanje i ravnotežu.** To će omogućiti bolju kontrolu nad strojem u neočekivanim situacijama.

f) **Obucite se prikladno. Ne nosite široku odjeću ili nakit. Kosu i odjeću držite dalje od pokretnih dijelova.** Široka odjeća, nakit ili duga kosa može se zahvatiti pokretnim dijelovima.

g) **Ako su uređaji opremljeni priključkom za odvod i sakupljanje prašine, pobrinite se da se propisno spoje i upotrebljavaju.** Upotrebom sustava za sakupljanje prašine mogu se umanjiti opasnosti koje se odnose na prašinu.

h) **Nemojte dopustiti da vas poznavanje stroja stečeno čestom upotrebom učini samodopadnim te da ignorirate sigurnosna načela za stroj.** Nepažljiv rad može rezultirati teškim ozljedama u djeliću sekunde.

4) Upotreba i njega stroja

a) **Nemojte preopterećivati stroj. Koristite odgovarajući stroj za primjenu.** Propisan stroj bolje će i sigurnije obaviti zadatak brzinom za koju je konstruiran.

b) **Ne upotrebljavajte stroj ako ga sklopkom ne možete uključiti i isključiti.** Svaki stroj koji ne možete sklopkom uključiti i isključiti je opasan i mora se popraviti.

c) **Prije podešavanja, zamjene pribora ili skladištenja strojeva odspojite utikač od izvora napajanja i/ ili uklonite baterijski modul, ako je odvojiv.** Takve preventivne sigurnosne mjere smanjuju rizik od slučajnog pokretanja stroja.

d) **Neaktivan stroj čuvajte izvan dohvata djece i ne dopustite osobama koje nisu upoznate s uređajem ili ovim uputama da upravljaju strojem.** Strojevi su opasni u rukama neobučenih korisnika.

e) **Održavajte strojeve i pribor. Provjerite jesu li pokretni dijelovi centrirani ili spojeni, ima li polomljenih dijelova i postoji li stanje koje može utjecati na rad stroja. Ako je stroj oštećen, popravite ga prije uporabe.** Mnoge nezgode su nastale upravo zbog slabog održavanja stroja.

f) **Rezne strojeve održavajte oštrima i čistima.** Propisno održavani rezni strojevi s oštrim reznim bridovima manje su skloni zaglavljivanju i njima se lakše upravlja.

g) **Stroj, pribor, strojne nastavke i sl., upotrebljavajte u skladu s ovim uputama, uzimajući u obzir radne uvjete i zadatak koji je potrebno obaviti.** Upotreba stroja za radnje za koje nije namijenjen može rezultirati opasnim situacijama.

h) **Rukohvate i površinu rukohvata održavajte suhim, čistim i očišćenim od ulja i masti.** Skliske ručke i površine rukohvata onemogućuju sigurno rukovanje i upravljanje strojem u neočekivanim situacijama.

5) Korištenje i njega baterijskog stroja

a) **Punjenje obavljajte samo s punjačem kojeg je naveo proizvođač.** Punjač koji je prikladan za jedan tip baterijskog modula može izazvati rizik od požara ako ga se upotrebljava s drugim baterijskim modulom.

b) **Strojeve upotrebljavajte samo s izričito propisanim baterijskim modulima.** Upotreba drugih baterijskih modula može izazvati rizik od ozljeda i požara.

c) **Kad se baterijski modul ne upotrebljava, držite ga podalje od drugih metalnih predmeta poput spajalica za papir, kovanica, ključeva, čavala, vijaka ili drugih malih metalnih predmeta koji mogu međusobno spojiti kontakte.** Kratko spajanje baterijskih kontakata može prouzročiti opekline ili požar.

d) **U slučaju neprimjerene uporabe, baterija može izbaciti tekućinu; izbjegavajte kontakt. Ako slučajno dođe do doticaja, mjesta doticaja isperite vodom. Ako tekućina dođe u doticaj s očima, dodatno potražite pomoć liječnika.** Tekućina koju izbaci baterija može prouzročiti nadražaj kože ili opekline.

e) **Ne upotrebljavajte baterijski modul ili stroj koji je oštećen ili preinačen.** Oštećene ili preinačene baterije mogu pokazati nepredvidivo ponašanje koje može rezultirati požarom, eksplozijom ili opasnošću od ozljeda!

f) **Baterijski modul ili stroj ne izlažite vatri ili visokim temperaturama.** Izlaganje vatri ili temperaturi višoj od 130 °C može uzrokovati eksploziju.

g) **Pridržavajte se svih uputa za punjenje, a baterijski modul ili stroj nemojte puniti izvan raspona temperature navedenog u uputama.** Nepropisno punjenje ili punjenje pri temperaturama izvan okvira određenog raspona može oštetiti bateriju i povećati opasnost od požara.

6) Servis

a) **Servisiranje stroja prepustite kvalificiranom osoblju za popravak koje koristi samo identične zamjenske dijelove.** Time će se osigurati održavanje sigurnosti stroja.

b) **Ne servisirajte oštećene baterijske module.** Servisiranje baterijskog modula smiju obavljati samo proizvođač ili ovlašteni serviseri.

UPOZORENJA U VEZI SIGURNOSTI ŠIŠAČA ZA RUBOVE TRAVNJAKA

- **Ne upotrebljavajte stroj u lošim vremenskim uvjetima, posebno kada postoji opasnost od grmljavine.** Time ćete smanjiti opasnost od udara groma.
- **Dobro pregledajte područje za divlje životinje na kojemu će se stroj upotrebljavati.** Stroj može ozlijediti divlje životinje tijekom rada.

- **Dobro pregledajte područje na kojemu ćete upotrebljavati stroj i uklonite sve kamenje, štapove, žice, kosti i druge strane predmete.** Odbačeni predmeti mogu prouzročiti tjelesnu ozljedu.
- **Prije upotrebe stroja, vizualno pregledajte da rezač i sklop rezača nisu oštećeni.** Oštećeni dijelovi povećavaju opasnost od ozljede.
- **Držite štitnike na mjestu. Štitnici moraju biti u ispravnom stanju i pravilno montirani.** Štitnik koji je labav, oštećen ili ne radi ispravno može uzrokovati ozljede.
- **Svi ulazi zraka za hlađenje moraju biti očišćeni od nečistoća.** Začepljeni otvori za zrak i ostaci mogu dovesti do pregrijavanja ili opasnosti od požara.
- **Nosite zaštitu za oči i zaštitu za uši.** Odgovarajuća zaštitna oprema smanjit će tjelesne ozljede.
- **Dok upravljate strojem, nosite protukliznu i zaštitnu obuću. Nemojte rukovati strojem kada ste bosi ili kada nosite otvorene sandale.** To smanjuje mogućnost ozljede stopala uslijed kontakta s pokretnim rezačima ili nitima.
- **Obvezno nosite odjeću poput hlača koja pokriva noge rukovatelja za vrijeme rada sa strojem.** Kontakt s pokretnim rezačem ili niti može izazvati ozljede.
- **Udaljite promatrače dalje dok upravljate strojem.** Odbačeni ostaci mogu dovesti do ozbiljne tjelesne ozljede.
- **Ne upotrebljavajte stroj iznad visine struka.** To pomaže u sprječavanju nenamjernog kontakta s rezačem i omogućuje bolju kontrolu nad strojem u neočekivanim stanjima.
- **Budite oprezni kada radite strojem na mokroj travi. Hodajte, nemojte trčati.** Time se smanjuje rizik od klizanja i padanja što može dovesti do tjelesne ozljede.
- **Ne upotrebljavajte stroj na prekomjerno strmim padinama.** Time se smanjuje rizik od gubitka kontrole, klizanja i pada što može dovesti do tjelesne ozljede.
- **Kada radite na padinama, uvijek budite sigurni u svoje uporište, uvijek radite poprečno na površine padina, nikada gore ili dolje i budite iznimno oprezni pri promjeni smjera.** Time se smanjuje rizik od gubitka kontrole, klizanja i pada što može rezultirati tjelesnim ozljedama.
- **Sve kabele za napajanje i druge kabele držite dalje od područja rezanja.** Kabeli za napajanje ili kabeli mogu biti skriveni u živici ili grmlju i može ih se nehotično odrezati ili oštetiti niti ili nožem.
- **Sve dijelove tijela držite dalje od rotirajućeg pokretnog rezača ili niti šišača. Nemojte čistiti materijal sa stroja dok se ne odvoji od izvora napajanja.** Pokretni rezač ili nit šišača može dovesti do teške tjelesne ozljede.
- **Stroj nosite u isključenom stanju i dalje od tijela.** Propisno rukovanje strojem smanjit će vjerojatnost nehotičnog kontakta s pokretnim rezačem ili niti.
- **Upotrebljavajte samo one rezne glave i rezače ili niti šišača koje preporučuje proizvođač. Nemojte mijenjati rezače ili niti šišača metalnim žicama ili noževima.** Nepropisani zamjenski dijelovi mogu dovesti do gubitka kontrole, loma i ozljede.

UPOZORENJA U VEZI SIGURNOSTI ŠIŠAČA ZA TRAVU

- **Ne upotrebljavajte stroj u lošim vremenskim uvjetima, posebno kada postoji opasnost od grmljavine.** Time ćete smanjiti opasnost od udara groma.
- **Dobro pregledajte područje za divlje životinje na kojemu će se stroj upotrebljavati.** Stroj može ozlijediti divlje životinje tijekom rada.
- **Dobro pregledajte područje na kojemu ćete upotrebljavati stroj i uklonite sve kamenje, štapove, žice, kosti i druge strane predmete.** Odbačeni predmeti mogu prouzročiti tjelesnu ozljedu.
- **Prije upotrebe stroja, vizualno pregledajte da rezač ili nož i sklop rezača ili noža nisu oštećeni.** Oštećeni dijelovi povećavaju opasnost od ozljede.
- **Pridržavajte se uputa za zamjenu pribora.** Nepropisno zategnute matice i vijci za pričvršćenje noža mogu oštetiti nož i dovesti do njegova odvajanja.
- **Nosite zaštitu za oči, uši, glavu i ruke.** Odgovarajuća zaštitna oprema smanjit će tjelesne ozljede uslijed letećih krhotina ili nehotičnog kontakta s reznom niti ili nožem.
- **Dok upravljate strojem, nosite protukliznu i zaštitnu obuću. Nemojte rukovati uređajem kada ste bosi ili kada nosite otvorene sandale.** To smanjuje mogućnost ozljede stopala uslijed kontakta s pokretnim rezačima ili nitima.
- **Nosite duge hlače dok upravljate strojem.** Nezaštićeni dijelovi kože povećavaju vjerojatnost ozljede odbačenim predmetima.
- **Udaljite promatrače dalje dok upravljate strojem.** Odbačeni ostaci mogu dovesti do ozbiljne tjelesne ozljede.
- **Stroj upotrebljavajte s pomoću dvije ruke.** Držanjem stroja s obje ruke izbjeći ćete gubitak kontrole.
- **Držite stroj samo za izolirane površine za hvatanje, jer rezna nit ili nož mogu dodirnuti skriveno ožičenje.** Kada rezna nit ili noževi dođu u dodir s vodičem pod naponom, nezaštićeni metalni dijelovi stroja također mogu doći pod napon uslijed čega rukovatelj može pretrpjeti električni udar.
- **Uvijek zauzmite pravilan stav i upravljajte strojem samo kada stojite na tlu.** Skliske ili nestabilne površine mogu uzrokovati gubitak ravnoteže ili kontrole nad strojem.
- **Ne upotrebljavajte stroj na prekomjerno strmim padinama.** Time se smanjuje rizik od gubitka kontrole, klizanja i pada što može rezultirati tjelesnim ozljedama.
- **Kada radite na padinama, uvijek budite sigurni u svoje uporište, uvijek radite poprečno na površine padina, nikada gore ili dolje i budite iznimno oprezni pri promjeni smjera.** Time se smanjuje rizik od gubitka kontrole, klizanja i pada što može rezultirati tjelesnim ozljedama.
- **Sve dijelove tijela držite dalje od rezača, niti ili noža kada stroj radi. Prije pokretanja stroja, uvjerite se da rezač, nit ili nož ništa ne dotiču.** Trenutak nepažnje tijekom rada stroja može rezultirati vašom ozljedom ili ozljedom drugih.
- **Ne upotrebljavajte stroj iznad visine struka.** To pomaže u sprječavanju nenamjernog kontakta s rezačem ili nožem i omogućuje bolju kontrolu nad strojem u neočekivanim situacijama.
- **Prilikom rezanja grmlja ili mladica koje su pod napetošću, budite oprezni radi povratnog udarca.** Kada se napetost u drvenim vlaknima oslobodi, grmlje ili mladica mogu udariti rukovatelja i/ili izbaciti stroj izvan kontrole.
- **Budite posebno oprezni pri piljenju grmlja i mladih grana.** Tanak materijal može zahvatiti nož i koji će ga odbaciti prema vama ili izbaciti vas iz ravnoteže.
- **Održavajte kontrolu nad strojem i ne dodirujte**

rezače, niti ili lopatice i druge opasne pokretne dijelove dok su još u pokretu. Time se smanjuje rizik od ozljeda pokretnim dijelovima.
- **Stroj nosite u isključenom stanju i dalje od tijela.** Pravilno rukovanje strojem smanjit će vjerojatnost slučajnog kontakta s pokretnim rezačem, niti ili nožem.
- **Upotrebljavajte samo one rezače, niti, rezne glave ili noževe koje preporučuje proizvođač pile.** Neispravni zamjenski dijelovi mogu povećati rizik od loma i ozljede.
- **Prilikom čišćenja zaglavljenog materijala ili servisiranja stroja, provjerite je li sklopka isključena i je li baterijski modul uklonjen.** Neočekivano pokretanje stroja prilikom odstranjivanja zaglavljenog materijala može prouzročiti teške tjelesne ozljede.

SAČUVAJTE OVE UPUTE!

BATERIJE
- **Ako se baterija isporučuje, ona će biti djelomično napunjena** (kako biste osigurali puni kapacitet baterije, prije prve upotrebe stroja bateriju potpuno napunite u punjaču baterije)
- **S ovim strojem upotrebljavajte samo sljedeće baterije i punjače**
- Baterija marke SKIL: BR1*31****
- Punjač marke SKIL: CR1*31****
- Nemojte upotrebljavati oštećenu bateriju; oštećenu bateriju potrebno je zamijeniti
- Nemojte rastavljati bateriju
- Stroj/bateriju nemojte izlagati kiši
- Dopuštena temperatura okruženja (stroj/punjač/baterija):
  - pri punjenju 4...40 °C
  - tijekom rada -20...+50 °C
  - tijekom skladištenja -20...+50 °C

OBJAŠNJENJE SIMBOLA NA STROJU/BATERIJI
③ Prije upotrebe pročitajte upute za upotrebu
④ Baterije mogu eksplodirati ako se odlože u vatru, stoga ih nemojte spaljivati
⑤ Stroj/punjač/bateriju skladištite na mjestima gdje temperatura ne prelazi 50 °C
⑥ Obratite pozornost na rizik od ozljeda letećim krhotinama
⑦ Nosite zaštitne naočale i zaštitu za sluh
⑧ Udaljite promatrače
⑨ Električne alate i baterije nemojte zbrinjavati s kućnim otpadom
⑩ Odvojite bateriju prije održavanja
⑪ Udaljenost između stroja i promatrača treba biti najmanje 15 m
⑫ Nemojte upotrebljavati metalne noževe

UPOTREBA

- Upute za sklapanje ⑭
  - montirajte štitnik za rezanje H pomoću 2 vijka, kako je prikazano
  - **! nemojte koristiti stroj bez štitnika za rezanje H**
  - koristite štitnik za cvijeće F
  - postavite vodeću ručku B kao što je prikazano
- Punjenje baterije
  - **! pročitajte sigurnosna upozorenja i upute isporučene s punjačem**
- Uklanjanje/ugradnja baterije ②
- Uključivanje/isključivanje ⑮
  - uključite stroj tako da prvo pritisnete gumb A (= sigurnosna sklopka koja se ne može zaključati), a zatim povučete okidač N
  - isključite stroj otpuštanjem okidačke sklopke N
  - **! nakon isključivanja stroja, rezna se nit nastavlja vrtjeti nekoliko sekundi**
  - prije ponovnog uključivanja, pustite da se rezna nit prestane vrtiti
  - **! nemojte brzo uključivati i isključivati uređaj**
- Pokazivač stanja napunjenosti baterije ⑬
  - pritisnite gumb pokazivača razine napunjenosti baterije Q radi prikaza trenutačne razine napunjenosti baterije ⑬a
  - **! kada pokazivač najniže razine napunjenosti baterije počne treptati nakon pritiska gumba M⑬b, baterija je prazna**
  - **! kada 2 pokazivača razine napunjenosti baterije počnu treptati nakon pritiska gumba Q ⑬c, baterija nije u dopuštenom rasponu radne temperature**
- Zaštita baterije
  Stroj se iznenadno isključuje ili se ne može uključiti, kada je
  - **opterećenje previsoko** --> uklonite opterećenje i ponovno pokrenite
  - **temperatura baterije nije unutar dopuštenog raspona radne temperature od -20 do +50 °C** --> 2 pokazivača razine napunjenosti baterije počnu treptati nakon pritiska gumba Q ⑬c; pričekajte dok se baterija ne vrati unutar dopuštenog raspona radne temperature
  - **baterija je gotovo prazna (za zaštitu od dubokog pražnjenja)** --> niska razina baterije ili trepćuća niska razina baterije ⑬b prikazuje se putem pokazivača stanja napunjenosti baterije nakon pritiska gumba Q; napunite bateriju
  - **! nemojte nastaviti pritiskati sklopku za uključivanje/isključivanje nakon što se stroj automatski isključi; time možete oštetiti bateriju**
- Postavljanje položaja prednjeg rukohvata ⑯
  - Pritisnite gumb za podešavanje prednjeg rukohvata M
  - Okrenite prednji rukohvat B u željeni položaj
  - Otpustite gumb za podešavanje prednjeg rukohvata M
  - **! prednji rukohvat ne smije prelaziti oznaku na kućištu tijekom podešavanja**
- Podešavanje duljine cijevi ⑰
- Podešavanje orijentacije glavnog rukohvata ⑱
  - pričvrstite donje kućište i štitnik za rezanje H na mjestu (nogom ili rukom)
  - povucite teleskopsku cijev K i okrenite udesno za 90 stupnjeva
  - otpustite i cijev će se automatski zaključati u načinu rada za uređivanje rubova
- Postavljanje funkcije zakretanja ⑲
  - postavite odgovarajući kut cijevi
    1. samostojeće skladištenje
    2. obrezivanje u uskim prostorima
    3. redovito obrezivanje
    4. obrezivanje ispod niskih objekata
    5. funkcija uređivanja rubova
- Korištenje štitnika za cvijeće ⑳
  Upotrijebite štitnik za cvijeće kao biste zaštitili dragocjene biljke od neželjenog podrezivanja
  - preklopite štitnik za cvijeće F prema dolje
  Odvojite štitnik za cvijeće za funkciju uređivanja rubova ili

za obrezivanje u blizini čvrstih prepreka
- preklopite štitnik za cvijeće F prema gore
- Podešavanje stroja za obrezivanje
  - postavite duljinu cijevi L ⑰
  - postavite orijentaciju glavnog rukohvata u položaj za obrezivanje ⑱
  - koristite položaj zakretanja 2, 3 ili 4 ⑲
  - koristite štitnik za cvijeće F ⑳
- Postavljanje stroja za uređivanje rubova
  - postavite duljinu cijevi L ⑰
  - postavite orijentaciju glavnog rukohvata u položaj za uređivanje rubova ⑱
  - koristite položaj zakretanja 5 ⑲
  - odvojite štitnik za cvijeće F ⑳
  - za uređivanje rubova oslonite stroj na kotač za uređivanje rubova G ㉒
- Obrezivanje
  ! u reznom području ne smije biti kamenja, otpadnog materijala i drugih stranih tijela
  ! započnite s obrezivanjem tek kada stroj radi punom brzinom
  - dugu travu režite u slojevima (uvijek počnite od vrha)
  - obrezujte samo vrhom rezne niti
  - nemojte rezati vlažnu ili mokru travu
  - ne dajte da ošišana trava začepi kolut (nemojte izvoditi teške rezove)
  - nemojte preopteretiti stroj
  - režite pažljivo oko drveća i grmlja, tako da ne dođu u dodir s reznom niti
  - držite alat dalje od krutih predmeta kako biste zaštitili reznu nit od pretjeranog trošenja
  - budite svjesni povratnih sila koje se stvaraju kada se dodirnu čvrsti predmeti
- Držanje i vođenje stroja ㉑ ㉒
  - za rezanje duge trave polako zamahujte strojem zdesna na lijevo i obrnuto
  - pri rezanju kraće trave nagnite stroj prema prikazu na slici
  - stroj čvrsto držite objema rukama tako da u svakom trenutku imate potpunu kontrolu nad strojem
  - održavajte stabilan radni položaj
  - stroj držite podalje od tijela
  - pri uređivanju rubova, stroj neka se oslanja na kotač za uređivanje rubova G ㉒
- Uvođenje niti
  Nit se automatski izvlači kada se stroj uključuje ili isključuje
  - rezna nit će se otpustiti i odrezati na propisanu duljinu pomoću noža za odsijecanje rezne niti E
  ! pazite da se ne ozlijedite nožem za odsijecanje rezne niti E
- Ručno izvlačenje niti ㉓
  - isključite stroj i izvadite bateriju
  - povucite nit i nastavite povlačiti, a zatim pritisnite i otpustite gumb za izvlačenje niti U
  - nakon izvlačenja niti, vratite stroj u normalan radni položaj prije uključivanja
  - redovito punite nit kako biste zadržali puni rezni krug
  - ako motor radi bez opterećenja i ne reže se trava, rezna nit je zaglavljena; ponovno namotajte ili zamijenite sustav koluta
- Namatanje niti na kolut ㉕
  U slučaju da rezna nit ne izlazi iz otvora nosača koluta W
  ! Isključite stroj i izvadite bateriju
  - uklonite poklopac koluta R i izvadite kolut T iz držača koluta V
  - savijte kraj rezne niti i zakvačite ga u rupu za namatanje S
  - čvrsto i ravnomjerno ponovo namotajte reznu nit u slojevima, u smjeru strelice
  - uvedite reznu nit u otvor koluta X i provjerite je li čvrsto sjela na mjesto (ostavite dovoljnu duljinu niti)
  - provucite reznu nit kroz otvor koluta W prije postavljanja premotanog koluta u držač koluta V
  ! provjerite je li kolut sigurno postavljen na mjesto, a zatim povucite reznu nit iz utora X
  - montirajte poklopac koluta R
- Zamjena koluta ㉕
  ! Isključite stroj i izvadite bateriju
  - uklonite stari kolut i postavite novi kolut kako je prikazano
  - s ovim strojem upotrebljavajte samo sustav koluta SKIL TBD(**oštećenja nastala zbog uporabe drugih koluta nisu obuhvaćena jamstvom**)
  - nakon zamjene koluta ispitajte rad stroja u trajanju od najmanje jedne minute bez opterećenja kako biste se uvjerili da stroja radi ispravno
  ! pazite da stroj bude isključen pri umetanju baterije

ODRŽAVANJE/SERVISIRANJE

- Isključite stroj, izvadite baterijski modul i pobrinite se da svi pokretni dijelovi budu zaustavljeni
- Održavajte čistoću stroja (osobito otvore za ventilaciju D ②)
  - stroj čistite suhom, mekanom krpicom (ne koristite sredstva ili otopine za čišćenje)
  - nož za odsijecanje rezne niti E ② i štitnik za rezanje H ② očistite nakon svake uporabe
  - ventilacijske otvore D ② čistite redovno četkom ili komprimiranim zrakom
- Redovito provjeravajte stanje rezne glave i zategnutost matica i vijaka
- Redovito provjeravajte ima li ishabanih i oštećenih komponenata i po potrebi ih popravite/zamijenite
- Čuvanje
  Način skladištenja ㉔
  - sigurno montirajte vodilicu za odlaganje na zid C pomoću 2 vijka (nisu isporučeni) i horizontalno je nivelirajte
- Ako se dogodi da je stroj neispravan unatoč pažljivoj proizvodnji i testiranju, popravak treba obaviti ovlašteni servisni centar za električne alate proizvođača SKIL
  - pošaljite nerastavljen stroj zajedno s dokazom o kupnji svom prodavaču ili najbližem servisu SKIL (adrese i servisni dijagram stroja možete pronaći na www.skil.com)
- Imajte na umu da jamstvo ne obuhvaća štete nastale zbog preopterećenja ili nepravilnog rukovanja proizvodom (za uvjete iz SKIL jamstva posjetite www.skil.com ili upitajte svog zastupnika)

RJEŠAVANJE PROBLEMA

- Na sljedećem popisu prikazani su simptomi problema, mogući uzroci i korektivne mjere (ako na taj način ne otklonite problem, obratite se dobavljaču ili servisu)
  ! u slučaju električnog ili mehaničkog kvara, odmah isključite alat i izvadite bateriju

★ Alat ne radi
- prazna baterija -> napunite bateriju
- vruća baterija -> pustite da se baterija ohladi
- unutarnji kvar -> obratite se dobavljaču/servisu

★ Uređaj radi isprekidano
- kvar unutarnjeg ožičenja -> obratite se dobavljaču/servisu
- kvar sklopke za uključivanje/isključivanje -> obratite se dobavljaču/servisu

★ Uređaj nenormalno vibrira
- trava previsoka -> režite u fazama

★ Alat ne reže
- nit je prekratka/slomljena - > ručno uvucite nit

★ Nit se ne može uvući
- kalem prazan -> pregledajte kalem; ponovno namotajte prema potrebi
- nit zapetljana unutar kalema -> pregledajte kalem; ponovno namotajte prema potrebi

★ Nit nije odrezana na ispravnu duljinu - > uklonite poklopac s oštrice za rezanje

★ Nit se stalno lomi
- nit zapetljana unutar kalema -> pregledajte kalem; ponovno namotajte prema potrebi
- šišač pogrešno korišten -> šišajte samo vrhom niti; izbjegavajte kamenje, zidove i druge tvrde predmete; redovito uvlačite nit

ZAŠTITA OKOLIŠA

Samo za zemlje EU

- **Ne odlažite električne alate, pribor i ambalažu zajedno s kućnim otpadnim materijalom**
  - U skladu s europskom Direktivom 2012/19/EZ o otpadnoj električnoj i elektroničkoj opremi i njenoj implementaciji u nacionalno zakonodavstvo, električni alati koji su dostigli kraj radnog vijeka moraju se odvojeno prikupljati i slati na ekološki prihvatljivo recikliranje.
  - na to će vas podsjetiti simbol ⑨ kada se javi potreba za odlaganjem

  ! prije nego što aku-bateriju zbrinete u otpad, zaštitite njene polove

BUKA/VIBRACIJE

- **0231**
  Mjerena u skladu s normom EN 62841, razina zvučnog tlaka ovoga alata je 67 dB(A) (nesigurnost K = 3 dB), a razina zvučne snage je 86 dB(A) (nesigurnost K = 5,2 dB) i vibracije su 4,97 m/s^2 (vektorski zbroj u tri osi; nesigurnost K = 1,5 m/s^2)
- **0241**
  Mjerena u skladu s normom EN 62841, razina zvučnog tlaka ovoga alata je 71 dB(A) (nesigurnost K = 3 dB), a razina zvučne snage je 90 dB(A) (nesigurnost K = 3 dB) i vibracije su < 2,5 m/s^2 (vektorski zbroj u tri osi; nesigurnost K = 1,5 m/s^2)
- Razina emisije vibracija izmjerena je u skladu sa standardiziranim testom prema normi EN 62841; može se upotrebljavati za usporedbu jednog alata s drugim i kao preliminarna procjena izloženosti vibracijama pri upotrebi alata za navedene primjene
  - uporaba alata za druge namjene ili s drugim ili slabo održavanim priborom može u značajnoj mjeri **povećati** razinu izloženosti
  - vrijeme tijekom kojega je alat isključen ili je uključena ali se njime ne radi, može značajno **smanjiti** razinu izloženosti

  ! zaštitite se od posljedica vibracija održavanjem alatke i njezinih nastavaka, održavanjem Vaših ruku toplima, te organiziranjem Vaših obrazaca rada

SRB

Bežični trimer sa nitima 0231/0241

UPUTSTVO

- Koristi se kao trimer za travu ili trimer za ivice travnjaka, kao i na nagibima i ivicama do kojih se ne može doći kosilicom
- Proverite da li ambalaža sadrži sve delove prikazane na šemi ②
- U slučaju da delovi nedostaju ili su oštećeni, molimo kontaktirajte svog prodavca
- **Pažljivo pročitajte ovo uputstvo za upotrebu i sačuvajte ga za kasnije potrebe** ③
- **Posebno obratite pažnju na uputstva o bezbednosti i upozorenja; ukoliko ih ne sledite, može da dođe do ozbiljnih povreda**

TEHNIČKI PODACI ①

ELEMENTI PROIZVODA ②

A Sigurnosni prekidač
B Drška vođica
C Šina za skladištenje
D Prorezi za ventilaciju
E Nož za sečenje strune
F Štitnik za cveće
G Točkić za ivice
H Štitnik za sečenje
J Dugme za okretanje
K Teleskopska cev
L Stezni naglavak
M Dugme za podešavanje drške vođice
N Okidač
P Kuka za lako odlaganje
Q Dugme indikatora nivoa baterije
R Poklopac kalema
S Rupa za namotavanje
T Kalem
U Dugme za dovod za nit
V Držač kalema
W Rupa držača kalema
X Prorez za strunu
Y Glavna drška

SIGURNOST

Opšta bezbednosna upozorenja o mašinama

⚠ Pročitajte sva sigurnosna upozorenja, uputstva, ilustracije i specifikacije priložene uz ovu mašinu. Nepridržavanje svih dolenavedenih uputstava može da dovede do strujnog udara, požara i/ili ozbiljne povrede.

SAČUVAJTE SVA UPOZORENJA I UPUTSTVA ZA BUDUĆU UPOTREBU.

Pojam „mašina“ u upozorenjima označava mašinu (sa žicom) koja se uključuje u utičnicu ili mašinu (bežičnu) na baterije.

1) Bezbednost radnog područja

a) **Održavajte radno područje čistim i dobro osvetljenim.** Na pretrpanim ili mračnim područjima su veće šanse da dođe do nezgoda.

b) **Ne rukujte mašinama u eksplozivnim atmosferama, kao na primer u prisustvu zapaljivih tečnosti, gasova ili prašine.** Mašine stvaraju varnice koje mogu zapaliti prašinu ili isparenja.

c) **Držite decu i posmatrače podalje dok rukujete mašinom.** Ako vam nešto odvrati pažnju, možete izgubiti kontrolu.

2) Električna sigurnost

a) **Utikač mašine mora odgovarati utičnici. Nikada ne modifikujete utikač ni na koji način. Ne koristite adapterske utikače sa uzemljenim mašinama.** Nemodifikovani utikači i odgovarajuće utičnice će smanjiti rizik od strujnog udara.

b) **Izbegavajte kontakt delova tela sa uzemljenim površinama, poput cevi, radijatora, šporeta i frižidera.** Postoji povećan rizik od strujnog udara ako je vaše telo uzemljeno.

c) **Ne rukujte kosilicom po kiši ili u vlažnim uslovima.** To može povećati rizik od strujnog udara.

d) **Nemojte zloupotrebljavati kabl. Nikad ne koristite kabl za nošenje, vučenje ili isključivanje mašine iz utičnice. Čuvajte kabl podalje od toplote, nafte, oštrih ivica ili pokretnih delova.** Oštećen ili upetljan kabl povećava rizik od strujnog udara.

e) **Kada rukujete mašinom na otvorenom prostoru, koristite produžni kabl pogodan za korišćenje na otvorenom prostoru.** Upotreba kabla pogodnog za korišćenje na otvorenom prostoru smanjuje rizik od strujnog udara.

f) **Ako je korišćenje mašine na vlažnom mestu neizbežno, koristite izvor napajanja sa zaštitnim uređajem diferencijalne struje (GFCI).** Korišćenje GFCI smanjuje rizik od strujnog udara.

3) Lična bezbednost

a) **Ostanite u pripravnosti, gledajte ono što radite i koristite zdrav razum kad rukujete mašinom. Ne koristite mašinu kad ste umorni ili pod uticajem droga, alkohola ili lekova.** Trenutak nepažnje kad rukujete mašinama je dovoljan da izazove ozbiljne telesne povrede.

b) **Koristite ličnu zaštitnu opremu. Uvek nosite zaštitu za oči.** Zaštitna oprema poput maske za prašinu, radnih cipela koje se ne kližu, šlema ili zaštite sluha će, kada se koristi za odgovarajuće uslove, smanjiti telesne povrede.

c) **Sprečite nehotično pokretanje. Osigurajte da prekidač bude u isključenom položaju pre povezivanja na izvor napajanja i/ili bateriju, podizanja ili nošenja mašine.** Nošenje mašina sa prstom na prekidaču ili uključivanje u utičnicu mašina čiji prekidač je u uključenom položaju priziva nezgode.

d) **Uklonite sve ključeve za podešavanje pre uključivanja mašine.** Ključ koji ostane pričvršćen za rotacioni deo mašine može da izazove telesnu povredu.

e) **Ne presežite. U svakom trenutku održavajte pravilan položaj nogu i ravnotežu.** To omogućava bolju kontrolu nad mašinom u neočekivanim situacijama.

f) **Prikladno se obucite. Ne nosite labavu odeću ili nakit. Držite kosu i odeću dalje od pokretnih delova.** Labava odeća, nakit ili duga kosa mogu da se zakače pokretnim delovima.

g) **Ako su priloženi uređaji za povezivanje delova za izbacivanje i prikupljanje prašine, osigurajte da oni budu povezani i da se pravilno koriste.** Upotreba kolektora prašine može da smanji opasnosti koje izaziva prašina.

h) **Ne dozvolite da zbog poznavanja koje ste stekli kroz čestu upotrebu mašina postanete samozadovoljni i ignorišete principe bezbednosti mašina.** Nemarni postupak može da izazove ozbiljnu povredu u deliću sekunde.

4) Upotreba i održavanje mašine

a) **Ne silite mašinu. Koristite odgovarajuću mašinu za ono što radite.** Odgovarajuća mašina uradiće posao bolje i bezbednije onom brzinom za koju je dizajnirana.

b) **Ne koristite mašinu ako prekidač ne može da je uključi i isključi.** Svaka mašina koja se ne može kontrolisati prekidačem je opasna i mora se popraviti.

c) **Izvucite utikač iz izvora napajanja i/ili izvadite bateriju, ako je odvojiva, iz mašine pre bilo kakvog podešavanja, menjanja dodataka ili skladištenja mašina.** Takve preventivne sigurnosne mere smanjuju rizik od nehotičnog pokretanja mašine.

d) **Skladištite mašine koje se ne koriste van domašaja dece i ne dozvolite osobama koje nisu upoznate sa ovom mašinom ili ovim uputstvom da rukuju mašinom.** Mašine su opasne u rukama nekvalifikovanih korisnika.

e) **Održavajte mašine i pribor. Proveravajte da li ima nepravilnog poravnanja ili zaglavljivanja pokretnih delova, pucanja delova i svih drugih stanja koja mogu da utiču na rad mašine.** Ako je mašina oštećena, odnesite je na popravku pre upotrebe. Mnoge nezgode su izazvane loše održavanim mašinama.

f) **Održavajte mašine koje seku oštrim i čistim.** Pravilno održavane mašine za sečenje sa oštrim ivicama za sečenje se ređe zapetljavaju i lakše se kontrolišu.

g) **Koristite mašinu, dodatke, burgije itd. u skladu sa ovim uputstvom, uzimajući u obzir radne uslove i rad koji treba obaviti.** Korišćenje mašine za rad drugačiji od predviđenog moglo bi da dovede do opasne situacije.

h) **Održavajte drške i površine koje hvatate suvim, čistim i bez ulja i masnoće.** Klizave drške i površine koje hvatate ne omogućavaju bezbedno rukovanje i kontrolu mašine u neočekivanim situacijama.

5) Upotreba i održavanje mašina na baterije

a) **Punite samo punjačem koji navodi proizvođač.** Punjač koji je prikladan za jedan tip baterije može da stvori opasnost od požara kad se koristi sa nekom drugom baterijom.

b) **Koristite mašine samo sa konkretno imenovanim baterijama.** Upotreba bilo kakvih drugih baterija može da stvori rizik od povrede i požara.

c) **Kad se baterija ne koristi, držite je dalje od drugih metalnih predmeta, poput spajalica, novčića, ključeva, eksera, vijaka ili drugih malih metalnih predmeta koji mogu da naprave spoj jednog terminala sa drugim.** Kratak spoj terminala baterije

može da izazove opekotine ili požar.

d) **U ekstremnim uslovima može doći do curenja tečnosti iz baterije; izbegavajte kontakt sa njom. Ako dođe do nehotičnog kontakta, isperite vodom. Ako tečnost dođe u kontakt sa očima, takođe potražite i medicinsku pomoć.** Tečnost iz baterije može da izazove iritaciju ili opekotine.

e) **Ne koristite bateriju ili mašinu koje su oštećene ili modifikovane.** Oštećene ili modifikovane baterije mogu da ispolje nepredvidivo ponašanje, dovodeći do požara, eksplozije ili rizika od povrede.

f) **Ne izlažite bateriju ili mašinu vatri ili previsokoj temperaturi.** Izlaganje vatri ili temperaturi iznad 130 °C može izazvati eksploziju.

g) **Pratite sva uputstva za punjenje i ne punite bateriju ili mašinu izvan temperaturnog opsega navedenog u uputstvima.** Punjenje na nepravilan način ili na temperaturama izvan navedenog opsega može da ošteti bateriju i poveća rizik od požara.

6) Servis

a) **Odnesite mašinu na servisiranje kod kvalifikovanog servisera koji će koristiti samo identične rezervne delove.** To će osigurati da bezbednost mašine bude održana.

b) **Nikad ne servisirajte oštećene baterije.** Servisiranje baterija treba da radi samo proizvođač ili ovlašćeni servis.

SIGURNOSNA UPOZORENJA ZA TRIMER ZA IVICE TRAVNJAKA

- **Ne koristite mašinu u lošim vremenskim uslovima, naročito kad postoji rizik od grmljavine.** Time ćete smanjiti opasnost od udara munje.
- **Temeljno pregledajte da li na površini gde ćete koristiti mašinu ima divljih životinja.** Mašina tokom rada može povrediti divlje životinje.
- **Temeljno pregledajte površinu na kojoj ćete koristiti mašinu i uklonite svo kamenje, štapove, žice, kosti i druge strane predmete.** Izbačeni predmeti mogu da izazovu telesnu povredu.
- **Pre korišćenja mašine, uvek je vizuelno pregledajte da biste videli da sekač i sklop sekača nisu oštećeni.** Oštećeni delovi povećavaju rizik od povreda.
- **Držite štitnike na mestu. Štitnici treba da budu funkcionalni i pravilno postavljeni.** Labav ili oštećen štitnik ili štitnik koji ne funkcioniše ispravno može da dovede to telesnih povreda.
- **Držite sve ulaze vazduha za hlađenje čistim od prljavštine.** Blokirani ulazi vazduha i prljavština mogu da dovedu do pregrevanja ili rizika od požara.
- **Nosite zaštitu za oči i zaštitu za uši.** Adekvatna zaštitna oprema će smanjiti telesne povrede.
- **Dok rukujete mašinom, uvek nosite zaštitnu obuću koja se ne kliže. Ne rukujte mašinom dok ste bosi ili nosite sandale ili papuče.** To smanjuje šanse za povrede stopala od kontakta sa sekačem ili strunom u pokretu.
- **Uvek nosite odeću poput pantalona koje vam pokrivaju noge dok radite mašinom.** Kontakt sa sekačem ili strunom u pokretu može da izazove povredu.
- **Držite posmatrače dalje dok rukujete mašinom.** Izbačeni otpad može da izazove teške telesne povrede.
- **Ne rukujte mašinom iznad visine struka.** To pomaže da se spreči nenameravan kontakt sekača i omogućava bolju kontrolu mašine u neočekivanim situacijama.
- **Budite oprezni kad radite mašinom u mokroj travi. Hodajte; nikad nemojte trčati.** To smanjuje rizik od okliznuća i pada koji može dovesti do telesne povrede.
- **Nemojte rukovati mašinom na prekomerno strmim nagibima.** To smanjuje rizik od gubitka kontrole, okliznuća i pada koji može dovesti do telesne povrede.
- **Kad radite na nagibima, uvek budite sigurni u položaj nogu, uvek radite popreko nagiba, nikad uzbrdo ili nizbrdo, i budite krajnje oprezni kad menjate smer.** To smanjuje rizik od gubitka kontrole, okliznuća i pada koji može dovesti do telesne povrede.
- **Držite sve strujne kablove dalje od područja sečenja.** Strujni kablovi mogu da budu sakriveni u živicama ili grmlju i struna ili sekač ih mogu nehotično preseći ili oštetiti.
- **Držite sve delove tela dalje od sekača ili strune trimera u pokretu. Ne uklanjajte materijal sa mašine dok ne bude odvojena od izvora napajanja.** Sekač ili struna trimera u pokretu mogu da rezultuju ozbiljnom telesnom povredom.
- **Nosite mašinu kad je isključena i držite je dalje od sebe.** Pravilno rukovanje mašinom će smanjiti verovatnoću nehotičnog kontakta sa sekačem ili strunom trimera u pokretu.
- **Koristite samo zamenske glave za sečenje i sekače ili strune trimera koje navodi proizvođač. Ne zamenjujte sekače ili strune trimera metalnim žicama ili sečivima.** Neodgovarajući rezervni delovi mogu da izazovu gubitak kontrole, kvar i povredu.

SIGURNOSNA UPOZORENJA ZA TRIMER ZA TRAVU

- **Ne koristite mašinu u lošim vremenskim uslovima, naročito kad postoji rizik od grmljavine.** Time ćete smanjiti opasnost od udara munje.
- **Temeljno pregledajte da li na površini gde ćete koristiti mašinu ima divljih životinja.** Mašina tokom rada može povrediti divlje životinje.
- **Temeljno pregledajte površinu na kojoj ćete koristiti mašinu i uklonite svo kamenje, štapove, žice, kosti i druge strane predmete.** Izbačeni predmeti mogu da izazovu telesnu povredu.
- **Pre korišćenja mašine, uvek je vizuelno pregledajte da biste videli da sekač ili nož i sekač ili sklop noža nisu oštećeni.** Oštećeni delovi povećavaju rizik od povreda.
- **Pratite uputstva za menjanje dodataka.** Nepravilno zategnute matice ili vijci za pričvršćivanje sečiva mogu da oštete nož ili da dovedu do njegovog odvajanja.
- **Nosite zaštitu za oči, uši, glavu i šake.** Adekvatna zaštitna oprema će smanjiti telesne povrede od letećih komadića ili nehotičnog kontakta sa strunom za sečenje ili nožem.
- **Dok rukujete mašinom, uvek nosite zaštitnu obuću koja se ne kliže. Ne rukujte mašinom dok ste bosi ili nosite sandale ili papuče.** To smanjuje šanse za povrede stopala od kontakta sa sekačem ili strunom u pokretu.
- **Dok rukujete mašinom, uvek nosite duge pantalone.** Izložena koža povećava verovatnoću povrede od izbačenih predmeta.
- **Držite posmatrače dalje dok rukujete mašinom.** Izbačeni otpad može da izazove teške telesne povrede.
- **Uvek koristite obe ruke kad rukujete mašinom.**

Držanje mašine obema rukama će sprečiti gubitak kontrole.

- **Držite mašinu samo za izolovane površine za hvatanje jer struna za sečenje ili nož može da dođe u dodir sa skrivenim ožičenjem.** Ako struna za sečenje ili sečiva dođu u dodir sa žicom pod naponom, i izloženi metalni delovi mašine mogu da budu pod naponom pa rukovalac može da doživi strujni udar.
- **Uvek održavajte pravilan položaj nogu i rukujte mašinom samo kad stojite na tlu.** Klizave ili nestabilne površine mogu da izazovu gubljenje ravnoteže ili kontrole nad mašinom.
- **Nemojte rukovati mašinom na prekomerno strmim nagibima.** To smanjuje rizik od gubitka kontrole, okliznuća i pada koji može dovesti do telesne povrede.
- **Kad radite na nagibima, uvek budite sigurni u položaj nogu, uvek radite popreko nagiba, nikad uzbrdo ili nizbrdo, i budite krajnje oprezni kad menjate smer.** To smanjuje rizik od gubitka kontrole, okliznuća i pada koji može dovesti do telesne povrede.
- **Držite sve delove tela dalje od sekača, strune ili noža dok je mašina u upotrebi. Pre startovanja mašine, osigurajte da sekač, struna ili nož nije u kontaktu ni sa čim.** Trenutak nepažnje dok rukujete mašinom može dovesti do povrede vas ili drugih.
- **Ne rukujte mašinom iznad visine struka.** To pomaže da se spreči nenameravan kontakt sekača ili noža i omogućava bolju kontrolu mašine u neočekivanim situacijama.
- **Kad sečete šiblje ili mladice koji su pod tenzijom, pazite na odskakanje.** Kad se tenzija u vlaknima drveta otpusti, šiblje ili mladica mogu da udare rukovaoca i/ili izbace mašinu van kontrole.
- **Budite krajnje oprezni kad sečete šiblje i mladice.** Tanak materijal može da uhvati nož i da vas ošine ili vas izvuče iz ravnoteže.
- **Održavajte kontrolu nad mašinom i ne dodirujte sekače, strune ili noževe i druge opasne pokretne delove dok se još uvek kreću.** To smanjuje rizik od povreda pokretnim delovima.
- **Nosite mašinu kad je isključena i držite je dalje od sebe.** Pravilno rukovanje mašinom će smanjiti verovatnoću nehotičnog kontakta sa sekačem, strunom ili nožem koji su u pokretu.
- **Koristite samo zamenske sekače, strune, glave za sečenje i noževe koje navodi proizvođač.** Neodgovarajući rezervni delovi mogu povećati rizik od kvarova i povreda.
- **Kad čistite zaglavljeni materijal ili servisirate mašinu, vodite računa da prekidač bude isključen i da baterija bude izvađena.** Neočekivano startovanje mašine tokom čišćenja zaglavljenog materijala ili servisiranja može da rezultira teškim telesnim povredama.

SAČUVAJTE OVO UPUTSTVO!

BATERIJE

- **Ako je baterija priložena, ona će biti delimično napunjena** (da biste osigurali pun kapacitet baterije, bateriju napunite do kraja u punjaču baterija pre prvog korišćenja mašine)
- **Isključivo koristite sledeće baterije i punjače sa ovom mašinom**
- SKIL baterija: BR1*31****
- SKIL punjač: CR1*31****
- Nemojte koristiti oštećenu bateriju; treba je zameniti
- Nemojte da rasklapate bateriju
- Nemojte izlagati mašinu/bateriju kiši
- Dozvoljena ambijentalna temperatura (mašina/punjač/baterija):
  - tokom punjenja od 4 do 40 °C
  - tokom rada od -20 do +50 °C
  - tokom skladištenja od -20 do +50 °C

OBJAŠNJENJE SIMBOLA NA MAŠINI/BATERIJI

③ Pre upotrebe pročitajte uputstvo za upotrebu
④ Baterije mogu da eksplodiraju kad se bace u vatru, stoga nemojte spaljivati baterije ni zbog kog razloga
⑤ Čuvajte mašinu/punjač/bateriju na mestima gde temperatura neće preći 50 °C
⑥ Obratite pažnju na rizik od povreda izazvanih letećim materijalom
⑦ Nosite zaštitne naočare i zaštitu za sluh
⑧ Držite prolaznike podalje
⑨ Ne odlažite električne alate i baterije u kućni otpad
⑩ Odvojite bateriju pre održavanja
⑪ Udaljenost između mašine i prolaznika mora biti najmanje 15 m
⑫ Ne koristite metalne noževe

UPOTREBA

- Uputstva za sklapanje ⑭
  - montirajte štitnik za sečenje H kako je ilustrovano pomoću 2 vijka
  - **! nikad ne koristite mašinu bez štitnika za sečenje H**
  - koristite štitnik za cveće F
  - montirajte uvodnu dršku B kao što je prikazano
- Punjenje baterije
  - **! pročitajte bezbednosna upozorenja i uputstva priložena uz punjač**
- Uklanjanje/instaliranje baterije ②
- Uključivanje/isključivanje ⑮
  - uključite mašinu tako što ćete prvo pritisnuti dugme A (= sigurnosni prekidač koji se ne može zaključati), a zatim povući okidač N
  - isključite mašinu tako što ćete otpustiti okidač N
  - **! posle isključivanja mašine, struna za sečenje nastavlja da se rotira nekoliko sekundi**
  - sačekajte da struna prestane da se okreće pre ponovnog uključivanja
  - **! uključivanje i isključivanje nemojte vršiti naglo**
- Indikator nivoa baterije ⑬
  - Pritisnite dugme za indikator nivoa baterije Q da bi se prikazao aktuelni nivo baterije ⑬a
  - **! kad najniži nivo na indikatoru baterije počne da bljeska nakon pritiska na dugme Q ⑬b, baterija je prazna**
  - **! kad 2 nivoa na indikatoru baterije počnu da bljeskaju nakon pritiska na dugme Q ⑬c, baterija nije u dozvoljenom opsegu radne temperature**
- Zaštita baterije
  Mašina se iznenada isključuje ili ne može da se uključi u sledećim slučajevima
  - **opterećenje je preveliko** --> uklonite opterećenje i ponovo pokrenite
  - **temperatura baterije nije u dozvoljenom opsegu radne temperature od -20 do +50 °C** --> 2 nivoa na indikatoru nivoa baterije počinju da bljeskaju kad se pritisne dugme Q ⑬c; sačekajte dok se baterija ne vrati

u dozvoljeni opseg radne temperature
- **baterija je skoro prazna (radi zaštite od prekomernog pražnjenja)** --> nizak nivo baterije ili bljeskanje za nizak nivo baterije ⑬b se prikazuje na indikatoru nivoa baterije kad se pritisne dugme Q; napunite bateriju

! nemojte nastaviti da pritiskate prekidač za uključivanje/isključivanje nakon automatskog isključivanja mašine; baterija se može oštetiti

- Postavljanje položaja drške vođice ⑯
  - Pritisnite dugme za podešavanje drške vođice M
  - Rotirajte dršku vođicu B u željeni položaj
  - Pustite dugme za podešavanje drške vođice M

  ! drška vođica ne može da prekorači oznaku na kućištu tokom podešavanja
- Postavljanje dužine cevi ⑰
- Postavljanje orijentacije glavne drške Y ⑱
  - učvrstite donje kućište i štitnik za košenje H na njihovim mestima (nogom ili rukom)
  - povucite nagore teleskopsku cev K i okrenite u smeru kazaljke na satu 90 stepeni
  - pustite i cev će se automatski zaključati u režim pravljenja rubova
- Postavljanje funkcije okretanja ⑲
  - podešavanje određenog ugla cevi
    1. skladištenje u slobodnom uspravnom položaju
    2. sečenje na uskim mestima
    3. redovno trimovanje
    4. trimovanje ispod niskih predmeta
    5. funkcija podešavanja ivica
- Upotreba štitnika za cveće ⑳

  Upotrebite štitnik za cveće da biste zaštitili biljke od slučajnog sečenja
  - otklopite štitnik za cveće F nadole

  Isključite štitnik za cveće za funkciju ivičenja ili za sečenje blizu čvrstih prepreka
  - sklopite štitnik za cveće F nagore
- Postavljanje mašine za trimovanje
  - postavite dužinu cevi L ⑰
  - postavite orijentaciju glavne drške u položaju trimovanja ⑱
  - koristite položaj okretanja 2, 3 ili 4 ⑲
  - koristite štitnik za cveće F ⑳
- Postavljanje mašine za pravljenje rubova
  - postavite dužinu cevi L ⑰
  - postavite orijentaciju glavne drške u položaju za pravljenje rubova ⑱
  - koristite položaj okretanja 5 ⑲
  - deangažujte štitnik za cveće F ⑳
  - za pravljenje rubova, podupirite mašinu točkićem za rubove G ㉒
- Trimovanje

  ! neka prostor u kojem se vrši sečenje bude bez kamenja, otpadaka i drugih stranih tela

  ! počnite trimovanje tek kad mašina radi punom brzinom
  - kosite dugu travu u slojevima (uvek počnite od vrha)
  - trimujte samo vrhom strune
  - ne kosite vlažnu ili mokru travu
  - ne dozvolite da pokošena trava začepi kalem (ne pravite teške rezove)
  - ne preopterećujte mašinu
  - pažljivo kosite oko drveća i grmlja, tako da ne dolaze u kontakt sa strunom
  - držite mašinu dalje od čvrstih predmeta da biste zaštitili strunu za sečenje od prekomernog habanja
  - budite svesni sila povratnog udara koje se javljaju kada se dodirnu čvrsti predmeti
- Držanje i vođenje mašine ㉑ ㉒
  - za sečenje duge trave polako mašite mašinom zdesna nalevo i obrnuto
  - za košenje kraće trave nagnite mašinu kako je ilustrovano
  - mašinu čvrsto držite obema rukama, tako da u svakom trenutku imate punu kontrolu nad njom
  - održavajte stabilan radni položaj
  - uvek držite mašinu podalje od sebe
  - za pravljenje rubova pustite mašinu da se oslanja na točkić za rubove G ㉒
- Dodavanje niti

  Struna se automatski mota kad se mašina uključi ili isključi
  - struna za košenje će biti puštena i odsečena na tačnu dužinu oštricom za sečenje E

  ! vodite računa da se ne povredite oštricom za sečenje strune E
- Motanje strune ručno ㉓
  - isključite mašinu i uklonite bateriju
  - povucite strunu i nastavite da vučete a zatim pritisnite i pustite dugme za motanje strune U
  - nakon motanja strune uvek vratite mašinu u normalan radni položaj pre uključivanja
  - nit dodavajte redovno radi održanja punog ciklusa sečenja
  - kada motor radi bez opterećenja i ne seče travu, nit za sečenje je pohabana ili pokidana; ponovo namotajte kalem ili zamenite kalemski sistem
- Ponovno namotavanje kalema ㉕

  U slučaju da struna za sečenje ne viri iz rupe držača kalema W

  ! uvek isključite mašinu i uklonite bateriju
  - uklonite poklopac kalema R i izvadite kalem T iz držača kalema V
  - savijte kraj strune za sečenje i zakačite je u rupu za namotavanje S
  - čvrsto i podjednako namotajte nit za sečenje u slojevima u smeru strelice
  - umetnite strunu za sečenje u prorez za strunu X i osigurajte da bude čvrsto na svom mestu (ostavite dovoljnu dužinu strune)
  - provucite strunu za sečenje kroz rupu držača kalema W pre stavljanja ponovo namotanog kalema u držač kalema V

  ! osigurajte da kalem bude čvrsto postavljen na svoje mesto a zatim izvucite strunu za sečenje iz proreza X
  - montirajte poklopac kalema R
- Zamena kalema ㉕

  ! uvek isključite mašinu i uklonite bateriju
  - uklonite stari kalem i montirajte novi kalem kao što je prikazano
  - koristite samo SKIL kalem TBD sa ovom mašinom (**oštećenja zbog korišćenja drugih kalema će biti isključena iz garancije**)
  - nakon zamene kalema, isprobajte mašinu tokom najmanje jednog minuta bez opterećenja da biste osigurali da mašina radi pravilno

! budite sigurni da je mašina isključena kad umećete bateriju

ODRŽAVANJE / SERVISIRANJE

- Uvek isključite mašinu, uklonite bateriju i proverite da li su se svi pokretni delovi potpuno zaustavili
- Uvek održavajte mašinu čistom (naročito proreze za ventilaciju D ②)
  - obrišite mašinu vlažnom krpom (ne koristite sredstva za čišćenje ili rastvarače)
  - očistite oštricu za sečenje strune E ② i štitnik za košenje H ② nakon svake upotrebe
  - redovno čistite ventilacione otvore D ② četkom ili komprimovanim vazduhom
- Redovno proveravajte stanje glave za sečenje i zategnutost navrtki, vijaka i šrafova
- Redovno proveravajte da li ima pohabanih ili oštećenih komponenti i popravite/zamenite ih kada je to potrebno
- Skladištenje
  Metod skladištenja ㉔
  - čvrsto montirajte šinu za skladištenje C na zid pomoću 2 vijka (nisu priloženi), u horizontalnom položaju
- Ako mašina otkaže uprkos trudu uloženom u procedure proizvodnje i testiranja, popravku treba da izvrši centar za servisiranje nakon prodaje za SKIL električne alate
  - pošaljite nerasklopljenu mašinu zajedno sa dokazom kupovine svom prodavcu ili najbližoj SKIL servisnoj stanici (adrese kao i servisni dijagram mašine su navedeni na www.skil.com)
- Imajte na umu da će oštećenja nastala usled preopterećivanja ili nepravilnog rukovanja proizvodom biti izuzeta iz garancije (za uslove SKIL garancije pogledajte www.skil.com ili pitajte svog prodavca)

REŠAVANJE PROBLEMA

- Na spisku koji sledi dati su simptomi problema, mogući uzroci i korektivne mere (ukoliko ovim putem problem ne bude identifikovan i rešen, obratite se prodavcu ili servisu)

! u slučaju da dođe do električnog ili mehaničkog kvara, odmah isključite alat i uklonite bateriju

★ Alat ne radi
- baterija prazna -> napunite bateriju
- vruća baterija -> pustite da se baterija ohladi
- unutrašnja greška -> obratite se prodavcu/servisu

★ Alat radi isprekidano
- unutrašnje ožičenje neispravno -> obratite se prodavcu/servisu
- prekidač za uključivanje/isključivanje je defektan -> obratite se prodavcu/servisu

★ Alat vibrira nenormalno
- trava previsoka -> secite u fazama

★ Alat ne kosi
- struna prekratka/prekinuta -> namotajte strunu ručno

★ Struna se ne može namotati
- kalem prazan -> pregledajte kalem; ponovo namotajte ako je potrebno
- struna zapetljana unutar kalema -> pregledajte kalem; ponovo namotajte ako je potrebno

★ Struna nije odsečena na ispravnu dužinu -> uklonite poklopac sa sečiva

★ Struna stalno puca
- struna zapetljana unutar kalema -> pregledajte kalem; ponovo namotajte ako je potrebno
- trimer nepravilno korišćen -> trimujte samo vrhom strune; izbegavajte kamenje, zidove i druge tvrde predmete; redovno namotavajte strunu

ZAŠTITA OKOLINE

Samo za zemlje EU

- **Električne alate, pribor i ambalažu ne odlažite u kućne otpatke**
  - prema Evropskoj direktivi 2012/19/EC o otpadnoj električnoj i elektronskoj opremi i njenoj primeni u skladu sa nacionalnim zakonodavstvom, električni alati koji su došli do kraja svog radnog veka moraju biti prikupljani zasebno i odneti u ekološki pogon za reciklažu
  - simbol ⑨ će vas podsetiti na to kada se potreba za odlaganjem na otpad pojavi

! da bi se izbegli kratki spojevi je baterija zaštićena debljom trakom

BUKA / VIBRACIJA

- **0231**
  Mereno u skladu sa EN 62841, nivo zvučnog pritiska ovog alata je 67 dB(A) (nesigurnost K = 3 dB), nivo zvučne snage je 86 dB(A) (nesigurnost K = 5,2 dB), a vibracije su 4,97 m/s^2 (troosni vektorski zbir; nesigurnost K = 1,5 m/s^2)
- **0241**
  Mereno u skladu sa EN 62841, nivo zvučnog pritiska ovog alata je 71 dB(A) (nesigurnost K = 3 dB), nivo zvučne snage je 90 dB(A) (nesigurnost K = 3 dB), a vibracije su < 2,5 m/s^2 (troosni vektorski zbir; nesigurnost K = 1,5 m/s^2)
- Nivo emisije vibracija izmeren je u skladu sa standardizovanim testom datim u EN 62841; on se može koristiti za poređenje jednog alata sa drugim, kao i za preliminarnu procenu izloženosti vibracijama pri korišćenju ovog alata za pomenute namene
  - korišćenje alata u drugačije svrhe ili sa drugačijim ili slabo održavanim priborom može značajno **povećati** nivo izloženosti
  - vreme kada je alat isključen ili kada je uključen ali se njime ne radi može značajno **smanjiti** nivo izloženosti

! zaštitite se od posledica vibracija tako što ćete održavati alat i pribor, voditi računa da vam ruke budu tople i organizovati raspored rada

SLO

Akumulatorski obrezovalnik na nitko 0231/0241

UVOD

- Uporablja se kot obrezovalnik trave ali obrezovalnik robov trate. pa tudi na pobočjih in robovih, ki jih ni mogoče doseči s kosilnico
- Preglejte, ali embalaža vsebuje vse dele, prikazane na skici ②
- V primeru manjkajočih ali okvarjenih delov se obrnite na prodajalca
- **Pred uporabo pozorno preberite navodila za uporabo in jih shranite, da jih boste lahko uporabljali tudi v prihodnosti** ③

- **Posebno pozornost namenite navodilom in opozorilom o varnosti; če jih ne boste upoštevali, lahko pride do hudih poškodb**

TEHNIČNI PODATKI ①

ELEMENTI IZDELKA ②

A Varnostno stikalo
B Vodilna ročica
C Vodilo za shranjevanje
D Prezračevalne reže
E Rezilo nitke za košnjo
F Varovalo za rože
G Kolo za obrobljanje
H Zaščita rezila
J Vrtljivi gumb
K Izvlečna cev
L Zaklepni tulec
M Gumb za nastavitev vodilne ročice
N Stikalo za vklop/izklop
P Kavelj za enostavno shranjevanje
Q Gumb indikatorja napolnjenosti baterije
R Pokrov vretena
S Odprtina za navijanje
T Vreteno
U Gumb za dovajanje nitke
V Držalo vretena
W Odprtina za držalo vretena
X Reža za nitko
Y Glavni ročaj

VARNOST

Splošna varnostna opozorila za stroj

⚠ **Preberite vsa varnostna opozorila, navodila, slike in tehnične podatke, ki so priloženi tej napravi.** Zaradi neupoštevanja spodaj navedenih navodil lahko pride do električnega udara, požara in/ali hudih telesnih poškodb.

VSA OPOZORILA IN NAVODILA SHRANITE ZA KASNEJŠO UPORABO.
Izraz »naprava« v opozorilih se nanaša na naprave, ki jih poganja električni tok (žična), ali na baterijsko (brezžična) napravo.

1) Varnost na območju dela.
a) **Delovno območje naj bo čisto in dobro osvetljeno.** Na neurejenih ali temnih območjih se hitro zgodijo nesreče.
b) **Naprav ne upravljajte v eksplozivnih atmosferah, na primer ob prisotnosti vnetljivih tekočin, plinov ali prahu.** Naprave ustvarjajo iskre, ki lahko povzročijo vžig prahu ali hlapov.
c) **Med uporabo naprave poskrbite, da otroci in mimoidoči ne bodo v bližini.** Zaradi motenj lahko izgubite nadzor.

2) Električna varnost
a) **Vtiči naprave se morajo prilegati vtičnicam. Vtiča nikoli ne smete spreminjati na kakršen koli način. Z ozemljenimi napravami ne uporabljajte nikakršnih adapterskih vtičev.** Nespremenjeni vtiči in pripadajoče vtičnice bodo zmanjšali tveganje električnega udara.
b) **Izogibajte se telesnemu stiku z ozemljenimi površinami, kot so cevi, radiatorji, štedilniki in hladilniki.** Če je vaše telo ozemljeno, obstaja povečano tveganje električnega udara.
c) **Vrtne kosilnice ne uporabljajte v dežju ali mokrih razmerah.** To lahko poveča nevarnost električnega udara.
d) **Ne poškodujte električnega kabla. Kabla ne uporabljajte za nošenje, vlečenje ali odklop naprave. Kabel hranite stran od vročine, olja, ostrih robov ali premikajočih se delov.** Poškodovani ali zapleteni kabli zvišujejo tveganje električnega udara.
e) **Med uporabo naprave na prostem uporabite podaljšek, ki je primeren za uporabo na prostem.** Uporaba kabla, primernega za zunanjo uporabo, znižuje tveganje električnega udara.
f) **Če je uporaba naprave na vlažnem mestu neizogibna, uporabite stikalo za prekinitev napajanja pri najmanjšem okvarnem toku (GFCI).** Uporaba stikala bo zmanjšala nevarnost električnega udara.

3) Osebna varnost
a) **Med uporabo naprave bodite pozorni, spremljajte potek dela in uporabljajte zdrav razum. Naprave ne uporabljajte, kadar ste utrujeni oziroma pod vplivom drog, alkohola ali zdravil.** Trenutek nepazljivosti med uporabo naprave lahko povzroči hude telesne poškodbe.
b) **Uporabljajte osebno varovalno opremo. Vedno nosite zaščito za oči.** Če v določenih okoliščinah nosite ustrezno zaščitno opremo, kot so maska proti prahu, zaščitna obutev z nedrsečim podplatom, trdno pokrivalo glave in zaščita za sluh, zmanjšate možnost telesnih poškodb.
c) **Preprečite neželen zagon. Pred priklopom na vir napajanja in/ali priklopom baterijskega sklopa ter pred dvigovanjem ali nošenjem naprave se prepričajte, da je stikalo v položaju za izklop.** Prenašanje naprav s prstom na stikalu ali vklop naprav, pri katerih je stikalo v položaju za vklop, povzroči tveganje za nesreče.
d) **Pred vklopom naprave odstranite morebitne nastavitvene ali viličaste ključe.** Viličasti ali drug ključ, ki je pritrjen na vrtljivi del naprave, lahko povzroči telesne poškodbe.
e) **Ne stegujte se preveč. Pazite, da ves čas stojite stabilno in ohranjate ravnotežje.** To omogoča boljši nadzor nad napravo v nepričakovanih situacijah.
f) **Bodite primerno oblečeni. Ne nosite ohlapnih oblačil ali nakita. Pazite, da lasje in oblačila ne pridejo v bližino gibljivih delov.** Ohlapna oblačila, nakit ali dolgi lasje se lahko zapletejo v gibljive dele.
g) **Če imate na voljo naprave za sesanje in zbiranje prahu, preverite, ali so priključene in ali se ustrezno uporabljajo.** Uporaba naprav za zbiranje prahu lahko zmanjša nevarnosti, povezane s prahom.
h) **Čeprav dobro poznate napravo zaradi pogoste uporabe, ne postanite brezbrižni in ne prezrite varnostnih načel naprave.** Nepazljivost pri uporabi lahko povzroči hude telesne poškodbe v delcu sekunde.

4) Uporaba in nega stroja
a) **Naprave orodja ne preobremenjujte. Uporabite napravo, ki je primerno za vaše delo.** Ustrezna naprava bo nalogo opravila bolje in varneje pri

zmogljivosti, za katero je bila zasnovana.

b) **Naprave ne uporabljajte, če je ni mogoče vklopiti in izklopiti s stikalom.** Naprava, ki je ni mogoče upravljati s stikalom, je nevarna in jo je treba popraviti.

c) **Pred kakršnimi koli nastavitvami, menjavo dodatne opreme ali shranjevanjem naprave izključite vtič iz vira napajanja in/ali iz naprave odstranite baterijski sklop, če ga je mogoče odstraniti.** Taki preventivni varnostni ukrepi zmanjšujejo tveganje nenamernega zagona naprave.

d) **Neaktivne naprave shranjujte zunaj dosega otrok in osebam, ki niso seznanjene z napravo ali s temi navodili, preprečite upravljanje naprave.** Naprave so v rokah neusposobljenih uporabnikov nevarni.

e) **Poskrbite za vzdrževanje naprave in dodatne opreme. Preverite, ali so gibljivi deli nepravilno poravnani ali povezani, ali so deli polomljeni oziroma obstaja kakršno koli drugo stanje, ki bi lahko vplivalo na delovanje naprave. Če je naprava poškodovana, jo pred uporabo popravite.** Veliko nesreč je posledica slabo vzdrževanih naprav.

f) **Rezalne naprave naj bodo vedno nabrušene in čiste.** Pravilno vzdrževane rezalne naprave z ostrimi rezili se težje zaskočijo in jih je lažje nadzirati.

g) **Napravo, dodatno opremo, dele naprave itd. uporabljajte v skladu s temi navodili, pri tem pa upoštevajte delovne pogoje in delo, ki ga boste opravljali.** Če boste napravo uporabljali za postopke, ki niso predvideni, lahko pride do nevarnih situacij.

h) **Ročaji in prijemalne površine naj bodo suhe, čiste in brez madežev olja ali masti.** Drseči ročaji in prijemalne površine ne omogočajo varne uporabe in upravljanja naprave v nepričakovanih situacijah.

5) Uporaba in nega baterijske naprave

a) **Baterijo polnite le s polnilnikom, ki ga določa proizvajalec.** Polnilnik, ki je primeren za eno vrsto baterijskih sklopov, morda lahko povzroči nevarnost požara, če z njim polnite drugo vrsto baterijskih sklopov.

b) **Naprave uporabljajte samo s predpisano vrsto baterijskih sklopov.** Uporaba katerih koli drugih baterijskih sklopov lahko povzroči tveganje za telesne poškodbe in požar.

c) **Ko baterijski sklop ni v uporabi, ga hranite ločeno od drugih kovinskih predmetov, kot so sponke za papir, kovanci, ključi, žeblji, vijaki ali drugi majhni kovinski predmeti, ki lahko povzročijo stik med enim in drugim kontaktom.** Kratek stik zaradi povezanih kontaktov baterije lahko povzroči opekline ali požar.

d) **Ob zlorabi baterije lahko iz nje brizgne tekočina, stik s katero preprečite. Če se nehote dotaknete tekočine, mesto stika sperite z vodo. Če pride tekočina v stik z očmi, poleg tega poiščite zdravstveno pomoč.** Tekočina, ki brizgne iz baterije, lahko povzroči draženje ali opekline.

e) **Ne uporabljajte poškodovanega ali spremenjenega baterijskega sklopa ali naprave.** Poškodovane ali spremenjene baterije lahko nepredvidljivo delujejo, zaradi česar lahko pride do požara, eksplozije ali nevarnosti telesnih poškodb.

f) **Baterijskega sklopa ali naprave ne izpostavljajte ognju ali previsokim temperaturam.** Izpostavljenost ognju ali temperaturam nad 265 °C lahko povzroči eksplozijo.

g) **Upoštevajte vsa navodila za polnjenje in baterijskega sklopa ali naprave ne polnite zunaj temperaturnega razpona, navedenega v navodilih.** Zaradi nepravilnega polnjenja ali temperature zunaj navedenega razpona lahko pride do poškodb baterije in povečanega tveganja za požar.

6) Servisiranje

a) **Napravo naj servisira usposobljen serviser, ki uporablja samo enake nadomestne dele.** To bo zagotovilo ohranjanje varnosti naprave.

b) **Nikoli ne popravljajte poškodovanih baterijskih sklopov.** Baterijske sklope lahko popravi le proizvajalec ali pooblaščen izvajalec servisiranja.

VARNOSTNA OPOZORILA ZA OBREZOVALNIK ROBOV TRATE

- **Naprave ne uporabljajte v slabih vremenskih razmerah, zlasti če obstaja nevarnost strele.** S tem boste zmanjšali možnost udara strele.
- **Temeljito preglejte, ali so na območju, kjer boste uporabljali napravo, prostoživeče živali in rastline.** Med delovanjem lahko naprava poškoduje prostoživeče živali.
- **Območje, kjer boste uporabljali napravo, temeljito preglejte in odstranite vse kamne, palice, žice, kosti in druge tujke.** Takšni predmeti lahko povzročijo telesne poškodbe.
- **Pred uporabo napravo vedno preglejte in se prepričajte, da rezilo in sklop rezila nista poškodovana.** Zaradi poškodovanih delov je nevarnost poškodb večja.
- **Varovala naj bodo nameščena. Varovala morajo biti v delovnem stanju in pravilno nameščena.** Varovalo, ki je ohlapno, poškodovano ali ne deluje pravilno, lahko povzroči telesne poškodbe.
- **Poskrbite, da bodo odprtine za zračenje čiste.** Zamašeni dovodi zraka in smeti lahko povzročijo pregrevanje ali nevarnost požara.
- **Nosite zaščito za oči in zaščito za sluh.** Ustrezna zaščitna oprema bo zmanjšala tveganje za telesne poškodbe.
- **Med uporabo naprave vedno nosite zaščitno obutev z nedrsečim podplatom. Naprave ne upravljajte bosi ali v odprtih sandalih.** To zmanjšuje možnost poškodb stopal zaradi stika s premikajočimi se rezili ali nitkami.
- **Med upravljanjem naprave vedno nosite oblačila, kot so hlače, ki pokrivajo upravljavčeve noge.** Stik s premičnim rezilom ali nitko lahko povzroči telesne poškodbe.
- **Med uporabo naprave se morajo prisotni zadrževati na varni razdalji.** Izvrženi delci lahko povzročijo hude telesne poškodbe.
- **Naprave ne uporabljajte nad višino pasu.** To pomaga preprečiti nenameren stik z rezilom in omogoča boljši nadzor nad napravo v nepričakovanih situacijah.
- **Pri delu z napravo v mokri travi bodite previdni. Hodite, nikoli ne tecite.** To zmanjšuje nevarnost zdrsa in padca, zaradi česar lahko pride do telesnih poškodb.
- **Naprave ne uporabljajte na preveč strmih pobočjih.** To zmanjšuje nevarnost izgube nadzora, zdrsa in padca, zaradi česar lahko pride do telesnih poškodb.
- **Pri delu na pobočjih vedno pazite na ravnotežje, vedno delajte poševno po pobočju, nikoli navzgor ali navzdol, in bodite izredno previdni pri menjavanju**

smeri. To zmanjšuje nevarnost izgube nadzora, zdrsa in padca, zaradi česar lahko pride do telesnih poškodb.

- **Poskrbite, da v območju rezanja ne nobenih napajalnih in drugih kablov**. Napajalni ali drugi kabli so lahko skriti v živih mejah ali grmičevju, zato jih lahko z nitko ali rezilom nehote prerežete ali poškodujete.
- **Držite vse dele telesa stran od premičnega rezila ali nitke. Materiala ne čistite iz naprave, dokler ni odklopljena iz vira napajanja.** Premično rezilo ali nitka lahko povzroči resne telesne poškodbe.
- **Napravo nosite tako, da je izključena in obrnjena stran od telesa.** Pravilno ravnanje z napravo bo zmanjšalo verjetnost nenamernega stika s premičnim rezilom ali nitko.
- **Uporabljajte samo nadomestne rezalne glave in rezila ali nitke, ki jih določi proizvajalec. Rezil ali nitk ne zamenjajte s kovinskimi žicami ali rezili.** Nepravilni nadomestni deli lahko povzročijo izgubo nadzora, zlom in telesne poškodbe.

VARNOSTNA OPOZORILA ZA OBREZOVALNIK TRATE

- **Naprave ne uporabljajte v slabih vremenskih razmerah, zlasti če obstaja nevarnost strele.** S tem boste zmanjšali možnost udara strele.
- **Temeljito preglejte, ali so na območju, kjer boste uporabljali napravo, prostoživeče živali in rastline.** Med delovanjem lahko naprava poškoduje prostoživeče živali.
- **Območje, kjer boste uporabljali napravo, temeljito preglejte in odstranite vse kamne, palice, žice, kosti in druge tujke.** Takšni predmeti lahko povzročijo telesne poškodbe.
- **Pred uporabo napravo vedno preglejte in se prepričajte, da rezilo ali nož in sklop rezila ali noža nista poškodovana.** Zaradi poškodovanih delov je nevarnost poškodb večja.
- **Sledite navodilom za menjavo priključkov.** Nepravilno privite matice ali vijaki noža lahko poškodujejo nož ali povzročijo, da se ta sname.
- **Nosite zaščito za oči, ušesa, glavo in roke.** Ustrezna zaščitna oprema bo zmanjšala telesne poškodbe zaradi letečih delcev ali nenameren stik z nitko za košnjo ali nožem.
- **Med uporabo naprave vedno nosite zaščitno obutev z nedrsečim podplatom. Naprave ne upravljajte bosi ali v odprtih sandalih.** To zmanjšuje možnost poškodb stopal zaradi stika s premikajočimi se rezili ali nitkami.
- **Med upravljanjem naprave vedno nosite dolge hlače.** Izpostavljena koža povečuje verjetnost poškodb zaradi izvrženih predmetov.
- **Med uporabo naprave se morajo prisotni zadrževati na varni razdalji.** Izvrženi delci lahko povzročijo hude telesne poškodbe.
- **Pri upravljanju naprave vedno uporabljajte dve roki.** Če boste napravo držali z obema rokama, ne boste izgubili nadzora.
- **Napravo držite samo za izolirane površine za prirezovanje, saj lahko nitka za košnjo ali nož prideta v stik s skritimi napeljavami.** Rezalna nitka ali rezila, ki pridejo v stik z žico pod napetostjo, lahko povzročijo izpostavljene kovinske dele naprave napetosti in lahko povzročijo električni udar upravljavca.
- **Pazite, da vedno stojite stabilno, in napravo uporabljajte samo, ko stojite na tleh.** Spolzke ali nestabilne površine, lahko povzročijo izgubo ravnotežja ali nadzora nad napravo.
- **Naprave ne uporabljajte na preveč strmih pobočjih.** To zmanjšuje nevarnost izgube nadzora, zdrsa in padca, zaradi česar lahko pride do telesnih poškodb.
- **Pri delu na pobočjih vedno pazite na ravnotežje, vedno delajte poševno po pobočju, nikoli navzgor ali navzdol, in bodite izredno previdni pri menjavanju smeri.** To zmanjšuje nevarnost izgube nadzora, zdrsa in padca, zaradi česar lahko pride do telesnih poškodb.
- **Med delovanjem naprave delov telesa ne izpostavljajte rezilu, nitki ali nožu. Preden zaženete napravo, se prepričajte, da se rezilo, nitka ali nož ničesar ne dotika.** Zaradi trenutka nepazljivosti med uporabo naprave lahko poškodujete sebe ali druge.
- **Naprave ne uporabljajte nad višino pasu.** To pomaga preprečiti nenamerne stike z rezilom ali nožem in omogoča boljši nadzor nad napravo v nepričakovanih situacijah.
- **Ko žagate grmičevje ali mlado drevje, ki je napeto, pazite, da ne švignejo nazaj.** Ko napetost v lesnih vlaknih popusti, lahko grmičevje ali mlado drevje udari upravljavca in/ali naprava ostane brez nadzora.
- **Bodite posebej pozorni pri žaganju grmičevja in mladega drevja.** Takšen les lahko namreč zatakne nož oziroma zleti v vas ter vas vrže iz ravnotežja.
- **Ohranite nadzor nad napravo in se ne dotikajte rezil, nitk ali nožev in drugih nevarnih premikajočih delov, medtem ko se še premikajo.** To zmanjšuje nevarnost poškodb zaradi premikajočih delov.
- **Napravo nosite tako, da je izključena in obrnjena stran od telesa.** Če boste z napravo pravilno ravnali, se bo zmanjšala verjetnost nenamernega stika s premičnim rezilom, nitko ali nožem.
- **Uporabljajte samo nadomestna rezila, nitke, glave za košnjo in nože, ki jih določi proizvajalec.** Napačni nadomestni deli lahko povečajo nevarnost zloma in poškodb.
- **Pred odstranjevanjem zagozdenega materiala ali popravilom naprave se prepričajte, da je stikalo izklopljeno in da je baterijski sklop odstranjen.** Nepričakovan zagon naprave med odstranjevanjem zataknjenega materiala ali servisiranjem lahko povzroči hude telesne poškodbe.

TA NAVODILA SHRANITE.

BATERIJE

- **Baterija, če je priložena, je delno napolnjena** (če želite zagotoviti polno zmogljivost baterije, jo pred prvo uporabo naprave popolnoma napolnite s polnilnikom za baterijo).
- **S to napravo lahko uporabljate samo naslednje baterije in polnilnike**
- Baterija SKIL: BR1*31****
- Polnilnik SKIL: CR1*31****
- Če je baterija poškodovana, je ne uporabljajte. Zamenjajte jo.
- Baterije ne razstavljajte.
- Naprave/baterije ne izpostavljajte dežju
- Dovoljena temperatura okolice (naprava/polnilnik/baterija):
  - pri polnjenju od 4 do 40 °C
  - pri delu od –20 do + 50 °C
  - pri skladiščenju od -20 do + 50 °C

RAZLAGA SIMBOLOV NA NAPRAVI/BATERIJI

③ Pred uporabo preberite navodila za uporabo
④ Baterije lahko pri izpostavljanju odprtemu ognju eksplodirajo, zato jih nikoli ne sežigajte
⑤ Napravo/polnilnik/baterijo shranjujte v prostoru, kjer temperatura ne bo presegla 50 °C.
⑥ Bodite pozorni na nevarnost telesnih poškodb zaradi letečih odpadkov.
⑦ Nosite zaščitna očala in zaščito za sluh
⑧ Pazite, da se mimoidoči ne približajo
⑨ Ne odstranjujte električnega orodja in baterije skupaj z gospodinjskimi odpadki
⑩ Pred vzdrževalnimi deli odklopite baterijo.
⑪ Razdalja med napravo in drugimi prisotnimi ljudmi mora biti najmanj 15 m
⑫ Ne uporabite kovinskih rezil.

UPORABA

- Navodila za sestavljanje ⑭
  - Zaščito rezila H namestite z 2 vijakoma, kot je prikazano na sliki
  - **! Nikoli ne uporabljajte stroja brez zaščite rezila H.**
  - Uporabite varovalo za rože F
  - namestitve vodilni ročaj B, kot je prikazano na sliki
- Polnjenje baterije
  - **! Preberite varnostna opozorila in navodila, priložena polnilniku**
- Odstranjevanje/nameščanje baterije ②
- Vklop/izklop ⑮
  - Stroj vključite tako, da najprej pritisnete gumb A (= varnostno stikalo, ki ne sme biti zaklenjeno), nato pa povlecite sprožilec N.
  - Stroj izklopite tako, da izpustite sprožilno stikalo N.
  - **! Po izklopu stroja se njegova nitka za košnjo še nekaj sekund vrti.**
  - Pustite, da se nizka za košnjo ustavi, preden se ponovno vklopi
  - **! Hiter vklop in izklop orodja ni dovoljen.**
- Indikator stanja napolnjenosti baterije ⑬
  - Pritisnite gumb indikatorja stanja napolnjenosti baterije Q, da prikažete trenutno stanje baterije ⑬a.
  - **! Ko začne po pritisku gumba Q⑬b utripati indikator za najnižjo stopnjo napolnjenosti baterije, je baterija prazna.**
  - **! Ko začneta po pritisku gumba Q⑬c utripati 2 stopnji indikatorja baterije, baterija ni v dovoljenem temperaturnem obsegu delovanja.**
- Zaščita baterije
  Naprava se nenadoma izklopi ali pa je ni mogoče vklopiti v naslednjih primerih:
  - **previsoka obremenitev** --> odstranite obremenitev in zaženite znova
  - **temperatura baterije ni v dovoljenem razponu delovne temperature od –20 do +50 °C** --> ko pritisnete gumb Q ⑬c, začneta utripati 2 ravni indikatorja napolnjenosti baterije; počakajte, da se baterija vrne v dovoljeni razpon delovne temperature;
  - **baterija je skoraj prazna (zaščitite jo pred popolno izpraznitvijo)** --> ko pritisnete gumb Q, indikator napolnjenosti baterije prikaže nizko raven napolnjenosti ali utripajočo nizko raven napolnjenosti akumulatorja ⑬b; napolnite baterijo.
  - **! Po samodejnem izklopu naprave ne pritiskajte stikala za vklop/izklop, saj lahko s tem poškodujete baterijo.**
- Nastavitev položaja vodilne ročice ⑯
  - Pritrdite gumb za nastavitev vodilne ročice M.
  - Obrnite vodilno ročico B v želeni položaj.
  - Sprostite gumb za nastavitev vodilne ročice M.
  - **! Vodilna ročica med nastavljanjem ne sme preseči oznake na ohišju.**
- Nastavitev dolžine cevi ⑰
- Nastavitev usmerjenosti glavnega ročaja Y ⑱
  - Pritrdite spodnji del ohišja in zaščito rezila H (z nogo ali roko).
  - Teleskopsko cev K povlecite navzgor in jo obrnite v smeri urinega kazalca za 90 stopinj.
  - Sprostite in cev se bo samodejno zaklenila v način obrobljanja.
- Nastavitev vrtilne funkcije ⑲
  - Ustrezno nastavite kot cevi.
    1. Shranjevanje v samostoječem položaju
    2. obrezovanje na ozkih prostorih
    3. običajno obrezovanje
    4. obrezovanje pod nizkimi predmeti
    5. Funkcija obrobljanja
- Uporaba varovala za rože ⑳
  Uporabite ščit za cvetlice, da zaščitite dragocene rastline pred nenamernim obrezovanjem
  - Varovalo za rože F zložite navzdol.
  Sprostite ščit za cvetlice za funkcijo obrobljanja ali obrezovanje v bližini trdih ovir
  - Varovalo za rože F zložite navzgor.
- Nastavitev stroja za obrezovanje
  - Nastavite dolžino cevi L ⑰
  - Usmerjenost glavnega ročaja nastavite v položaj za obrezovanje ⑱.
  - Uporabite vrtljivi položaj 2, 3 ali 4 ⑲.
  - Uporabite varovalo za rože F ⑳.
- Nastavitev stroja za obrobljanje
  - Nastavite dolžino cevi L ⑰
  - Glavni ročaj nastavite v položaj za obrobljanje ⑱
  - Uporabite vrtljivi položaj 5 ⑲.
  - Sprostite varovalo za rože ⑳.
  - Pri obrobljanju podprite orodje s kolesom za obrobljanje G ㉒.
- Obrezovanje
  - **! Zagotovite, da na območju rezanja ne bo kamenja, grušča ali drugih tujkov.**
  - **! Obrezovati začnite šele, ko stroj deluje s polno hitrostjo.**
  - Dolgo travo režite v plasteh (vedno začnite z vrha).
  - Obrežite le s konico nitke za košnjo.
  - Ne režite vlažne ali mokre trave.
  - Preprečite, da bi pokošena trava zamašila vreteno (ne izvajajte večjih rezov).
  - Ne preobremenjujte stroja.
  - Skrbno režite okoli dreves in grmovja, tako da ne pridejo v stik z nitko za košnjo.
  - Stroj držite stran od trdnih predmetov, da zaščitite nitko za košnjo pred prekomerno obrabo.
  - Pazite na sile povratnega udarca, ki se pojavijo, ko se dotaknete trdnih predmetov.
- Držanje in vodenje stroja ㉑ ㉒
  - Za rezanje dolge trave počasi zanihajte stroj od desne

proti levi in obratno.
- Pri rezanju nizke trave stroj nagnite, kot prikazano.
- Stroj trdno držite z obema rokama, da boste imeli ves čas popoln nadzor nad njim.
- Ohranite stabilen delovni položaj.
- Stroj vedno držite čvrsto in čim dlje stran od telesa.
- Pri obrobljanju naj bo orodje podprto s kolesom za obrobljanje G ㉒.

• Dovajanje nitke
Nitka je samodejno dovedena, ko stroj vklopite ali izklopite.
- Nitka za košnjo se sprosti in odreže pravilno dolžino z rezilom nitke za košnjo E.
! Pazite na poškodbe zaradi rezila nitke za košnjo E

• Ročno dovajanje nitke ㉓
- Izklopite stroj in odstranite baterijo.
- Povlecite nitko in jo vlecite, nato pa pritisnite in izpustite gumb za dovajanje nitke U.
- Po dovajanju nitke vedno vrnite stroj v normalni delovni položaj pred vklopom.
- Za ohranitev popolnega rezalnega kroga redno dovajajte nitko.
- Če motor ni pod obremenitvijo ali če orodje ne reže trave, se je rezalna nitka zataknila ali pa je obrabljena oziroma pretrgana, znova navijte vreteno ali zamenjajte sistem vretena.

• Ponovno navijanje vretena ㉕
Če rezalna nitka ne štrli iz odprtine vretena W
! Vedno izklopite stroj in odstranite baterijo.
- Odstranite pokrov vretena R in vreteno T odstranite iz držala tuljave V.
- Upognite konec rezalne nitke in ga zataknite v luknjo za navijanje S.
- Rezalno nitko tesno in enakomerno navijte v plasteh v smeri puščice.
- Rezalno nitko vstavite v režo vretena X in zagotovite, da je varno pritrjena (pustite zadostno dolžino nitke).
- Rezalno nitko vstavite skozi odprtino vretena W, nato pa namestite ponovno navito vreteno v držalo vretena V.
! Poskrbite, da je vreteno na varnem mestu, nato pa povlecite rezalno nitko iz reže X.
- Namestite pokrov vretena R.

• Zamenjava vretena ㉕
! Vedno izklopite stroj in odstranite baterijo.
- Odstranite staro tuljavo in namestite novo, kot je prikazano na sliki.
- S tem strojem uporabljajte samo vreteno SKIL TBD (**škoda zaradi uporabe drugih vreten je izključena iz garancije**).
- Po menjavi vretena vsaj minuto preizkušajte stroja brez obremenitve, da zagotovite njegovo pravilno delovanje.
! Pred vstavljanjem baterije se prepričajte, da je stroj izklopljen.

VZDRŽEVANJE/SERVISIRANJE

• Napravo vedno izklopite, odstranite baterijo in se prepričajte, da so se vsi gibljivi deli popolnoma zaustavili:
• Stroj naj bo vedno čist (zlasti prezračevalne reže D ②).
- Stroj čistite z vlažno krpo (ne uporabljajte čistilnih sredstev ali topil).
- Po vsaki uporabi očistite rezilo nitke za košnjo E ② in zaščito rezila H ②.
- Prezračevalne odprtine D ② redno čistite s krtačo ali stisnjenim zrakom.

• Redno preverjajte stanje rezalne glave in zategnjenost matice, sornikov in vijakov.
• Redno preverjajte, ali so sestavni deli obrabljeni ali poškodovani, in jih po potrebi popravite/zamenjajte.
• Shranjevanje
Način shranjevanja ㉔
- Z 2 vijakoma (nista priložena) trdno pritrdite vodilo za shranjevanje C in ga poravnajte vodoravno.

• Če bi kljub skrbnima postopkoma izdelave in preizkušanja prišlo do okvare naprave, naj popravilo opravi servisna delavnica, pooblaščena za popravila električnega orodja SKIL.
- Nerazstavljeno napravo pošljite skupaj s potrdilom o nakupu svojemu prodajalcu ali v najbližjo servisno delavnico SKIL (naslovi in seznam rezervnih delov naprave so na voljo na spletni strani www.skil.com).

• Zavedajte se, da garancija ne vključuje poškodb zaradi preobremenitve izdelka ali nepravilne rabe (glede SKIL-ovih garancijskih pogojev obiščite www.skil.com ali povprašajte prodajalca)

ODPRAVLJANJE TEŽAV

• V naslednjem seznamu so navedeni znaki težav, možni vzroki in ustrezni ukrepi za odpravljanje težav (če to ne pripomore k odkrivanju in odpravljanju težav, se obrnite na vašega prodajalca ali servisno delavnico)
! V primeru električne ali mehanske okvare takoj izklopite orodje in odstranite baterijo

★ Orodje ne deluje
- Prazna baterija -> napolnite baterijo
- Vroča baterija -> pustite, da se baterija ohladi
- Notranja napaka -> obrnite se na prodajalca/servisno delavnico

★ Orodje deluje s prekinitvami
- Okvara notranjih žic -> obrnite se na prodajalca/servisno delavnico
- Okvara stikala za vklop/izklop -> obrnite se na prodajalca/servisno delavnico

★ Orodje vibrira nenormalno
- Trava je previsoka -> režite postopoma

★ Orodje ne reže
- Prekratka/prekinjena nitka -> nitko dovajajte ročno

★ Nitke ni mogoče dovajati
- Vreteno je prazno -> preglejte vreteno; po potrebi previjte nazaj
- Nitka je zapletena znotraj vretena -> preglejte vreteno; po potrebi previjte nazaj

★ Nitka ni odrezana na pravo dolžino -> odstranite pokrov z rezila

★ Nitka se nenehno prekinja
- Nitka je zapletena znotraj vretena -> preglejte vreteno; po potrebi previjte nazaj
- Kosilnice z nitko ne uporabljate pravilno -> obrezujte le s konico nitke, izogibajte se kamnom, stenam in drugim trdim predmetom; redno dovajajte nitko

OKOLJE

Samo za države EU

• **Električnega orodja, pribora in embalaže ne odstranjujte skupaj z gospodinjskimi odpadki.**
- V skladu z Evropsko direktivo 2012/19/EG o odpadni električni in elektronski opremi in z njenim izvajanjem

v nacionalni zakonodaji je treba električna orodja ob koncu njihove življenjske dobe ločeno zbirati in jih predati v postopek okolju prijaznega recikliranja.
- Ko bo potrebno odstranjevanje, vas bo na to spomnil simbol ⑨

! **Preden baterijo završete, prilepite kontakte z debelejšim izolirnim trakom, da preprečite kratek stik.**

HRUP/VIBRIRANJE

- **0231**
  Raven zvočnega tlaka tega orodja, ki je bila izmerjena v skladu s standardom EN 62841, je 67 dB(A) (odstopanje K = 3 dB), raven zvočne moči je 86 dB(A)(odstopanje K = 5,2 dB), skupne vrednosti vibracij 4,97 m/s² (triosna vektorska vsota; odstopanje K = 1,5 m/s²)
- **0241**
  Raven zvočnega tlaka tega orodja, ki je bila izmerjena v skladu s standardom EN 62841, je 71 dB(A) (odstopanje K = 3 dB), raven zvočne moči je 90 dB(A)(odstopanje K = 3 dB), skupne vrednosti vibracij < 2,5 m/s² (triosna vektorska vsota; odstopanje K = 1,5 m/s²)
- Raven oddajanja vibracij je bila izmerjena v skladu s standardiziranimi testi, navedenimi v EN 62841; uporabiti jo je mogoče za primerjavo različnih orodij med seboj in za predhodno primerjavo izpostavljenosti vibracijam pri uporabi orodja za namene, ki so omenjeni.
  - Uporaba orodja za drugačne namene ali uporaba skupaj z drugimi, slabo vzdrževanimi nastavki lahko znatno **poveča** raven izpostavljenosti.
  - Čas, ko je orodje izklopljeno ali ko teče, vendar z njim ne delamo, lahko znatno **zmanjša** raven izpostavljenosti.

  ! **Pred posledicami vibracij se zaščitite z vzdrževanjem orodja in pripadajočih nastavkov, ter tako, da so vaše roke tople, vaši delovni vzorci pa organizirani.**

EST

Juhtmevaba murutrimmer 0231/0241

SISSEJUHATUS

- Kasutatakse murutrimmerina või muruserva trimmerina, samuti nõlvadel ja servadel, kuhu muruniiduk ei ulatu
- Kontrollige, kas pakend sisaldab kõiki joonisel ② näidatud osi
- Kui komplektist puudub mõni osa, võtke ühendust kohaliku edasimüüjaga
- **Enne seadme kasutamist lugege kasutusjuhend hoolikalt läbi ja hoidke see edaspidiseks alles ③**
- **Pöörake tähelepanu ohutusjuhistele ja hoiatustele; nende eiramine võib põhjustada raskeid vigastusi**

TEHNILISED ANDMED ①

SEADME OSAD ②

A Ohutuslüliti
B Juhtkäepide
C Hoidik
D Ventilatsiooniavad
E Jõhvi lõiketera
F Lillekaitse
G Ääristusratas
H Kaitse
J Pöördnupp
K Teleskooptoru
L Lukustushülss
M Juhtkäepideme reguleerimisnupp
N Päästiklüliti
P Hoiukonks
Q Aku laetuse taseme märgutule nupp
R Pooli kate
S Kerimisava
T Pool
U Jõhvi pikendamise nupp
V Pooli hoidja
W Pooli hoidmisava
X Jõhvi pilu
Y Põhikäepide

OHUTUS

Üldised masina ohutushoiatused

⚠ **Lugege läbi kõik seadmega kaasas olevad hoiatused, juhised, joonised ja andmed.** Alltoodud juhiste eiramine võib põhjustada elektrilööki, tulekahju ja/või tõsiseid vigastusi.

SÄILITAGE HOIATUSED JA JUHISED HILISEMAKS KASUTUSEKS.
Hoiatustes olev mõiste “seade/masin” viitab teie vooluvõrguga juhitavale (juhtmega) seadmele/masinale või akutoitega (juhtmeta) seadmele/masinale.

1) Tööpiirkonna ohutus

a) **Tööpiirkond peab olema puhas ja hästi valgustatud.** Täis kuhjatud või valgustamata tööpiirkonnad võivad põhjustada õnnetusi.

b) **Ärge kasutage masinaid plahvatusohtlikus keskkonnas, kus leidub nt tuleohtlikke vedelikke, gaase või tolmu.** Masinad tekitavad sädemeid, mis võivad süüdata tolmu või aurusid.

c) **Elektritööriistadega töötamisel hoidke lapsed ja kõrvalised isikud eemal.** Tähelepanu hajumisel võite kaotada kontrolli seadme üle.

2) Elektriohutus

a) **Elektritööriistad tuleb ühendada sobivasse pistikupessa. Ärge kunagi modifitseerige pistikut mitte mingil viisil.** Ärge kasutage maandatud pistikuadaptereid koos Modifitseerimata pistikud ja sobivad pistikupesad vähendavad elektrilöögi ohtu.

b) **Vältige kehalist kontakti maandatud pindadega (nt torud, radiaatorid, katted, külmikud).** Kui teie keha on maandatud, suureneb elektrilöögi oht.

c) **Ärge kasutage muruniidukit vihma käes või niisketes tingimustes.** See võib suurendada elektrilöögi ohtu.

d) **Ärge kahjustage juhet. Ärge kasutage juhet laadija kandmiseks või tõmbamiseks ja ärge tõmmake juhtmest, kui soovite pistikut pistikupesast eemaldada. Vältige juhtme kokkupuudet kuumade esemete, õli, teravate servade või liikuvate osadega.** Kahjustatud või puntras juhe suurendab elektrilöögi ohtu.

e) **Elektritööriistaga välitingimustes töötamiseks**

kasutage välitingimustes sobivat pikendusjuhet. Välitingimustesse sobiva juhtme kasutamine vähendab elektrilöögi ohtu.

f) **Kui peate kindlasti seadet märjas kohas kasutama, kasutage toiteallikat, millel on rikkevoolukaitselüliti (GFCI).** Rikkevoolukaitselüliti kasutamine vähendab elektrilöögi ohtu.

3) Isiklik ohutus

a) **Olge tähelepanelik, töötage hoolikalt ja kasutage tervet mõistust. Ärge kasutage elektritööriista, kui olete väsinud, või rohtude, alkoholi või narkootikumide mõju all.** Isegi hetkeline tähelepanematus seadme kasutamisel võib põhjustada tõsiseid vigastusi.

b) **Kasutage isikukaitsevahendeid. Kandke alati silmakaitsevahendeid.** Töötingimustele vastava kaitsevarustuse (nt tolmumaski, mittelibisevate turvajalanõude, kiivri või kuulmiskaitsevahendite) kasutamine vähendab kehavigastuste ohtu.

c) **Vältige seadme tahtmatut käivitamist. Enne tööriista vooluvõrgu ja/või akuplokiga ühendamist ning enne tööriista kandmist või üles tõstmist veenduge, et lüliti on mitteaktiivses asendis.** Seadmete kandmine sõrme lülitil hoides või aktiivses olekus lülitiga põhjustab õnnetusi.

d) **Enne tööriista sisselülitamist eemaldage sellelt kõik reguleerimis- ja mutrivõtmed.** Elektritööriista pöörleva osa külge unustatud võtmed vms tööriistad võivad põhjustada kehavigastusi.

e) **Ärge küünitage liiga kaugele. Töötage ainult kindlal pinnal ja kohtades, kus pole ohtu tasakaalu kaotada.** Nii säilitate ootamatutes olukordades elektritööriista üle parema kontrolli.

f) **Riietuge asjakohaselt. Ärge kandke ehteid ega avaraid riideid. Vältige oma juuste ja riiete kokkupuudet liikuvate osadega.** Liiga avarad riided, ehted ja pikad juuksed võivad liikuvate osade vahele kinni jääda.

g) **Kui tootega on kaasas vahendid tolmuärastus- ja kogumisseadmete ühendamiseks, siis veenduge, et need seadmed on korralikult ühendatud ja asjakohases kasutuses.** Tolmukogumisseadmete kasutamine vähendab tolmuga seotud ohtusid.

h) **Isegi kui seade on teile sagedase kasutamise tulemusel harjumuspäraseks saanud, ärge laske ennast lõdvaks ega ignoreerige tööriista kasutamise ohutusreegleid.** Hooletuse tõttu võite saada tõsiseid vigastusi ka sekundi murdosa jooksul.

4) Seadme kasutamine ja hooldus

a) **Ärge avaldage seadmele jõudu. Kasutage konkreetseks tööks sobivat elektritööriista.** Sobiva elektritööriistaga sobival kiirusel töötades saate töö tehtud kiiresti ja ohutult.

b) **Ärge kasutage seadet, mida ei saa lülitist sisse ega välja lülitada.** Tööriist, mille lüliti ei tööta, on ohtlik ja tuleb parandada.

c) **Eemaldage pistik vooluvõrgust ja/või akuplokk seadme küljest, kui see on eemaldatav, enne seadme kohandamist, tarvikute vahetamist või elektritööriista hoiustamist.** Selliste ohutusmeetmete rakendamisel vähendate elektritööriista tahtmatu käivitamise ohtu.

d) **Hoidke seisvat seadet lastele kättesaamatus kohas ja ärge lubage seadet kasutada isikutel, kes ei tunne seadet ega neid juhiseid.** Seadmed on väljaõppeta isikute käes ohtlikud.

e) **Hooldage nii elektritööriistu kui tarvikuid. Kontrollige, kas komponendid on korrektselt joondatud ja ega ükski osa paindunud pole ning jälgige ka muid aspekte, mis võiksid masina omadusi mõjutada. Kui see on kahjustatud, laske masin enne kasutamist parandada.** Paljude õnnetuste põhjuseks on kehvasti hooldatud masinad.

f) **Hoidke lõiketööriistad teravad ja puhtad.** Korralikult hooldatud ja teravate servadega lõiketööriistad ei kiilu nii kergesti kinni ja on lihtsamini kontrollitavad.

g) **Kasutage seadet, selle tarvikuid, tööriistaosi jm vastavalt käesolevale juhendile, võttes arvesse töötingimusi ja teostatavat tööd.** Masina mittesihipärane kasutamine võib põhjustada ohtlikke olukordi.

h) **Hoidke käepidemed ja haardepinnad kuivad ja puhtad ning vältige neile õli ja rasva sattumist.** Libedad käepidemed ja haardepinnad takistavad seadme ohutut kasutamist ning ootamatutes olukordades käsitsemist.

5) Akuseadme kasutamine ja hooldus

a) **Kasutage laadimiseks ainult tootja poolt ette nähtud laadijaid.** Akulaadija, mis sobib teatud tüüpi akuplokile, võib põhjustada tulekahju ohtu, kui kasutada seda mõne teise akuplokiga.

b) **Kasutage seadmeid ainult nende jaoks ette nähtud akuplokkidega.** Mõne muu akuploki kasutamine võib põhjustada vigastuste ja tulekahju ohtu.

c) **Kui akut ei kasutata, hoidke seda eemal muudest metallesemetest nagu kirjaklambrid, mündid, võtmed, naelad, kruvid ja muud väikesed metallesemed, mis võivad klemmide vahel ühenduse luua.** Akuklemmide lühiühendus võib põhjustada põletushaavu ja tulekahju ohtu.

d) **Valedes tingimustes kasutamisel võib akust vedelikku välja tulla; vältige kokkupuudet sellega. Kokkupuute korral loputage veega. Kui vedelik satub silma, pöörduge lisaks ka arsti poole.** Akust erituv vedelik võib põhjustada ärritust või põletusi.

e) **Ärge kasutage kahjustunud või modifitseeritud akuplokki või tööriista.** Kahjustunud või modifitseeritud akud võivad toimida ettearvamatult, mille tagajärjeks võib olla tulekahju, plahvatus või vigastuste oht.

f) **Vältige akuploki või tööriista kokkupuudet tule või liiga kõrge temperatuuriga.** Kokkupuude lahtise tule või temperatuuriga üle 130 °C võib põhjustada plahvatuse.

g) **Järgige kõiki laadimisjuhiseid ja ärge laadige akuplokki või tööriista vale temperatuuri juures (vt juhiseid).** Valesti või valel temperatuuril laadimine võib kahjustada akut ja suurendada tulekahju ohtu.

6) Hooldus

a) **Laske oma laadijat hooldada kvalifitseeritud remonditehnikul, kes kasutab ainult identseid originaalvaruosi.** See tagab tööriista ohutuse.

b) **Ärge kunagi hooldage kahjustunud akuplokke.** Akuplokkide hooldust võib teostada ainult tootja või volitatud teeninduskeskus.

HEKITRIMMERI TURVAHOIATUSED

- **Vältige seadme kasutamist halva ilmaga, eriti äikeseohu korral.** Niiviisi vähendate pikselöögi saamise ohtu.
- **Kontrollige seadme võimalikku kasutuspiirkonda põhjalikult metsloomade suhtes.** Metsloomad võivad seadme töö ajal vigastada saada.
- **Enne töö alustamist kontrollige tööala ja eemaldage sealt kõik kivid, oksad, traadid, luud ja muud võõrkehad.** Eemale paiskuvad esemed võivad tekitada kehavigastusi.
- **Enne seadme kasutamist kontrollige alati visuaalselt, et lõikur ja lõikurikoost ei oleks kahjustatud.** Kahjustatud osad suurendavad vigastuste ohtu.
- **Jälgige, et kaitsepiirded on korrektselt paigal. Kaitsepiirded peavad olema töökorras ja korralikult paigaldatud.** Kaitsepiire, mis on lahti, kahjustatud või ei tööta korralikult, võib põhjustada kehavigastusi.
- **Hoidke kõik jahutusavad puhtad.** Blokeeritud õhu sisselaskeavad ja praht võivad põhjustada ülekuumenemist või tuleohtu.
- **Kandke alati silma- ja kuulmiskaitsevahendeid.** Sobivad kaitsevahendid vähendavad kehavigastusi.
- **Seadme kasutamisel kandke alati libisemiskindlaid turvajalanõusid. Ärge kasutage tööriista paljajalu ega kandke sandaale.** See vähendab võimalust vigastada jalgu kokkupuutel liikuvate lõikurite või jõhvidega.
- **Kandke masina töötamise ajal alati riideid, näiteks pükse, mis katavad operaatori jalgu.** Kokkupuude liikuva lõikuri või lõikejõhviga võib põhjustada vigastusi.
- **Tööriistaga töötamisel hoidke kõrvalised isikud eemal.** Eemale paiskuv praht võib tekitada tõsiseid kehavigastusi.
- **Ärge kasutage seadet vöökohast kõrgemal.** Sellega ennetate soovimatut kokkupuudet lõikuriga ja suudate tööriista ootamatutes olukordades paremini kontrollida.
- **Olge ettevaatlik, kui kasutate masinat märjal murul. Kõndige, ärge jookske.** See vähendab libisemise ja kukkumise ohtu, mis võivad tekitada kehavigastusi.
- **Ärge kasutage seadet väga järskudel kallakutel.** See vähendab kontrolli kaotamise, libisemise ja kukkumise ohtu, mis võivad tekitada kehavigastusi.
- **Nõlvadel töötades veenduge alati, et oleksite kindlal pinnal, töötage alati mööda nõlvade külgi, mitte kunagi üles ega alla, ning olge suuna muutmisel äärmiselt ettevaatlik.** See vähendab kontrolli kaotamise, libisemise ja kukkumise ohtu, mis võivad tekitada kehavigastusi.
- **Hoidke kõik toitejuhtmed ja kaablid lõiketerade tööpiirkonnast eemal**. Töö ajal võivad juhtmed või kaablid olla heki- või põõsaokste varjus ning te võite need kogemata läbi lõigata.
- **Hoidke kõik kehaosad eemal liikuvast trimmeri lõiketerast või lõikejõhvist. Ärge eemaldage masinast materjali enne, kui masin on vooluallikast lahti ühendatud.** Liikuv trimmerilõikur või lõikejõhv võib põhjustada tõsiseid kehavigastusi.
- **Kandke seadet väljalülitatuna ja kehast eemale suunatuna.** Tööriista nõuetekohane käsitsemine vähendab liikuva lõikuri, lõikejõhvi või -teraga juhusliku kokkupuutumise ohtu.
- **Kasutage ainult tootja poolt heaks kiidetud lõikureid, lõikejõhve, -päid ja -terasid. Ärge asendage trimmeri lõikureid või lõikejõhve metalltraatide või -teradega.** Mittenõuetekohased varuosad võivad põhjustada kontrolli kaotamist, purunemist ja vigastusi.

MURUTRIMMERI OHUTUSHOIATUSED

- **Vältige seadme kasutamist halva ilmaga, eriti äikeseohu korral.** Niiviisi vähendate pikselöögi saamise ohtu.
- **Kontrollige seadme võimalikku kasutuspiirkonda põhjalikult metsloomade suhtes.** Metsloomad võivad seadme töö ajal vigastada saada.
- **Enne töö alustamist kontrollige tööala ja eemaldage sealt kõik kivid, oksad, traadid, luud ja muud võõrkehad.** Eemale paiskuvad esemed võivad tekitada kehavigastusi.
- **Enne seadme kasutamist kontrollige alati visuaalselt, et lõikur või tera ja lõikuri või tera moodul ei oleks kahjustatud.** Kahjustatud osad suurendavad vigastuste ohtu.
- **Järgige komponentide vahetamise juhiseid.** Tera valesti pingutatud kinnitusmutrid või -poldid võivad tera kahjustada või põhjustada selle lahtitulemist.
- **Kandke silmade ja kõrvade kaitsevahendeid ning kaitsekiivrit.** Asjakohane kaitsevarustus vähendab eemalepaiskuvast prahist või lõikejõhvi või -teraga juhuslikul kokkupuutumisel tekkivate vigastuste ohtu.
- **Seadme kasutamisel kandke alati libisemiskindlaid turvajalanõusid. Ärge kasutage tööriista paljajalu ega kandke sandaale.** See vähendab võimalust vigastada jalgu kokkupuutel liikuvate lõikurite või jõhvidega.
- **Seadme kasutamise ajal kandke alati pikki pükse.** Paljastatud nahk suurendab eemalepaiskuvatest esemetest tingitud vigastuste tõenäosust.
- **Tööriistaga töötamisel hoidke kõrvalised isikud eemal.** Eemale paiskuv praht võib tekitada tõsiseid kehavigastusi.
- **Seadme kasutamisel hoidke seda alati kahe käega.** Seadme hoidmine mõlema käega aitab vältida kontrolli kaotamist seadme üle.
- **Hoidke seadet ainult isoleeritud haardepindadest, sest lõikejõhv või -tera võib puutuda kokku peidetud juhtmetega.** Kui lõikejõhv või -terad puutuvad kokku voolu all oleva juhtmega, võib elekter levida tööriista katmata metallosadele ja põhjustada elektrilöögi.
- **Säilitage tasakaal ja kasutage seadet ainult maapinnal seistes.** Libedatel või ebastabiilsetel pindadel võite kaotada tasakaalu või kontrolli seadme üle.
- **Ärge kasutage seadet väga järskudel kallakutel.** See vähendab kontrolli kaotamise, libisemise ja kukkumise ohtu, mis võivad tekitada kehavigastusi.
- **Nõlvadel töötades veenduge alati, et oleksite kindlal pinnal, töötage alati mööda nõlvade külgi, mitte kunagi üles ega alla, ning olge suuna muutmisel äärmiselt ettevaatlik.** See vähendab kontrolli kaotamise, libisemise ja kukkumise ohtu, mis võivad tekitada kehavigastusi.
- **Hoidke kõik kehaosad töötava seadme lõikurist, lõikejõhvist ja -terast eemal. Enne seadme käivitamist veenduge, et lõikur, lõikejõhv ega -tera ei puutuks millegi vastu.** Vaid hetkeline tähelepanu hajumine seadme kasutamisel võib tekitada tõsiseid kehavigastusi teile või teistele.
- **Ärge kasutage seadet vöökohast kõrgemal.** Sellega ennetate lõikuri või tera soovimatut kokkupuudet ja

suudate seadet ootamatutes olukordades paremini kontrollida.

- **Pinge all olevate põõsaste või võrsete lõikamisel olge ettevaatlik, sest need võivad teie poole tagasi paiskuda.** Puidu kiududes oleva pinge vabanemisel võib mõni koormatud põõsa oks või võrse vastu operaatorit paiskuda ja/või võite kaotada kontrolli seadme üle.
- **Võsa ja võrsete lõikamisel olge väga ettevaatlik.** Nõtke materjal võib põhjustada tera kinnikiilumise ja paiskuda teie poole või tõmmata teid nii, et kaotate tasakaalu·
- **Säilitage kontroll seadme üle ja ärge puudutage lõikureid, lõikejõhve ega -terasid ning teisi ohtlikke liikuvaid osi, kui need veel liiguvad.** See vähendab liikuvatest osadest tingitud vigastuste ohtu.
- **Kandke seadet väljalülitatuna ja kehast eemale suunatuna.** Seadme nõuetekohane käsitsemine vähendab liikuva lõikuri, lõikejõhvi või -teraga juhusliku kokkupuutumise ohtu.
- **Kasutage ainult tootja poolt heaks kiidetud lõikureid, lõikejõhve, -päid ja -terasid.** Valed varuosad võivad suurendada seadme purunemise ja vigastuste ohtu.
- **Kinnikiilunud materjali eemaldamisel või seadme hooldamisel veenduge, et toitelüliti on väljalülitatud asendis ja akuplokk on eemaldatud.** Seadme ootamatu käivitumine kinnikiilunud materjali eemaldamisel või seadme hooldamisel võib tekitada raskeid vigastusi.

HOIDKE SEE KASUTUSJUHEND ALLES!

AKUD

- **Komplektis sisalduv aku on osaliselt laetud** (aku täisjõudluse tagamiseks laadige aku enne masina esmakordset kasutamist akulaadijas täiesti täis)
- **Kasutage selle tööriistaga ainult järgmisi akusid ja laadijaid**
- SKILi aku: BR1*31****
- SKILi laadija: CR1*31****
- Ärge kasutage kahjustatud akusid, vaid vahetage need välja
- Ärge võtke akut lahti
- Ärge jätke masinat/akut vihma kätte
- Ümbritseva keskkonna lubatud temperatuur (tööriista/laadijat/akut):
  - laadimisel 4 kuni 40 °C
  - töötamisel –20 °C kuni +50 °C
  - hoiustamisel –20 °C kuni +50 °C

MASINAL/AKUL OLEVATE SÜMBOLITE SELGITUS

③ Enne kasutamist tutvuge kasutusjuhendiga
④ Tulle visatud akud võivad plahvatada, seepärast ei tohi akut mitte mingil juhul põletada
⑤ Hoidke tööriista/laadijat/akut kohas, kus temperatuur ei ületa 50 °C
⑥ Pöörake tähelepanu lendava prahi põhjustatud vigastuste ohule
⑦ Kandke kaitseprille ja kõrvaklappe
⑧ Hoidke kõrvalised isikud tööpiirkonnast eemal
⑨ Ärge visake kasutuskõlbmatuks muutunud elektrilisi tööriistu ja akusid ära koos olmejäätmetega
⑩ Enne hooldust ühendage aku lahti
⑪ Vahemaa seadme ja kõrvaliste isikute vahel peab olema vähemalt 15 m
⑫ Ärge kasutage metallist teri

KASUTAMINE

- Paigaldusjuhised ⑭
  - paigaldage kaitsepiire H nii, nagu näidatud joonisel, 2 kruviga
  - **! ärge kunagi kasutage masinat ilma kaitsepiirdeta H**
  - kasutage lillekaitset F
  - paigaldage juhtkäepide B, nagu joonisel näidatud
- Aku laadimine
  - **! Lugege laaduriga kaasas olevaid ohutushoiatusi ja juhiseid**
- Aku eemaldamine/paigaldamine ②
- Sisse-/väljalülitamine ⑮
  - Lülitage tööriist sisse, vajutades kõigepealt nupule A (= turvalüliti, mida pole võimalik lukustada) ja siis vajutage sisse päästiklüliti N
  - tööriista väljalülitamiseks vabastage päästiklüliti N
  - **! pärast tööriista väljalülitamist jätkub lõikejõhvi liikumine veel paari sekundi vältel**
  - enne tööriista uuesti sisselülitamist laske lõikejõhvil peatuda
  - **! ärge lülitage tööriista kiiresti sisse ja välja**
- Aku laetuse taseme märgutuli ⑬
  - vajutage aku laetuse taseme märgutule nuppu Q, et näha aku laetuse taset antud hetkel ⑬a
  - **! kui aku laetuse taseme märgutule kõige madalama taseme tuli hakkab nupu Q⑬b vajutuse järel vilkuma, siis on aku tühi**
  - **! kui aku laetuse taseme märgutule kahe taseme märgutuled hakkavad nupu Q⑬c vajutuse järel vilkuma, siis ei ole aku lubatud töötemperatuuri vahemikus**
- Aku kaitse
  Tööriist lülitatakse järsku välja või selle sisselülitamine ei ole võimalik, kui
  - **koormus on liiga suur** --> eemaldage koormus ja taaskäivitage
  - **aku temperatuur ei ole lubatud töötemperatuuri vahemikus -20 kuni +50°C** -> märgutule kahe taseme märgutuled hakkavad nupu Q⑬c vajutuse järel vilkuma; oodake, kuni aku naaseb lubatud töötemperatuuri vahemikku
  - **aku on peaaegu tühi (et kaitsta täieliku tühjenemise eest)** -> madal aku laetuse taseme või vilkuv madala aku laetuse taseme märgutuli ⑬b kuvatakse aku laetuse taseme indikaatoril, kui vajutate nupule Q; laadige akut
  - **! Ärge vajutage enam lülitile (sisse/välja), kui tööriist on end automaatselt välja lülitanud, sest see võib akut kahjustada**
- Juhtkäepideme asendi seadistamine ⑯
  - Vajutage juhtkäepideme reguleerimisnuppu M
  - Pöörake juhtkäepidet B soovitud asendisse
  - vabastage juhtkäepideme reguleerimis nupp M
  - **! juhtkäepide ei tohi reguleerimise ajal ületada korpusel olevat märgist**
- Toru pikkuse ⑰ seadistamine
- Peakäepideme Y-suuna seadistamine ⑱
  - kinnitage alumine korpus ja lõikekaitse H oma kohale (jalga või kätt kasutades)
  - tõmmake teleskooptoru K üles ja keerake päripäeva 90 kraadi
  - vabastage ja toru lukustub automaatselt

servamisrežiimi
- Pöördfunktsiooni seadistamine ⑲
  - seadke toru nurk vastavalt
    1. vaba seismisea hoiustamine
    2. trimmerdamine kitsastes kohtades
    3. regulaarne trimmerdamine
    4. trimmerdamine madalate objektide alt
    5. ääristamise funktsioon
- Lillekaitse ⑳ kasutamine
  Kasutage lillekaitset, et kaitsta hinnalisi taimi tahtmatu kärpimise eest
  - keerake lillekaitse F allapoole
  Eemaldage lillekaitse ääristamise funktsiooni jaoks või teravate objektide läheduses trimmerdamiseks
  - keerake lillekaitse F ülespoole
- Tööriista seadistamine trimmimiseks
  - seadke toru pikkus L ⑰
  - seadke peakäepideme suund trimmisasendisse ⑱
  - kasutage pöördeasendit 2, 3 või 4 ⑲
  - kasutage lillekaitset F ⑳
- Tööriista seadistamine ääristamiseks
  - seadke toru pikkus L ⑰
  - seadke peakäepideme suund ääristamisasendisse ⑱
  - kasutage pöördeasendit 5 ⑲
  - vabastage lillekaitse F ⑳
  - ääristamiseks toetage tööriista ääristusrattaga G ㉒
- Trimmerdamine
  ! veenduge, et pügataval alal pole kive, prahti ja muid võõrkehi
  ! alustage trimmimist alles siis, kui tööriist töötab täiskiirusel
  - Pikka muru lõigake kihtidena (alustage alati ülevalt)
  - Trimmerdage vaid lõikejõhvi otsaga
  - Ärge lõigake niisket või märga rohtu
  - Ennetage lõigatud muru pooli kinnijäämist (ärge lõigake korraga liiga palju)
  - vältige tööriista ülekoormamist
  - Olge puude ja põõsaste ümber trimmerdades hoolikas, et lõikejõhv nende vastu ei puutuks
  - Lõikejõhvi liigse kulumise vältimiseks hoidke tööriist kõvadest objektidest eemal
  - Olge tähelepanelik tagasilöögijõudude suhtes, mis tekivad kokkupuutel kõvade esemetega
- Tööriista hoidmine ja juhtimine ㉑ ㉒
  - Pika rohu lõikamiseks liigutage tööriista aegaselt paremalt vasakule ja vastupidi
  - lühema muru pügamiseks kallutage tööriista, nagu on näidatud joonisel
  - tööriista kindlaks kontrollimiseks hoidke seda alati tugevalt kahe käega
  - Säilitage stabiilne tööasend
  - hoidke tööriista alati kehast eemal
  - ääristamiseks laske tööriistal toetuda ääristusrattale G ㉒
- Jõhvi pikendamine
  Jõhvi pikendatakse automaatselt tööriista sisse- või väljalülitamisel
  - Lõikejõhv vabastatakse ja lõigatakse õigesse pikkusesse jõhvi lõiketera E abil
  ! Olge ettevaatlik jõhvi lõiketera E tekitatavate vigastuste suhtes
- Jõhvi käsitsi etteanne㉓
  - lülitage tööriist välja ja eemaldage aku
  - tõmmake jõhvi ja jätkake tõmbamist, seejärel vajutage ja vabastage jõhvi pikendamise nupp U
  - pärast jõhvi etteandmist seadke tööriist alati enne selle sisselülitamist tagasi normaalsesse tööasendisse
  - täis lõikeringi säilitamiseks pikendage jõhvi regulaarselt
  - kui mootor töötab koormuseta ja muru ei pügata, on jõhv kinni jäänud, kulunud või katki; kerige jõhvirull uuesti või paigaldage uus rullisüsteem
- Jõhvirulli kerimine㉕
  Kui lõikejõhv ei välju pooli avast W
  ! Lülitage tööriist alati välja ja eemaldage aku
  - eemaldage poolikate R ja eemaldage pool T poolihoidjast V
  - painutage lõikejõhvi ots ja haakige see kerimisavasse S
  - kerige lõikejõhv tihedalt ja ühtlaselt noolega näidatud suunas
  - sisestage lõikejõhv pooli avasse X ja veenduge, et see on kindlalt paigal (jätke piisavalt pikk jõhv)
  - suunake lõikejõhv läbi pooli ava W enne, kui paigutate pooli kokkukeritult pooli hoidjasse V
  ! veenduge, et pool on kindlalt paigas, seejärel tõmmake lõikejõhvi avast X välja
  - paigaldage pooli kate R
- Pooli vahetamine ㉕
  ! Lülitage tööriist alati välja ja eemaldage aku
  - eemaldage vana pool ja paigaldage uus pool, nagu joonisel näidatud
  - kasutage selle tööriistaga üksnes SKIL-i TBD rulli (**muude rullide kasutamisest tingitud kahjustused ei kuulu garantii korras hüvitamisele**)
  - pärast jõhvirulli asendamist testige tööriista vähemalt ühe minuti vältel koormuseta, et veenduda, kas tööriist töötab korralikult
  ! veenduge aku sisestamisel, et tööriist on välja lülitatud

HOOLDUS/TEENINDUS

- Lülitage seade alati välja, eemaldage akukomplekt ja veenduge, et kõik liikuvad osad on täielikult seiskunud:
- Hoidke tööriist alati puhtana (eriti ventilatsiooniavad D ②)
  - puhastage tööriista niiske lapiga (ärge kasutage puhastusvahendeid ega lahusteid)
  - puhastage jõhvi lõiketera E ② ja kaitsepiiret H ② pärast iga kasutuskorda
  - puhastage ventilatsiooniavasid D ② regulaarselt harja või suruõhuga
- Kontrollige regulaarselt lõikepea seisukorda ja mutrite, poltide ning kruvide pingutust
- Kontrollige regulaarselt, kas komponendid on kulunud või kahjustatud; vajadusel parandage või asendage need
- Hoiustamine
  Hoiustamise viis ㉔
  - kinnitage kinnitussiin C seinale kahe kruviga (ei kuulu komplekti), horisontaalselt
- Tööriist on hoolikalt valmistatud ja testitud. Kui tööriist sellest hoolimata rikki läheb, tuleb see lasta parandada SKILi elektriliste käsitööriistade järelmüügi teeninduskeskuses
  - toimetage lahtimonteerimata tööriist koos ostukviitungiga edasimüüjale või lähimasse SKILi teeninduskeskusesse (aadressid ja tööriista hooldusjoonise leiate aadressil www.skil.com)
- Arvestage sellega, et garantii ei hõlma seadme

ülekoormamisest või ebaõigest käsitsemisest tulenevaid kahjustusi (teavet SKILi garantiitingimuste kohta vaadake veebisaidilt www.skil.com või küsige kohalikult edasimüüjalt)

TÕRKEOTSING

- Järgmises loendis on toodud probleemide tunnused, võimalikud põhjused ja lahendused (kui järgnevad lahendused probleemi ei tuvasta ega lahenda, võtke ühendust edasimüüja või töökojaga)
  ! Seadme elektrilise või mehhaanilise häire korral lülitage seade viivitamata välja ja eemaldage aku.

★ Seade ei tööta
- tühi aku -> laadige akut
- kuum aku -> laske akul jahtuda
- sisemine viga -> võtke ühendust edasimüüja/töökojaga

★ Tööriist töötab katkendlikult
- sisemine juhtmestik on vigane -> võtke ühendust edasimüüja/töökojaga
- sisse-/väljalülituslüliti on vigane -> võtke ühendust edasimüüja/töökojaga

★ Tööriist vibreerib ebanormaalselt
- rohi on liiga kõrge -> lõigake etappidena

★ Seade ei lõika.
- jõhv on liiga lühike/katkenud -> andke jõhvi ette käsitsi

★ Jõhvi ei saa ette anda
- pool on tühi -> kontrollige pooli; vajadusel kerige jõhv uuesti
- jõhv on pooli sisse takerdunud -> kontrollige pooli; vajadusel kerige jõhv uuesti

★ Jõhvi ei lõigata õigesse pikkusesse -> eemaldage lõiketera kate

★ Jõhv katkeb pidevalt
- jõhv on pooli sisse takerdunud -> kontrollige pooli; vajadusel kerige jõhv uuesti
- trimmerit kasutatakse valesti -> trimmerdage ainult jõhvi otsaga; vältige kive, seinu ja muid kõvasid esemeid; andke jõhvi ette regulaarselt

KESKKOND

Ainult ELi riikide jaoks

- **Ärge visake kasutuskõlbmatuks muutunud elektritööriistu, lisatarvikuid ja pakendeid ära koos olmejäätmetega**
  - Vastavalt Euroopa Parlamendi ja nõukogu direktiivile 2012/19/EÜ elektri- ja elektroonikaseadmete jäätmete kohta ning direktiivi nõuete kohaldamisele liikmesriikides tuleb kasutuskõlbmatuks muutunud elektrilised tööriistad koguda eraldi ja keskkonnasäästlikult korduvkasutada või ringlusse võtta.
  - Kõrvaldamisvajaduse tekkimisel meenutab seda teile sümbol ⑨ .
  ! enne aku kahjutustamist katke selle otsad kaitseks tugeva teibiga, et vältida lühisahela teket

MÜRA / VIBRATSIOON

- **0231**
  Standardi EN 62841 kohaselt mõõdetuna on tööriista helirõhu tase 67 dB(A) (määramatus K = 3 dB) ja helivõimsuse tase 86 dB(A) (määramatus K = 5,2 dB) ning vibratsioon 4,97 m/s^2 (triaksaalvektorite summa; määramatus K = 1,5 m/s^2).
- **0241**
  Standardi EN 62841 kohaselt mõõdetuna on tööriista helirõhu tase 71 dB(A) (määramatus K = 3 dB) ja helivõimsuse tase 90 dB(A) (määramatus K = 3 dB) ning vibratsioon < 2,5 m/s^2 (triaksaalvektorite summa; määramatus K = 1,5 m/s^2).
- Tekkiva vibratsiooni tase on mõõdetud vastavalt standardis EN 62841 kirjeldatud standarditud testile; seda võib kasutada tööriistade võrdlemiseks ja tööriista kasutamisel ettenähtud töödeks esineva vibratsiooni esialgseks hindamiseks
  - Tööriista kasutamisel muudeks rakendusteks või teiste / halvasti hooldatud tarvikute kasutamisel võib vibratsioon märkimisväärselt **suureneda**.
  - Ajal, kui tööriist on väljalülitatud või on küll sisselülitatud, kuid tegelikult seda ei kasutata, võib vibratsioon märkimisväärselt **väheneda**.
  ! enda kaitsmiseks vibratsiooni eest hooldage tööriista ja selle tarvikuid korralikult, hoidke oma käed soojad ja tagage sujuv töökorraldus

LV

Bezvadu zāles trimmeris 0231/0241

IEVADS

- Izmanto kā zāles trimmeri vai zāliena apmaļu griezēju, kā arī slīpumā un malās, kuras nav sasniedzamas ar zāles pļāvēju
- Pārbaudiet vai iepakojums satur visas daļas, kā tas parādīts zīmējumā ②
- Ja kāda no pļāvēja daļām trūkst vai ir bojāta, lūdzu, sazinieties ar savu izplatītāju
- **Pirms lietošanas rūpīgi izlasiet šos norādījumus un saglabājiet to vēlākai uzziņai** ③
- **Stingri ievērojiet drošības instrukcijas un brīdinošos norādījumus, jo pretējā gadījumā jūs riskējat gūt smagu savainojumu**

TEHNISKIE PARAMETRI ①

IZSTRĀDĀJUMA DAĻAS ②

A Drošības slēdzis
B Vadības rokturis
C Glabāšanas sliede
D Ventilācijas atveres
E Auklas griezējasmens
F Ziedu aizsargs
G Malu apgriešanas ritenis
H Griešanas aizsargs
J Šarnīra poga
K Teleskopiskā caurule
L Fiksējošā uzmava
M Vadības roktura regulēšanas poga
N Ieslēgšanas slēdzis
P Āķis vieglākai uzglabāšanai
Q Baterijas uzlādes līmeņa indikatora poga
R Spoles pārsegs
S Tinuma caurums
T Spole
U Auklas padeves poga
V Spoles turētājs

W Spoles turētāja caurums
X Auklas atvere
Y Galvenais rokturis

DROŠĪBA

Vispārīgi drošības brīdinājumi attiecībā uz mašīnu

⚠ **Izlasiet visus šīs mašīnas dokumentācijā norādītos drošības brīdinājumus, norādījumus, specifikācijas un aplūkojiet attēlus.** Visu turpmāk uzskaitīto norādījumu neievērošana var izraisīt elektriskās strāvas triecienu, aizdegšanos un/vai smagus savainojumus.

SAGLABĀJIET VISUS BRĪDINĀJUMUS UN INSTRUKCIJAS TURPMĀKAI ATSAUCEI.
Brīdinājumos lietotais termins „mašīna" attiecas uz elektriski darbināmu mašīnu, kuras barošanu nodrošina elektrotīkls (ar elektrokabeli) vai akumulators (bez elektrokabeļa).

1) Darba zonas drošība

a) **Uzturiet darba zonu tīru un labi apgaismotu.** Nesakārtotā un slikti apgaismotā darba zonā var notikt nelaimes gadījumi.

b) **Nedarbiniet instrumentus eksplozīvās vidēs, piemēram, uzliesmojošu šķidrumu, gāzu vai putekļu klātbūtnē.** Instrumenti var radīt dzirksteles, kas var aizdedzināt putekļus vai tvaikus.

c) **Neļaujiet bērniem un klātesošajiem atrasties instrumenta tuvumā, kamēr tas darbojas.** Apjukuma brīdī jūs varat zaudēt vadību pār ierīci.

2) Elektriskā drošība

a) **Instrumenta kontaktdakšai ir jāatbilst kontaktligzdai. Nekad nekādā veidā nepārveidojiet kontaktdakšu. Neizmantojiet adaptera kontaktdakšas kopā ar iezemētiem instrumentiem.** Lietojot nepārveidotas kontaktdakšas un atbilstošas kontaktligzdas, tiek samazināts elektriskās strāvas trieciena risks.

b) **Nepieskarieties sazemētām virsmām, piemēram cauruļvadiem, radiatoriem, plītīm un ledusskapjiem.** Ķermenim sazemējoties, tiek palielināts elektriskās strāvas trieciena risks.

c) **Nedarbiniet zāles pļāvēju lietū vai mitros apstākļos.** Tas var palielināt elektriskās strāvas trieciena risku.

d) **Nebojājiet strāvas vadu. Nekādā gadījumā nenesiet, nevelciet vai neatvienojiet instrumentu aiz strāvas vada. Sargājiet strāvas vadu no karstuma, eļļas, asām malām vai kustīgām daļām.** Bojāti vai sapinušies strāvas vadi palielina elektriskās strāvas trieciena risku.

e) **Strādājot ar instrumentu ārpus telpām, izmantojiet tikai tādus pagarinātājus, kas ir paredzēti lietošanai ārpus telpām.** Āra darbiem paredzēta vadu pagarinātāja izmantošana samazina elektriskās strāvas trieciena risku.

f) **Ja tomēr mašīnas darbināšana mitrā vidē ir neizbēgama, izmantojiet ar zemslēguma ķēžu pārtraucēju (GFCI) aizsargātu avotu.** Izmantojot GFCI, tiek samazināts elektriskās strāvas trieciena risks.

3) Personīgā drošība

a) **Izmantojot instrumentu, esiet modri, sekojiet līdzi savām darbībām un rīkojieties saprātīgi. Nelietojiet instrumentu, ja esat noguruši vai atrodaties apreibinošu vielu, alkohola vai medikamentu ietekmē.** Brīdis neuzmanības, darbojoties ar mašīnām, var izraisīt smagus savainojumus.

b) **Izmantojiet individuālos aizsarglīdzekļus. Vienmēr valkājiet acu aizsarglīdzekļus.** Ja tiek lietots darba specifikai atbilstošs aizsargaprīkojums, piemēram, maska ar putekļu filtru, neslīdoši darba apavi, ķivere vai austiņas, samazinās traumu gūšanas risks.

c) **Novērsiet nejaušas ieslēgšanās iespējamību. Pirms instrumenta pievienošanas strāvas avotam un/vai akumulatoram pārliecinieties, ka slēdzis atrodas izslēgšanas pozīcijā.** Pārnēsājot mašīnu ar pirkstu uz slēdža vai iedarbinot mašīnu, kas jau ir ieslēgtā stāvoklī, var notikt nelaimes gadījums.

d) **Pirms instrumenta ieslēgšanas noņemiet visas regulēšanas vai uzgriežņu atslēgas.** Uzgriežņu vai regulēšanas atslēga, kas palikusi piestiprināta pie instrumenta rotējošās daļas, var radīt savainojumus.

e) **Nepārvērtējiet savas spējas. Ieņemiet pareizu stāju un vienmēr saglabājiet līdzsvaru.** Tas ļauj labāk kontrolēt instrumentu neparedzētās situācijās.

f) **Valkājiet atbilstošu apģērbu. Nevalkājiet vaļīgu apģērbu vai rotaslietas. Sargājiet matus, apģērbu un cimdus no kustīgajām daļām.** Vaļīgs apģērbs, rotaslietas vai gari mati var ieķerties iekārtas kustīgajās daļās.

g) **Ja iekārtas ir paredzētas savienošanai ar putekļu nosūkšanas un savākšanas iekārtām, pārliecinieties, vai tās ir pieslēgtas un tiek izmantotas pareizi.** Putekļu savākšanas ierīču izmantošana var samazināt ar putekļiem saistītos apdraudējumus.

h) **Nepieļaujiet, ka instrumenta bieža lietošana izraisa nevērīgu attieksmi darbā ar to, un neignorējiet ar instrumenta lietošanu saistītos drošības principus.** Viens brīdis neuzmanības var izraisīt nopietnas traumas.

4) Mašīnas lietošana un kopšana

a) **Nepiespiediet instrumentu ar spēku. Izmantojiet lietojuma nolūkam atbilstošo instrumentu.** Pareizais instruments nodrošinās labākus rezultātus un būs drošāks darba ātrumā, kuram tas ir paredzēts.

b) **Nelietojiet instrumentu, ja slēdzis to neieslēdz un neizslēdz.** Instruments, ko nevar ieslēgt un izslēgt ar slēdzi, ir bīstams un jāsalabo.

c) **Pirms jebkādu pielāgojumu veikšanas, piederumu maiņas vai instrumenta novietošanas glabāšanā atvienojiet kontaktdakšu no barošanas avota un/vai izņemiet no instrumenta akumulatoru, ja tas ir iespējams.** Šie drošības pasākumi palīdzēs izvairīties nejaušas instrumenta ieslēgšanas riska.

d) **Ja instruments kādu laiku netiek lietots, uzglabājiet to bērniem nepieejamā vietā un neļaujiet ar instrumentu darboties personām, kas to nepārzina vai nav izlasījušas šo instrukciju.** Instrumenti ir bīstami, ja ar tiem darbojas neapmācīti lietotāji.

e) **Uzturiet instrumentus un piederumus darba kārtībā. Pārbaudiet, vai kustīgās daļas nav zaudējušas savienojuma precizitāti, vai kāda detaļa nav salūzusi vai nav kāda cita kļūme, kas var ietekmēt instrumenta darbību. Ja ir radušies bojājumi, pirms lietošanas lieciet salabot instrumentu.** Daudzus nelaimes gadījumus izraisa slikti uzturēti instrumenti.

f) **Griezējinstrumentiem jābūt asiem un tīriem.** Rūpīgi kopti griezējinstrumenti ar asām griezējmalām retāk iestrēgst un ir vieglāk vadāmi.

g) **Lietojiet mašīnu, tās piederumus un uzgaļus**

atbilstoši šiem norādījumiem, ņemot vērā darba apstākļus un veicamo uzdevumu. Instrumenta lietošana neparedzētiem mērķiem var radīt bīstamu situāciju.

h) **Rokturiem un satveršanas daļām jābūt sausām, tīrām un uz tām nedrīkst būt eļļa vai smērviela.** Ja rokturi un satveršanas daļas ir mitras, tās novērsīs drošu instrumenta vadāmību un kontroli neparedzētās situācijās.

5) Akumulatora mašīnas lietošana un kopšana

a) **Uzlādējiet instrumentu tikai ar ražotāja noteikto lādētāju.** Lādētājs, kas paredzēts lietošanai tikai ar viena veida akumulatoru bloku, var radīt aizdegšanās draudus, ja to izmanto kopā ar citu akumulatoru bloku.

b) **Lietojiet instrumentus kopā tikai ar tiem paredzētiem akumulatoriem.** Jebkura cita akumulatoru bloka lietošana var radīt traumu gūšanas un aizdegšanās risku.

c) **Kad akumulatoru bloks netiek izmantots, neglabājiet to citu metāla priekšmetu, piemēram, papīra saspraužu, monētu, atslēgu, naglu, skrūvju vai citu sīku metāla priekšmetu, kas var veidot savienojumu starp spailēm, tuvumā.** Akumulatora spaiļu īsslēgums var izraisīt aizdegšanos vai ugunsgrēku.

d) **Nepareizas rīcības gadījumā no akumulatora var iztecēt šķidrums; izvairieties no saskares ar to. Ja tas nejauši nokļuvis uz ādas, noskalojiet ar ūdeni. Ja šķidrums iekļuvis acīs, nekavējoties meklējiet medicīnisko palīdzību.** No akumulatora izkļuvušais šķidrums var izraisīt kairinājumu vai apdegumus.

e) **Nelietojiet bojātu vai pārveidotu akumulatoru vai instrumentu.** Bojātu vai pārveidotu akumulatoru izmantošana var radīt neparedzamus apstākļus, kas rada aizdegšanās, sprādziena vai traumas gūšanas draudus.

f) **Nepakļaujiet akumulatoru vai instrumentu uguns liesmu vai pārmērīgas temperatūras iedarbībai.** Uguns liesmu iedarbība vai temperatūra virs 130 °C var izraisīt sprādzienu.

g) **Izpildiet visas uzlādēšanas instrukcijas un neuzlādējiet akumulatoru vai instrumentu ārpus instrukcijās norādītajām temperatūras vērtībām.** Ja iekārta tiek uzlādēta nepareizi vai tiek pārsniegtas instrukcijās norādītās uzlādēšanas temperatūras vērtības, akumulators var sabojāties un palielināt aizdegšanās risku.

6) Serviss

a) **Jūsu instrumenta remontu drīkst veikt tikai kvalificēts speciālists, kas izmanto tikai identiskas rezerves daļas.** Tādējādi tiek saglabāta mašīnas ekspluatācijas drošība.

b) **Nekad neveiciet bojātam akumulatoru blokam remontdarbus pašrocīgi.** Bojāta akumulatoru bloka remontdarbus drīkst veikt tikai ražotājs vai pilnvaroti servisa darbinieki.

ZĀLIENA APMAĻU GRIEZĒJA DROŠĪBAS BRĪDINĀJUMI

- **Neizmantojiet mašīnu sliktos laikapstākļos, īpaši tad, ja pastāv zibens iespējamība.** Tas samazinās risku, ka ierīcei ekspluatācijas laikā var iespert zibens.
- **Rūpīgi pārbaudiet, vai zonā, kur paredzēts izmantot iekārtu, nav savvaļas dzīvnieku.** Izmantošanas laikā iekārta var savainot savvaļas dzīvniekus.
- **Rūpīgi pārbaudiet zonu, kur paredzēts izmantot iekārtu, un aizvāciet visus akmeņus, zarus, vadus, kaulus un citus svešķermeņus.** Atsviestie priekšmeti var izraisīt miesas bojājumus.
- **Pirms iekārtas lietošanas vienmēr vizuāli pārbaudiet, vai grieznis un griežņa vai asmens bloks nav bojāti.** Bojātas daļas palielina traumu risku.
- **Aizsargiem jābūt uzstādītiem. Aizsargiem jābūt darba kārtībā un pareizi uzstādītiem.** Atskrūvējies, bojāts vai nepareizi funkcionējošs aizsargs var izraisīt miesas bojājumus.
- **Raugieties, lai visas dzesēšanas gaisa ieplūdes būtu tīras no gružiem.** Nosprostojušās gaisa ieplūdes atveres un gruži var izraisīt pārkaršanu vai aizdegšanās risku.
- **Lietojiet acu un dzirdes aizsardzības līdzekļus.** Atbilstoši aizsardzības līdzekļi samazinās miesas bojājumu gūšanas risku.
- **Izmantojot mašīnu, vienmēr valkājiet neslīdošus un aizsargājošus apavus. Nestrādājiet ar mašīnu basām kājām vai sandalēs.** Tas samazina pēdu traumu, kas var rasties, saskaroties ar kustīgajiem griežņiem vai auklām, iespējamību.
- **Vienmēr iekārtas lietošanas laikā valkājiet apģērbu, piemēram, bikses, kas aizklāj operatora kājas.** Saskare ar kustīgo griezēju vai auklu var radīt traumu.
- **Izmantojot mašīnu, gādājiet, lai citas personas neatrastos tuvumā.** Izsviestie gruži var radīt smagas traumas.
- **Nedarbiniet iekārtu augstāk par vidukli.** Tas palīdz novērst neparedzētu saskari ar griezēju, un ļauj iekārtu kontrolēt labāk negaidītās situācijās.
- **Ievērojiet piesardzību, strādājot ar iekārtu mitrā zālē. Ejiet, nekad neskrieniet.** Tas samazina paslīdēšanas un nokrišanas iespējamību, kas var izraisīt miesas bojājumus.
- **Neizmantojiet iekārtu uz pārāk stāvām nogāzēm.** Tas samazina kontroles zaudēšanas, paslīdēšanas un krišanas risku, kas var izraisīt miesas bojājumus.
- **Strādājot uz nogāzēm, vienmēr ņemiet vērā savu stāju, vienmēr strādājiet vertikāli gar nogāzi, nevis augšup vai lejup pa nogāzi un ievērojiet īpašu piesardzību, mainot virzienu.** Tas samazina kontroles zaudēšanas, paslīdēšanas un krišanas risku, kas var izraisīt miesas bojājumus.
- **Sargājiet visus barošanas vadus un kabeļus no griešanas zonas**. Strāvas vadi vai kabeļi var nemanāmi savīties dzīvžogā vai krūmos, kur to var nejauši pārgriezt ar auklu vai griezēju.
- **Neļaujiet nevienai ķermeņa daļai nonākt saskarē ar trimmera griezēju vai auklu. Neizņemiet materiālu no iekārtas, kamēr tā nav atvienota no strāvas avota.** Kustībā esošs trimmera griezējs vai aukla var izraisīt nopietnus miesas bojājumus.
- **Nēsājiet iekārtu, kamēr tā ir izslēgta un turot to prom no ķermeņa.** Pareiza iekārtas pārvietošana samazinās nejaušas saskares ar kustīgu trimmera griezēju vai auklu iespējamību.
- **Izmantojiet tikai ražotāja norādītās rezerves griezējgalviņas un trimmera griezējus vai auklas. Nenomainiet trimmera griezējus vai auklas ar metāla vadiem vai asmeņiem.** Nepareizas rezerves daļas var izraisīt kontroles zaudēšanas, bojājumu un traumu gūšanas risku.

ZĀLES TRIMMERA DROŠĪBAS BRĪDINĀJUMI

- **Neizmantojiet mašīnu sliktos laikapstākļos, īpaši tad, ja pastāv zibens iespējamība.** Tas samazinās risku, ka ierīcei ekspluatācijas laikā var iespert zibens.
- **Rūpīgi pārbaudiet, vai zonā, kur paredzēts izmantot iekārtu, nav savvaļas dzīvnieku.** Izmantošanas laikā iekārta var savainot savvaļas dzīvniekus.
- **Rūpīgi pārbaudiet zonu, kur paredzēts izmantot iekārtu, un aizvāciet visus akmeņus, zarus, vadus, kaulus un citus svešķermeņus.** Atsviestie priekšmeti var izraisīt miesas bojājumus.
- **Pirms iekārtas lietošanas vienmēr vizuāli pārbaudiet, vai grieznis vai asmens un griežņa vai asmens bloks nav bojāti.** Bojātas daļas palielina traumu risku.
- **Ievērojiet piederumu maiņas norādījumus.** Nepareizi pievilkti asmens stiprinājuma uzgriežņi vai bultskrūves asmeni var sabojāt vai arī tas var atdalīties.
- **Valkājiet acu, ausu, galvas un roku aizsarglīdzekļus.** Piemēroti aizsarglīdzekļi samazinās miesas bojājumus, ko izraisa izsviesti gruži vai nejauša saskare ar griešanas auklu vai asmeni.
- **Izmantojot mašīnu, vienmēr valkājiet neslīdošus un aizsargājošus apavus. Nestrādājiet ar iekārtu basām kājām vai sandalēs.** Tas samazina pēdu traumu, kas var rasties, saskaroties ar kustīgajiem griežņiem vai auklām, iespējamību.
- **Izmantojot iekārtu, vienmēr valkājiet garas bikses.** Atklāta āda palielina izsviestu objektu radītu traumu iespējamību.
- **Izmantojot mašīnu, gādājiet, lai citas personas neatrastos tuvumā.** Izsviestie gruži var radīt smagas traumas.
- **Izmantojot iekārtu, vienmēr dariet to ar abām rokām.** Turot iekārtu ar abām rokām, tiks novērsta kontroles zaudēšana.
- **Turiet iekārtu tikai aiz izolētajām satveršanas virsmām, jo griešanas aukla vai asmens var saskarties ar apslēptiem vadiem.** Griezējauklai vai asmeņiem nonākot saskarē ar spriegumam pakļautu vadu, iekārtas atklātās metāla daļas var tikt pakļautas spriegumam, un operators var saņemt elektriskās strāvas triecienu.
- **Vienmēr ievērojiet stabilu stāju un darbiniet iekārtu, tikai stāvot uz zemes.** Slidenas vai nestabilas virsmas var izraisīt līdzsvara zaudēšanu vai iekārtas kontroles zaudēšanu.
- **Neizmantojiet iekārtu uz pārāk stāvām nogāzēm.** Tas samazina kontroles zaudēšanas, paslīdēšanas un krišanas risku, kas var izraisīt miesas bojājumus.
- **Strādājot uz nogāzēm, vienmēr ņemiet vērā savu stāju, vienmēr strādājiet vertikāli gar nogāzi, nevis augšup vai lejup pa nogāzi un ievērojiet īpašu piesardzību, mainot virzienu.** Tas samazina kontroles zaudēšanas, paslīdēšanas un krišanas risku, kas var izraisīt miesas bojājumus.
- **Kamēr iekārta darbojas, sargājiet visas ķermeņa daļas no griežņa, auklas vai asmens. Pirms iekārtas iedarbināšanas pārliecinieties, vai grieznis, aukla vai asmens ne ar ko nesaskaras.** Pat īss neuzmanības mirklis, kamēr iekārta tiek izmantota, var izraisīt nopietnas traumas lietotājam vai citām personām.
- **Nedarbiniet iekārtu augstāk par vidukli.** Tas palīdz novērst neparedzētu saskari ar griezni vai asmeni, un ļauj iekārtu kontrolēt labāk negaidītās situācijās.
- **Griežot krūmus vai jaunus kokus, kas ir pakļauti nospriegojumam, uzmanieties no atsitiena.** Kad koksnes šķiedru nospriegojums ir atbrīvots, krūms vai jaunais koks var iesist operatoram un/vai traucēt iekārtas kontrolei.
- **Esiet ļoti uzmanīgi, apgriežot krūmājus un jaunus kokus.** Plānais materiāls var saskarties ar asmeni un tā rezultātā triekties jūsu virzienā vai likt jums zaudēt līdzsvaru.
- **Saglabājiet iekārtas kontroli un nepieskarieties griežņiem, auklām vai asmeņiem un citām bīstamām kustīgām daļām, kamēr tās vēl ir kustībā.** Tas samazina kustīgo daļu izraisītu traumu risku.
- **Nēsājiet iekārtu, kamēr tā ir izslēgta un turot to prom no ķermeņa.** Pareiza iekārtas pārvietošana samazinās nejaušas saskares ar kustīgu griezni, auklu vai asmeni iespējamību.
- **Izmantojiet tikai ražotāja norādītos rezerves griežņus, auklas, griezējgalviņas un asmeņus.** Nepareizas rezerves daļas var palielināt bojājumu un traumu risku.
- **Tīrot iestrēgušo materiālu vai veicot iekārtas apkopi, pārliecinieties, vai slēdzis ir izslēgts un akumulators ir izņemts.** Negaidīta mašīnas iedarbināšana iestrēgušā materiāla izņemšanas laikā vai tā apkopes veikšanas laikā var izraisīt smagas traumas.

SAGLABĀJIET ŠO INSTRUKCIJU!

BATERIJAS

- **Komplektā iekļautais akumulators ir daļēji uzlādēts** (lai akumulators spētu nodrošināt pilnu jaudu, pirms iekārtas pirmās lietošanas reizes akumulators ir jāuzlādē pilnībā)
- **Izmantojiet tikai šī instrumenta piegādes komplektā iekļautos akumulatorus un lādētājus**
- SKIL baterija: BR1*31****
- SKIL uzlādes ierīce: CR1*31****
- Nelietojiet bojātu akumulatoru; tas nekavējoties jānomaina
- Neizjauciet akumulatoru
- Nepakļaujiet instrumentu/akumulatoru lietus iedarbībai
- Pieļaujamā apkārtējā gaisa temperatūra (instruments/lādētājs/akumulators):
  - uzlādes laikā 4...40 °C
  - darbības laikā –20...+50 °C
  - uzglabāšanas laikā –20...+50 °C

UZ INSTRUMENTA/AKUMULATORA ATTĒLOTO SIMBOLU SKAIDROJUMS

③ Pirms ekspluatācijas izlasiet instrukciju rokasgrāmatu
④ Ja akumulators tiks dedzināts, tas eksplodēs, tāpēc nekādā gadījumā to nededziniet
⑤ Uzglabājiet instrumentu/lādētāju/akumulatoru vietā, kur temperatūra nepārsniedz 50 °C
⑥ Pievērsiet uzmanību traumu riskam, ko var radīt lidojošas atlūzas
⑦ Darba laikā uzvelciet aizsargbrilles un ausu aizsargus
⑧ Neļaujiet tuvoties nepiederošām personām
⑨ Neizmetiet elektroiekārtas un baterijas kopā ar sadzīves atkritumiem
⑩ Akumulators pirms apkopes darbu veikšanas ir jāatvieno
⑪ Attālumam starp iekārtu un tuvumā esošām personām jābūt vismaz 15 m
⑫ Neizmantojiet metāla asmeņus

LIETOŠANA

- Montāžas norādījumi ⑭
  - uzstādiet griezējauklas aizsargu H, pieskrūvējot ar 2 skrūvēm, kā tas parādīts attēlā
  - **! nekad nelietojiet mašīnu bez griezējaizsarga H**
  - izmantot ziedu aizsargu F
  - piestipriniet vadrokturi B kā norādīts
- Baterijas uzlādēšana
  - **! Izlasiet lādētāja komplektā iekļautos drošas lietošanas noteikumus un norādījumus**
- Akumulatora izņemšana/uzstādīšana ②
- Ieslēgšana/izslēgšana ⑮
  - ieslēdziet mašīnu, vispirms nospiežot pogu A (= drošības slēdzis bez fiksācijas) un pēc tam nospiežot slēdzi N
  - izslēdziet mašīnu, atlaižot ieslēgšanas slēdzi N
  - **! pēc mašīnas izslēgšanas griezējaukla turpina dažas minūtes griezties**
  - pirms vēlreiz ieslēdzat instrumentu, pagaidiet, kamēr pārstāj griezties griezējaukla
  - **! neieslēdziet un neizslēdziet pārāk strauji**
- Akumulatora uzlādes statusa indikators ⑬
  - lai uzzinātu akumulatora uzlādes līmeni ⑬a, nospiediet akumulatora līmeņa rādītāja pogu Q
  - **! ja pēc Q ⑬b pogas nospiešanas sāk mirgot akumulatora indikatora apakšējais līmenis, tas nozīmē, ka akumulators ir tukšs**
  - **! ja pēc pogas Q ⑬c nospiešanas sāk mirgot 2 akumulatora indikatora līmeņi, tas nozīmē, ka akumulators neatrodas pieļaujamajā darba temperatūras diapazonā**
- Bateriju aizsardzība
  Instruments tiek nekavējoties izslēgts vai aizsargāts pret ieslēgšanu, kad
  - **slodze ir pārāk liela** --> samaziniet slodzi un ieslēdziet to no jauna
  - **akumulatora temperatūra ir ārpus atļautā darba temperatūras diapazona no -20 līdz +50 °C** --> nospiežot pogu ⑬c, sāk mirgot akumulatora 2 līmeņu rādītāja iedaļas; pagaidiet, līdz akumulatora temperatūra atkal ir atļautajā darba diapazonā
  - **akumulators ir gandrīz tukšs (aizsardzībai pret pilnīgu izlādi)** –> nospiežot pogu Q, akumulatora līmeņa rādītājā ir attēlota zemākā akumulatora līmeņa rādītāja iedaļa vai mirgojoša zemākā akumulatora līmeņa rādītāja iedaļa ⑬b; uzlādējiet akumulatoru
  - **! Pēc instrumenta automātiskas izslēgšanās nedrīkst atkārtoti spiest tā ieslēgšanas/ izslēgšanas pogu, jo tā var sabojāt akumulatoru**
- Vadības roktura pozīcijas iestatīšana ⑯
  - Nospiediet vadības roktura regulēšanas pogu M
  - Pagrieziet vadības rokturi B vēlamajā pozīcijā
  - atlaidiet vadības roktura regulēšanas pogu M
  - **! regulēšanas laikā vadības rokturis nedrīkst būt noregulēts vairāk par atzīmi uz korpusa**
- Caurules garuma iestatīšana ⑰
- Galvenā roktura Y orientācijas iestatīšana ⑱
  - nostipriniet apakšējo korpusu un griešanas aizsargu H vietā (ar pēdu vai plaukstu)
  - pavelciet uz augšu teleskopisko cauruli K un pagrieziet to par 90 grādiem pulksteņrādītāja virzienā
  - atlaidiet, un caurule automātiski tiks nofiksēta apmaļu griešanas režīmā
- Šarnīra funkcijas iestatīšana ⑲
  - atbilstoši iestatīt caurules leņķi
    1. uzglabāšana brīvā stāvoklī
    2. griešana šaurās vietās
    3. regulāra griešana
    4. griešana zem zemu esošiem priekšmetiem
    5. malu apgriešanas funkcija
- Ziedu aizsarga izmantošana ⑳
  Izmantojiet ziedu aizsargu, lai aizsargātu ziedus no nejaušas apgriešanas
  - salocīt ziedu aizsargu F uz leju
  Atbrīvojiet ziedu aizsargu, lai veiktu malu apgriešanas funkciju vai grieztu zāli cietu priekšmetu tuvumā
  - salociet ziedu aizsargu F uz augšu
- Mašīnas iestatīšana apgriešanas funkcijai
  - iestatiet caurules garumu L ⑰
  - iestatiet galvenā roktura virzienu apgriešanas stāvoklī ⑱
  - izmantojiet šarnīra pozīciju 2, 3 vai 4 ⑲
  - izmantojiet ziedu aizsargu F ⑳
- Mašīnas iestatīšana malu apgriešanai
  - iestatiet caurules garumu L ⑰
  - iestatiet galvenā roktura orientāciju apmaļu apgriešanas pozīcijā ⑱
  - izmantojiet šarnīra pozīciju 5 ⑲
  - noņemiet ziedu aizsargu F ⑳
  - lai veiktu malu apgriešanu, atbalstiet mašīnu uz malu apgriešanas riteņa G ㉒
- Apgriešana
  - **! pārliecinieties, ka griešanas zonā nav akmeņu, gružu un citu svešķermeņu**
  - **! sāciet apgriešanu tikai tad, kad mašīna darbojas pilnā ātrumā**
  - garu zāli jāpļauj pa kārtām (vienmēr sāciet no augšpuses)
  - pļaujiet tikai ar griezējauklas galu
  - nepļaujiet mitru vai slapju zāli
  - nepieļaujiet, ka nopļautā zāle nosprostojas spolē (nepļaujiet pārāk spēcīgi)
  - nepārslogojiet mašīnu
  - uzmanīgi appļaujiet kokus un krūmus, lai tie nesaskartos ar griezējauklu
  - turiet mašīnu drošā attālumā no cietiem priekšmetiem, lai aizsargātu griezējauklu no pārmērīgas nodilšanas
  - uzmanieties no atsitiena radīta spēka, kas rodas, pieskaroties cietiem priekšmetiem
- Mašīnas turēšana un vadīšana ㉑ ㉒
  - lai nopļautu garu zāli, virziet mašīnu lēnām no labās uz kreiso pusi, un otrādi
  - pļaujot īsāku zāli, pielieciet mašīnu, kā parādīts
  - lai mašīnu varētu droši vadīt, turiet to stingri ar abām rokām
  - saglabājiet stabilu darba stāvokli
  - turiet mašīnu vienmēr drošā attālumā no ķermeņa
  - lai veiktu malu apgriešanu, atbalstiet ierīci uz malu griešanas riteņa G ㉒
- Auklas padeve
  Kad mašīna ir ieslēgta vai izslēgta, auklas padeve notiek automātiski
  - griezējaukla tiks atbrīvota un nogriezta nepieciešamajā garumā ar auklas griezējasmeni E
  - **! uzmanieties no savainojumiem, ko var radīt auklas griezējasmens E**
- Auklas manuāla padošana ㉓

- Vienmēr izslēdziet mašīnu un izņemiet akumulatoru
- pavelciet auklu un turpiniet vilkt, pēc tam nospiediet un atlaidiet auklas padeves pogu U
- vienmēr pēc auklas padeves un pirms mašīnas ieslēgšanas atgrieziet mašīnu normālā darba stāvoklī
- regulāri veiciet auklas padevi, lai uzturētu pilnu griešanas ciklu
- ja dzinējs darbojas bez slodzes un zāle netiek pļauta, griešanas auklas iesprūst, nodilst vai pārplīst; attiniet spoli vai nomainiet spoles sistēmu

• Spoles ㉕ pārtīšana
Gadījumā, ja griezējaukla nav izvilkta no spoles atveres W
! vienmēr izslēdziet mašīnu un izņemiet akumulatoru
- noņem spoles vāciņu R un izņemiet spoli T no spoles turētāja V
- salieciet griezējauklas galu un aizāķējiet to uztīšanas caurumā S
- cieši un vienmērīgi attiniet kārtās griešanas auklu bultas norādītajā virzienā
- ievietojiet griezējauklu spoles atverē X un nodrošiniet, ka tā ir stingri piestiprināta (atstājiet auklu pietiekamā garumā)
- izveriet griezējauklu caur spoles atveri W, pirms attīto spoli ievietojat atpakaļ spoles turētājā V
! nodrošiniet, ka spole ir stingri nostiprināta paredzētajā vietā, pēc tam izvelciet griezējauklu no atveres X
- piestipriniet spoles vāku R

• Spoles vāka ㉕ nomaiņa
! vienmēr izslēdziet mašīnu un izņemiet akumulatoru
- noņemiet veco spoli un piestipriniet jauno spoli, kā parādīts attēlā
- šai mašīnai lietojiet tikai SKIL spoli TBD (**garantija nesedz bojājumus, kas var rasties, izmantojot citas spoles**)
- pēc spoles aprīkojuma maiņas pārbaudiet mašīnu vismaz vienu minūti bez slodzes, lai pārliecinātos, ka mašīna darbojas pareizi
! pirms akumulatora ievietošanas pārliecinieties, ka mašīna ir izslēgta

APKOPE/SERVISS

• Vienmēr izslēdziet mašīnu, izņemiet akumulatoru un pārliecinieties, vai visas kustīgās detaļas ir pilnībā apstājušās
• Vienmēr uzturiet instrumentu tīru (īpaši ventilācijas atveres D ②)
- notīriet mašīnu ar mitru lupatiņu (neizmantojiet tīrīšanas līdzekļus vai šķīdinātājus)
- notīriet auklas griezējasmeni E ② un griezējauklas aizsargu H ② pēc katras lietošanas reizes
- regulāri iztīriet ventilācijas atveres D ② ar birstīti vai saspiesta gaisa strūklu
• Regulāri pārbaudiet griezējgalviņas stāvokli un apskatiet, vai uzgriežņi, bultskrūves un skrūves ir stingri pieskrūvētas
• Regulāri pārbaudiet, vai kādas detaļas nav bojātas un, ja nepieciešams, tās salabojiet/nomainiet
• Uzglabāšana
Uzglabāšanas metode ㉔
- nostipriniet uzglabāšanas statni C pie sienas ar 2 skrūvēm (neietilpst komplektā) un horizontāli līmenī

• Ja, neraugoties uz augsto izgatavošanas kvalitāti un rūpīgo pēcražošanas pārbaudi, mašīna tomēr sabojājas, remonts ir jāveic SKIL mašīnu pēcpārdošanas servisa centram
- Nogādājiet instrumentu neizjauktā veidā kopā ar iegādes dokumentiem izplatītājam vai tuvākajā SKIL servisa centrā (adreses un apkopes shēma ir sniegtas tīmekļa vietnē www.skil.com)
• Ievērojiet, ka garantijā neietilpst pārslodzes vai nepareizas instrumenta ekspluatācijas izraisītie bojājumi (SKIL garantijas noteikumus skatiet www.skil.com vai vērsieties pie izplatītāja)

PROBLĒMU MEKLĒŠANA UN NOVĒRŠANA

• Šajā sarakstā ir uzskaitītas problēmas, iespējamie cēloņi un korektīvie pasākumi (ja tās nevar atklāt un novērst šo problēmu, sazinieties ar izplatītāju vai tehniskās apkopes staciju)
! elektriska vai mehāniska rakstura kļūmes gadījumā nekavējoties izslēdziet instrumentu un izņemiet akumulatoru

★ Instruments nedarbojas
- tukšs akumulators -> uzlādējiet akumulatoru
- karsts akumulators -> ļaujiet akumulatoram atdzist
- iekšējs defekts -> sazinieties ar izplatītāju/tehniskās apkopes staciju

★ Darbarīks strādā ar pārtraukumiem
- defekts iekšējā vadojumā -> sazinieties ar izplatītāju/tehniskās apkopes staciju
- defekts ieslēgšanas/izslēgšanas slēdzī -> sazinieties ar izplatītāju/tehniskās apkopes staciju

★ Instruments pārmērīgi vibrē
- pārāk gara zāle -> pļaujiet pa kārtām

★ Instruments nedarbojas
- pārāk īsa/nolūzusi aukla-> padodiet auklu manuāli

★ Auklu nevar padot
- tukša spole -> pārbaudiet spoli; ja nepieciešams, vēlreiz uztiniet auklu
- spolē sapinusies aukla -> pārbaudiet spoli; ja nepieciešams, vēlreiz uztiniet auklu

★ Aukla nav nogriezta pareizajā garumā —> noņemiet no griezējasmens vāciņu

★ Aukla nepārtraukti nolūzt
- spolē sapinusies aukla -> pārbaudiet spoli; ja nepieciešams, vēlreiz uztiniet auklu
- trimmeris netiek pareizi lietots -> pļaujiet tikai ar auklas galu; nepļaujiet zāli no akmeņiem, sienām un citiem cietiem priekšmetiem; padodiet auklu regulāri

APKĀRTĒJĀS VIDES AIZSARDZĪBA

Tikai ES valstīm

• **Neizmetiet elektriskos instrumentus, piederumus un iesaiņojuma materiālus sadzīves atkritumos**
- saskaņā ar Eiropas Savienības direktīvu 2012/19/ES par nolietotajām elektriskajām un elektroniskajām iekārtām un tās atspoguļojumiem nacionālajā likumdošanā, nolietotās elektroiekārtas ir jāsavāc, jāizjauc un jānogādā otrreizējai pārstrādei apkārtējai videi nekaitīgā veidā
- simbols ⑨ atgādinās, kad būs nepieciešams no tā atbrīvoties
! pirms akumulatora utilizācijas tā kontakti jāaplīmē

ar izolācijas lenti, lai nepieļautu īssavienojuma rašanos starp tiem

TROKSNIS / VIBRĀCIJA

- **0231**
  Veicot mērījumus atbilstoši EN 62841, šī instrumenta akustiskā spiediena līmenis ir 67 dB(A) (nenoteiktība K = 3 dB) un akustiskās jaudas līmenis ir 86 dB(A) (nenoteiktība K = 5,2 dB), bet vibrācija 4,97 (triaksiālā vektora summa; nenoteiktība K = 1,5 m/s^2)
- **0241**
  Veicot mērījumus atbilstoši EN 62841, šī instrumenta akustiskā spiediena līmenis ir 71 dB(A) (nenoteiktība K = 3 dB) un akustiskās jaudas līmenis ir 90 dB(A) (nenoteiktība K = 3 dB), bet vibrācija < 2,5 (triaksiālā vektora summa; nenoteiktība K = 1,5 m/s^2)
- Vibrācijas līmenis ir noteikts, izmantojot standartā EN 62841 paredzēto procedūru; to var izmantot, lai salīdzinātu instrumentus un provizoriski izvērtētu vibrācijas iedarbību, lietojot instrumentu minētajiem mērķiem
  - instrumenta izmantošana citiem mērķiem vai ar citiem vai nepietiekami koptiem piederumiem var ievērojami **palielināt** kopējo vibrācijas iedarbības pakāpi
  - laika periodi, kad instruments ir izslēgts vai arī ir ieslēgts, taču darbs ar to nenotiek, var ievērojami samazināt kopējo vibrācijas iedarbības pakāpi, **samazinot** iedarbības līmeni
  - **! pasargājiet sevi no vibrācijas iedarbības, veicot instrumenta un tā piederumu tehnisko apkopi, novēršot roku atdzišanu un pareizi organizējot darbu**

LT

Akumuliatorinė styginė žoliapjovė 0231/0241

ĮVADAS

- Naudojama kaip žoliapjovė arba vejos kraštų pjoviklis, taip pat šlaituose ir pakraščiuose, kurių negalima pasiekti vejapjove.
- Tikrinkite, ar pakuotėje yra visos dalys, vaizduojamos ② pav
- Jei trūksta dalių arba jos yra pažeistos, susisiekite su savo pardavėju
- **Atidžiai perskaitykite šį vartotojo vadovą ir išsaugokite jį ateičiai ③**
- **Ypatingą dėmesį atkreipkite į saugos instrukciją nuorodas bei įspėjamuosius užrašus; jei nepaisysite šių nuorodų, gali kilti sunkių sužeidimų pavojus**

TECHNINIAI DUOMENYS ①

GAMINIO DALYS ②

A Apsauginis jungiklis
B Valdymo rankena
C Pakaba
D Ventiliacijos angos
E Lynelio nukirtimo peilis
F Gėlių apsauga
G Pakraščių pjovimo ratukas
H Pjovimo apsauga
J Pasukimo mygtukas
K Sustumiamas kotas
L Fiksavimo mova
M Valdymo rankenos reguliavimo rankenėlė
N Paleidimo jungiklis
P Patogaus pakabinimo kabliukas
Q Baterijos įkrovos lygio indikatoriaus mygtukas
R Ritės dangtelis
S Vyniojimo anga
T Ritė
U Lynelio padavimo mygtukas
V Ritės laikiklis
W Ritės laikiklio anga
X Lynelio plyšys
Y Pagrindinė rankena

SAUGA

Bendrieji įrenginio saugos įspėjimai

⚠ **Perskaitykite ir peržiūrėkite visus su šiuo įrenginiu pateiktus saugos nurodymus, instrukcijas, paveikslėlius ir specifikacijas.** Nesilaikant visų toliau išdėstytų nurodymų galima patirti elektros smūgį, sukelti gaisrą ir (ar) sunkiai susižaloti.

IŠSAUGOKITE VISAS INSTRUKCIJAS SU ĮSPĖJIMAIS, NES JŲ GALI PRIREIKTI ATEITYJE.
Įspėjimuose vartojamu terminu „elektrinis įrenginys“ vadinamas iš elektros lizdo maitinamas (laidinis) arba akumuliatorinis (belaidis) elektrinis įrenginys.

1) Darbo zonos sauga

a) **Darbo vieta turi būti švari ir gerai apšviesta.** Jei darbo vieta netvarkinga ar blogai apšviesta, gali įvykti nelaimingas atsitikimas.

b) **Nedirbkite su įrenginiu sprogioje aplinkoje, pvz., ten, kur yra degiųjų skysčių, dujų arba dulkių.** Įrenginys kibirkščiuoja, o kibirkštys gali uždegti dulkes arba garus.

c) **Dirbdami su elektriniu įrenginiu, neleiskite artintis vaikams ir pašaliniams asmenims.** Dėl dėmesio blaškymo galite nesuvaldyti įrenginio.

2) Elektros sauga

a) **Elektrinio įrenginio kištukas turi tikti elektros lizdui. Niekada jokiais būdais kištuko neperdarykite. Su įžemintais elektriniais įrenginiais nenaudokite jokių kištuko adapterių.** Originalūs kištukai, tiksliai tinkantys elektros tinklo lizdui, sumažina elektros smūgio pavojų.

b) **Nesilieskite prie įžemintų paviršių, pavyzdžiui, vamzdžių, radiatorių, viryklių ir šaldytuvų.** Jei jūsų kūnas bus įžemintas, padidės elektros smūgio pavojus.

c) **Nenaudokite vejapjovės lyjant ar kai drėgna.** Tai gali padidinti elektros smūgio riziką.

d) **Atsargiai elkitės su maitinimo laidu. Niekada nenaudokite laido nešimui, traukimui arba įkroviklio atjungimui nuo maitinimo tinklo. Saugokite laidą nuo kaitros šaltinių, alyvos, aštrių briaunų ir judančių dalių.** Pažeidus arba supainiojus laidus išauga pavojus patirti elektros smūgį.

e) **Kai su elektriniu įrenginiu dirbate lauke, naudokite laukui skirtą laido ilgintuvą.** Naudojant laukui skirtą maitinimo laidą, sumažėja pavojus patirti elektros smūgį.

f) **Jei nėra galimybės išvengti elektrinio įrenginio naudojimo drėgnoje vietoje, naudokite maitinimo šaltinį, apsaugotą nuotėkio rele.** Nuotėkio relė sumažina pavojų patirti elektros smūgį.

3) Asmeninis saugumas

a) **Naudodami įrenginį būkite budrūs, stebėkite, ką darote, ir vadovaukitės sveika nuovoka. Nedirbkite su elektriniu įrenginiu, jei esate pavargę arba vartojote narkotikus, alkoholį ar medikamentus.** Neatidumo akimirka dirbant su įrenginiais gali lemti sunkią traumą.

b) **Naudokite asmeninės apsaugos priemones. Visada būkite su apsauginiais akiniais.** Atitinkamomis sąlygomis naudojamos apsaugos priemonės, pvz., respiratorius, neslidūs apsauginiai batai, šalmas arba ausinės, sumažina pavojų susižaloti.

c) **Apsisaugokite nuo atsitiktinio įjungimo. Prieš jungdami įrenginį prie maitinimo šaltinio ir (ar) akumuliatoriaus, prieš įrenginį keldami arba nešdami įsitikinkite, kad jungiklis yra išjungimo padėtyje.** Nešant elektrinius įrenginius uždėjus pirštą ant jungiklio arba netyčia įjungiant elektrinį įrenginį su įjungtu jungikliu, gali įvykti nelaimingas atsitikimas.

d) **Prieš įjungdami įrenginį patraukite į šalį visus reguliavimo raktus ir veržliarakčius.** Įrenginio sukamojoje dalyje likus raktui ar veržliarakčiui galima susižaloti.

e) **Nesistenkite pasiekti pernelyg toli. Visada stovėkite tvirtai ir išlaikykite pusiausvyrą.** Taip geriau suvaldysite įrenginį netikėtose situacijose.

f) **Dėvėkite tinkamus drabužius. Nedėvėkite laisvų drabužių ir nenešiokite laisvai kabančių papuošalų. Saugokite savo plaukus ir drabužius nuo judančių dalių.** Laisvus drabužius, papuošalus ar ilgus plaukus gali įtraukti judančios dalys.

g) **Jei yra įtaisai, skirti dulkių išsiurbimo ir surinkimo įtaisams prijungti, tinkamai juos prijunkite ir naudokite.** Naudojant dulkių surinkimo įrenginius, gali sumažėti su dulkėmis susijusių pavojų.

h) **Net ir dažnai naudodami įrenginius, pernelyg savimi nepasitikėkite ir nepraraskite budrumo, laikykitės saugaus įrenginio naudojimo taisyklių.** Užtenka akimirkos išsiblaškymo, kad dėl neatsargaus veiksmo sunkiai susižalotumėte.

4) Įrenginio naudojimas ir priežiūra

a) **Elektrinio įrankio pernelyg nespauskite. Naudokite jūsų darbui tinkamą įrankį.** Veikdamas numatytuoju greičiu, tinkamas elektrinis įrankis darbą atlieka veiksmingiau ir saugiau.

b) **Nenaudokite įrenginio, jeigu jo negalima įjungti ar išjungti jungikliu.** Įrankis, kurio jungiklis neveikia, yra pavojingas ir jį būtina sutaisyti.

c) **Prieš reguliuodami elektrinį įrenginį, keisdami jo priedus arba padėdami jį į laikymo vietą, atjunkite kištuką nuo maitinimo šaltinio ir (ar) akumuliatorių nuo įrenginio.** Tokia saugumo priemonė apsaugos jus nuo netyčinio elektrinio įrankio įjungimo.

d) **Nenaudojamą įrenginį laikykite vaikams neprieinamoje vietoje ir neleiskite įrenginio naudoti asmenims, kurie nėra susipažinę su jo naudojimu ar šiomis instrukcijomis.** Neapmokytų žmonių naudojami įrenginiai kelia pavojų.

e) **Atlikite įrenginio ir priedų techninę priežiūrą. Patikrinkite, ar judančios dalys suderintos ir nestringa, ar nėra lūžusių dalių, ar nėra kitų sąlygų, galinčių turėti įtakos įrankio veikimui. Jei įrankis pažeistas, prieš naudodami jį sutaisykite.** Dauguma nelaimingų atsitikimų įvyksta dėl prastai prižiūrimų įrankių.

f) **Pjovimo įrenginiai turi būti aštrūs ir švarūs.** Tinkamai prižiūrimi pjovimo įrenginiai su aštriais peiliais rečiau stringa ir lengviau valdomi.

g) **Elektrinį įrenginį, priedus, antgalius ir kitas dalis naudokite pagal šią instrukciją, atsižvelgdami į darbo sąlygas ir atliekamą darbą.** Naudojant įrenginį ne pagal paskirtį gali susidaryti pavojingos aplinkybės.

h) **Rankenos ir sugriebimo paviršiai turi būti sausi, švarūs ir neištepti alyva ar tepalu.** Dėl slidžių rankenų ir laikymo paviršių įrankį sunku saugiai valdyti ir jis gali išsprūsti netikėtomis aplinkybėmis.

5) Akumuliatorinio įrenginio naudojimas ir priežiūra

a) **Kraukite naudodami tik gamintojo nurodytą įkroviklį.** Įkroviklis, tinkamas vieno tipo akumuliatoriui, gali kelti gaisro pavojų, jei naudojamas su kito tipo akumuliatoriumi.

b) **Įrenginius naudokite tik su jiems skirtais akumuliatoriais.** Naudojant kitokius akumuliatorius, gali kilti sužalojimų ir gaisro pavojus.

c) **Nenaudojamas akumuliatorius turi būti laikoma atokiau nuo metalinių daiktų, tokių kaip sąvaržėlės, monetos, raktai, vinys, varžtai ar kiti smulkūs metaliniai daiktai, galintys sujungti abu akumuliatoriaus gnybtus.** Įvykus trumpajam jungimui tarp akumuliatoriaus gnybtų galima nusideginti ar gali kilti gaisras.

d) **Dėl netinkamų sąlygų iš akumuliatoriaus gali ištekėti skystis – nelieskite jo. Skysčiui atsitiktinai patekus ant odos, nedelsiant nuplaukite vandeniu. Jeigu skysčio pateko į akis, kreipkitės ir į gydytojus.** Iš akumuliatoriaus ištekėjęs skystis gali dirginti arba nudeginti.

e) **Nenaudokite pažeisto ar modifikuoto akumuliatoriaus ar įrenginio.** Pažeisti ar modifikuoti akumuliatoriai gali kelti gaisro, sprogimo ar sužalojimo pavojų.

f) **Akumuliatoriaus ar įrenginio negalima deginti ar kaitinti.** Ugnis ar temperatūra virš 265 °C gali sukelti sprogimą.

g) **Laikykitės įrenginio ar akumuliatoriaus įkrovimo instrukcijų ir juos įkraukite nurodytame temperatūrų diapazone.** Priešingu atveju galite sugadinti akumuliatorių ar net sukelti gaisrą.

6) Techninė priežiūra

a) **Įkroviklio techninę priežiūrą turi atlikti kvalifikuotas asmuo ir dalis keisti tik originaliomis atsarginėmis dalimis.** Taip užtikrinsite savo įrenginio saugą.

b) **Niekada neremontuokite sugadintų akumuliatorių.** Akumuliatorius remontuoti gali tik gamintojas arba įgalioto techninės priežiūros centro specialistai.

VEJOS KRAŠTŲ PJOVIKLIO SAUGOS ĮSPĖJIMAI

- **Nenaudokite įrenginio prastu oru, ypač esant žaibo pavojui.** Laikantis šios taisyklės, sumažėja žaibo smūgio pavojus.
- **Prieš pradėdami įrenginį naudoti atidžiai patikrinkite,**

ar darbo zonoje nėra laukinių gyvūnų. Įrenginys darbo metu laukinius gyvūnus gali sužaloti.
- **Atidžiai apžiūrėkite vietą, kurioje ketinate naudoti įrenginį, ir pašalinkite visus akmenis, pagalius, vielas, kaulus ir kitus pašalinius daiktus.** Išsviesti daiktai gali sužaloti.
- **Prieš naudodami įrenginį visada apžiūrėkite, ar pjoviklis ir pjoviklio mazgas nėra pažeisti.** Pažeistos dalys didina pavojų susižaloti.
- **Laikykite apsaugas vietoje. Apsaugos turi būti tvarkingos ir tinkamai sumontuotos.** Atsilaisvinusi, pažeista arba netinkamai veikianti apsauga gali sukelti sužalojimą.
- **Prižiūrėkite, kad aušinimo oro angose neprisikauptų šiukšlių.** Dėl užsikimšusių oro įleidimo angų ir šiukšlių įrenginys gali perkaisti arba kilti gaisro pavojus.
- **Dėvėkite akių ir klausos apsaugos priemones.** Tinkama apsauginė įranga padės sumažinti sužalojimų skaičių.
- **Dirbdami su įrenginiu visada avėkite neslidžią apsauginę avalynę. Nedirbkite su įrenginiu basi ar avėdami atvirus sandalus.** Taip sumažinsite pavojų susižaloti kojas, netyčia prisilietus prie besisukančių pjovimo lynelių ar geležčių.
- **Dirbdami su įrenginiu visada dėvėkite drabužius, pavyzdžiui, kelnes, dengiančias operatoriaus kojas.** Prisilietus prie judančio pjoviklio arba lynelio galima susižeisti.
- **Dirbdami su įrenginiu neleiskite artintis pašaliniams asmenims.** Išsviestos šiukšlės gali sunkiai sužaloti.
- **Pjaudami nekelkite įrenginio aukščiau juosmens.** Taip lengviau išvengsite netyčinio prisilietimo prie pjoviklio ir geriau suvaldysite įrenginį netikėtose situacijose.
- **Dirbdami su įrenginiu drėgnoje žolėje būkite atsargūs. Eikite, niekada nebėkite.** Taip sumažinsite susižalojimo pavojų paslydus ir nukritus.
- **Nedirbkite su įrenginiu labai stačiuose šlaituose.** Taip sumažinsite susižalojimo pavojų nesuvaldžius įrenginio, paslydus ir nukritus.
- **Dirbdami šlaituose visada tvirtai stovėkite ir pjaukite judėdami skersai šlaitų, o ne aukštyn ir žemyn, ir keisdami judėjimo kryptį būkite ypač atsargūs.** Taip sumažinsite susižalojimo pavojų nesuvaldžius įrenginio, paslydus ir nukritus.
- **Patraukite iš pjovimo zonos visus elektros laidus**. Elektros laidai ar kabeliai gali būti pasislėpę gyvatvorėse arba krūmuose ir pjoviklis arba lynelis gali juos atsitiktinai įkirpti.
- **Visas kūno dalis laikykite atokiau nuo judančio žoliapjovės pjoviklio arba lynelio. Nešalinkite medžiagų iš įrenginio, kol jis neatjungtas nuo maitinimo šaltinio.** Dėl judančio žoliapjovės pjoviklio arba lynelio galite sunkiai susižaloti.
- **Išjungtą įrenginį neškite atitraukę toliau nuo savęs.** Tinkamas įrenginio valdymas sumažins atsitiktinio kontakto su judančiu žoliapjovės pjoviklio arba lyneliu tikimybę.
- **Naudokite tik gamintojo nurodytas atsargines pjovimo galvutes ir žoliapjoves pjoviklius arba lynelius. Nepakeiskite žoliapjovės pjovimo aparatų ar lynelių metaliniais laidais ar ašmenimis.** Dėl netinkamų atsarginių dalių gali būti prarasta kontrolė, įrenginys gali sulūžti ir įvykti sužalojimai.

ŽOLIAPJOVĖS SAUGOS ĮSPĖJIMAI

- **Nenaudokite įrenginio prastu oru, ypač esant žaibo pavojui.** Laikantis šios taisyklės, sumažėja žaibo smūgio pavojus.
- **Prieš pradėdami įrenginį naudoti atidžiai patikrinkite, ar darbo zonoje nėra laukinių gyvūnų.** Įrenginys darbo metu laukinius gyvūnus gali sužaloti.
- **Atidžiai apžiūrėkite vietą, kurioje ketinate naudoti įrenginį, ir pašalinkite visus akmenis, pagalius, vielas, kaulus ir kitus pašalinius daiktus.** Išsviesti daiktai gali sužaloti.
- **Prieš naudodami įrenginį visada apžiūrėkite pjoviklį ar geležtę ir jų įtaisus, ar nepažeisti.** Pažeistos dalys didina pavojų susižaloti.
- **Vadovaukitės priedų keitimo instrukcijomis.** Netinkamai priveržus geležtės tvirtinimo veržles ar varžtus, jį galite sugadinti arba jis gali atsikabinti.
- **Dėvėkite akių, klausos, galvos ir rankų apsaugos priemones.** Tinkama apsauginė įranga sumažina sužalojimo dėl skriejančių šiukšlių ar atsitiktinio prisilietimo prie pjovimo lynelio ar geležtės pavojų.
- **Dirbdami su įrenginiu visada avėkite neslidžią apsauginę avalynę. Nedirbkite su įrenginiu basi ar avėdami atvirus sandalus.** Taip sumažinsite pavojų susižaloti kojas, netyčia prisilietus prie besisukančių pjovimo lynelių ar geležčių.
- **Dirbdami su įrenginiu visada mūvėkite ilgas kelnes.** Neuždengus viso kūno išauga sužalojimo pavojus dėl išsviestų daiktų.
- **Dirbdami su įrenginiu neleiskite artintis pašaliniams asmenims.** Išsviestos šiukšlės gali sunkiai sužaloti.
- **Įrenginį visada laikykite abiem rankomis.** Laikydami įrenginį abiem rankomis neprarasite jo kontrolės.
- **Įrenginį laikykite tik už izoliuoto, laikymui skirto paviršiaus, nes pjovimo lynelis ar geležtė gali prisiliesti prie pasislėpusio elektros laido.** Prie laido, kuriuo teka elektros srovė, prisilietęs pjovimo lynelis ar geležtė srovę gali perduoti į kitas metalines įrenginio dalis, ir tuomet operatorius gali patirti elektros smūgį.
- **Visada tvirtai stovėkite ir įrenginį naudokite tik stovėdami ant žemės.** Dėl slidaus ar nestabilaus paviršiaus galite prarasti pusiausvyrą ar nesuvaldyti įrenginio.
- **Nedirbkite su įrenginiu labai stačiuose šlaituose.** Taip sumažinsite susižalojimo pavojų nesuvaldžius įrenginio, paslydus ir nukritus.
- **Dirbdami šlaituose visada tvirtai stovėkite ir pjaukite judėdami skersai šlaitų, o ne aukštyn ir žemyn, ir keisdami judėjimo kryptį būkite ypač atsargūs.** Taip sumažinsite susižalojimo pavojų nesuvaldžius įrenginio, paslydus ir nukritus.
- **Kai įrenginys veikia, saugokite visas kūno dalis nuo pjoviklio, pjovimo stygos ir peilio. Prieš paleisdami įrenginį patikrinkite, ar pjoviklis, pjovimo lynelis ar geležtė nieko neliečia.** Pakanka akimirkos neatidumo dirbant su įrenginiu, kad patirtumėte sunkią traumą ar sužalotumėte kitus.
- **Pjaudami nekelkite įrenginio aukščiau juosmens.** Taip lengviau išvengsite netyčinio prisilietimo prie pjoviklio ar peilio ir geriau suvaldysite įrenginį netikėtose situacijose.
- **Pjaudami įtemptus krūmokšnius ar liaunus medelius, būkite atsargūs, kad jie neatšoktų atgal.** Atsileidus medienos plaušo įtampai, krūmokšnio šakos ar liaunas medelis gali atšokti į operatorių ir (ar) išplėšti iš jo rankų įrenginį.
- **Būkite itin atsargūs, kai pjaunate krūmokšnius ir**

liaunus medelius. Plona šakelė ar liaunas kamienas gali įstrigti pjovimo geležtėje, o įrenginys gali atšokti į jus arba išmušti jus iš pusiausvyros.
- **Valdykite įrenginį ir nelieskite pjoviklio, pjovimo lynelio ar geležtės ir kitų pavojingų judančių dalių, kol jos dar sukasi.** Taip sumažinsite pavojų susižaloti dėl judančių dalių.
- **Išjungtą įrenginį neškite atitraukę toliau nuo savęs.** Tinkamai naudojant įrenginį sumažėja pavojus atsitiktinai paliesti besisukantį pjoviklį, pjovimo stygą ar peilį.
- **Naudokite tik gamintojo nurodytus atsarginius pjoviklius, pjovimo lynelius, galvutes ir geležtes.** Netinkamos atsarginės dalys gali padidinti dalių skilimo ir operatoriaus sužalojimo pavojų.
- **Valydami įstrigusias šiukšles ar vykdydami įrenginio techninės priežiūros procedūras įsitikinkite, kad išjungtas jungiklis ir išimta sudėtinė baterija.** Jei įrenginys netikėtai įsijungtų valant įstrigusias šiukšles ar vykdant techninės priežiūros procedūras, galite sunkiai susižaloti.

PASILIKITE ŠIĄ INSTRUKCIJĄ!

BATERIJOS
- **Pateikta baterija (jei yra) yra dalinai įkrauta** (kad baterija veiktų visa galia, prieš pirmą kartą naudodami savo įrenginį, bateriją visiškai įkraukite įkroviklyje).
- **Su šiuo įrenginiu naudokite tik šias baterijas ir įkroviklius:**
- SKIL baterija: BR1*31****
- „SKIL“ įkroviklis: CR1*31****
- Nenaudokite sugadintų baterijų; jas būtina pakeisti.
- Baterijų neardykite.
- Saugokite įrenginį ir (ar) bateriją nuo lietaus.
- Leistina aplinkos temperatūra (įrenginio, įkroviklio, baterijos):
  - įkrovimo metu 4–40 °C;
  - darbo metu –20–50 °C;
  - laikymo metu -20–50 °C.

SIMBOLIŲ ANT ĮRENGINIO IR BATERIJOS PAAIŠKINIMAS

③ Prieš naudojant perskaityti instrukcijų vadovą.
④ Įmestos į ugnį baterijos gali sprogti; draudžiama baterijas deginti.
⑤ Laikyti įrenginį / įkroviklį / bateriją vietoje, kurioje temperatūra neviršija 50 °C.
⑥ Atkreipti dėmesį į pavojų susižaloti dėl skriejančių šiukšlių.
⑦ Naudoti apsauginius akinius ir klausos apsaugos priemones.
⑧ Laikykite pašalinius asmenis atokiau
⑨ Elektrinius įrankius ir baterijas draudžiama išmesti kartu su buitinėmis atliekomis.
⑩ Prieš vykdant techninės priežiūros darbus atjungti bateriją.
⑪ Visi pašaliniai asmenys nuo įrenginio turi būti atsitraukę ne mažesniu kaip 15 m atstumu.
⑫ Nenaudoti metalinių peilių.

NAUDOJIMAS

- Surinkimo instrukcijos ⑭
  - pritvirtinkite pjovimo apsaugą H 2 varžtais, kaip pavaizduota paveikslėlyje
  - **! Niekada nenaudokite įrenginio be pjovimo apsaugos H.**
  - pritvirtinkite gėlių apsaugą F
  - pritvirtinkite kreipiamąją rankeną B, kaip parodyta pav
- Baterijos įkrovimas
  - **! Perskaitykite saugos įspėjimus ir instrukcijas, pateiktas kartu su įkrovikliu.**
- Baterijos išėmimas ir įstatymas ②
- Įjungimas ir išjungimas ⑮
  - įjunkite įrenginį, pirmiausiai nuspausdami mygtuką A (tai apsauginis jungiklis, kurio negalima užfiksuoti), o po to nuspausdami paleidimo jungiklį N
  - išjunkite įrenginį atleisdami paleidimo jungiklį N
  - **! Išjungus įrenginį pjovimo lynelis dar kelias sekundes sukasi.**
  - prieš vėl įjungdami palaukite, kol pjovimo lynelis nustos suktis
  - **! Įrenginio greitai nejunginėkite ir neišjunginėkite.**
- Baterijos įkrovos indikatorius ⑬
  - paspauskite baterijos įkrovos indikatoriaus mygtuką Q, jei norite pamatyti baterijos įkrovos lygį ⑬a
  - **! Jei paspaudus mygtuką Q ⑬b pradeda mirksėti mažiausios baterijos įkrovos indikatorius, tai reiškia, kad baterija išsikrovusi.**
  - **! Jei paspaudus mygtuką Q ⑬c pradeda mirksėti 2 baterijos įkrovos indikatoriai, tai reiškia, kad aplinkos temperatūra nėra leistiname darbo diapazone.**
- Baterijos apsauga
  Įrenginys staiga išsijungia arba jo nepavyksta įjungti, jeigu:
  - **apkrova per didelė** --> pašalinkite apkrovą ir vėl paleiskite įrenginį;
  - **baterijos temperatūra nėra leistiname darbo diapazone nuo –20 °C iki +50 °C** --> paspaudus mygtuką Q ⑬c pradeda mirksėti 2 baterijos įkrovos indikatoriai; palaukite, kol baterijos temperatūra grįš į leistiną darbo diapazoną;
  - **baterija beveik išsikrovusi (apsauga nuo visiško išsikrovimo)** --> paspaudus mygtuką Q rodomas žemas baterijos lygis arba mirksi žemo įkrovos lygio indikatorius ⑬b; įkraukite bateriją.
  - **! Jei įrankis išsijungė automatiškai, nespaudykite jo jungiklio, nes taip galite sugadinti bateriją.**
- Valdymo rankenos padėties nustatymas ⑯
  - Paspauskite valdymo rankenos reguliavimo rankenėlę M
  - Pasukite valdymo rankeną B į norimą padėtį
  - Atleiskite valdymo rankenos reguliavimo rankenėlę M
  - **! Reguliavimo metu valdymo rankena negali viršyti žymės ant korpuso.**
- Koto ilgio nustatymas ⑰
- Pagrindinės rankenos Y padėties nustatymas ⑱
  - prispauskite apatinę korpuso dalį ir pjovimo apsaugą H (koja arba ranka)
  - patraukite sustumiamą kotą K į viršų ir pasukite pagal laikrodžio rodyklę 90 laipsnių kampu
  - atleiskite ir kotas automatiškai užsifiksuos pakraščių pjovimo padėtyje
- Pasukimo kampo nustatymas ⑲
  - nustatykite tinkamą koto posvyrį
    1. laikymas pastačius
    2. žolės pjovimas ankštose vietose
    3. įprastinis žolės pjovimas

4. žolės pjovimas po žemomis kliūtimis
5. pakraščių pjovimo funkcija

- Gėlių apsaugos naudojimas ⑳
  Gėlių apsauga skirta vertingiems augalams apsaugoti nuo nupjovimo
  - nulenkite gėlių apsaugą F žemyn
  Pakelkite gėlių apsaugą, jei žolę pjaunate pakraščiuose arba greta kietų kliūčių
  - pakelkite gėlių apsaugą F į viršų
- Įrenginio nustatymas žolei pjauti
  - nustatykite koto ilgį L ⑰
  - nustatykite pagrindinę rankeną į žolės pjovimo padėtį ⑱
  - naudokite pasukimo padėtį 2, 3 arba 4 ⑲
  - naudokite gėlių apsaugą F ⑳
- Įrenginio nustatymas pakraščiams pjauti
  - nustatykite koto ilgį L ⑰
  - nustatykite pagrindinę rankeną į pakraščių pjovimo padėtį ⑱
  - naudokite pasukimo padėtį 5 ⑲
  - pakelkite gėlių apsaugą F ⑳
  - pjaudami pakraščius įrenginį atremkite į pakraščių pjovimo ratuką G ㉒
- Žolės pjovimas
  ! Darbo zonoje neturi būti akmenukų, šiukšlių ir kitų pašalinių daiktų.
  ! Pjauti pradėkite tik įrenginio lyneliui įsisukus visu greičiu.
  - aukštą žolę pjaukite palaipsniui (visada pradėkite nuo viršaus)
  - pjaukite tik pjovimo lynelio galiuku
  - nepjaukite drėgnos ar šlapios žolės
  - saugokitės, kad nupjauta žolė neužkimštų ritės (negalima pjauti per daug)
  - įrenginio pernelyg neapkraukite
  - aplink medžius ir krūmus pjaukite atsargiai, kad jų nepažeistumėte pjovimo lyneliu
  - kad pjovimo lynelis pernelyg greitai nenudiltų, nepjaukite pernelyg arti kietų kliūčių
  - saugokitės atatrankos jėgų, kurios atsiranda užkliudžius kietas kliūtis
- Įrenginio laikymas ir valdymas ㉑ ㉒
  - pjaudami aukštą žolę lėtai mosuokite įrenginiu iš dešinės į kairę ir priešinga kryptimi
  - pjaudami žemesnę žolę, įrenginį paverskite, kaip pavaizduota
  - įrenginį visada tvirtai laikykite abiem rankomis, kad pjaudami galėtumėte jį valdyti
  - pjaudami tvirtai stovėkite
  - įrenginį visada laikykite atokiau nuo savo kūno
  - pjaudami pakraščius leiskite įrenginiui remtis į pakraščių pjovimo ratuką G ㉒
- Lynelio padavimas
  Lynelis paduodamas automatiškai įrenginį įjungiant arba išjungiant
  - pjovimo lynelis išleidžiamas, o iki tinkamo ilgio jį nupjauna lynelio nukirtimo peilis E
  ! Saugokitės, kad neįsipjautumėte nuo lynelio nukirtimo peilio E.
- Lynelio padavimas rankiniu būdu ㉓
  - išjunkite įrenginį ir išimkite bateriją
  - suimkite lynelį ir traukdami paspauskite bei atleiskite lynelio padavimo mygtuką U
  - po lynelio ištraukimo visada grąžinkite įrenginį į įprastą darbinę padėtį prieš jį vėl paleisdami
  - lynelį reguliariai ištraukite, kad įrenginio pjovimo ratas išliktų nepakitęs
  - jei variklis veikia be apkrovos ir žolė nepjaunama, tai reiškia, kad pjovimo lynelis yra įstrigęs, nudilęs ar nutrūkęs; pervyniokite lynelį ant ritės arba pakeiskite ritės sistemą
- Ritės pervyniojimas ㉕
  Jei pjovimo lynelis neišlenda per ritės laikiklio angą W
  ! Visada išjunkite įrenginį ir išimkite bateriją.
  - nuimkite ritės dangtelį R ir išimkite ritę T iš ritės laikiklio V
  - **sulenkite pjovimo lynelio galą ir užkabinkite už vyniojimo angos S**
  - standžiai užvyniokite pjovimo lynelį vienodais sluoksniais rodyklės nurodyta kryptimi
  - pjovimo lynelį įkiškite į lynelio plyšį X ir patikrinkite, ar jis tvirtai laikosi (palikite pakankamai ilgą lynelio galą)
  - prakiškite pjovimo lynelį pro ritės laikiklio angą W, prieš įstatydami pervyniotą ritę į ritės laikiklį V
  ! Patikrinę, ar ritė tvirtai laikosi savo vietoje, ištraukite pjovimo lynelį iš plyšio X
  - uždėkite ritės dangtelį R
- Ritės keitimas ㉕
  ! Visada išjunkite įrenginį ir išimkite bateriją.
  - nuimkite senąją ritę ir įstatykite naująją, kaip pavaizduota
  - šiam įrenginiui naudokite tik SKIL ritę TBD (jei dėl kitų ričių naudojimo įrenginys sugadinamas, garantija panaikinama)
  - pakeitę ritę paleiskite įrenginį bent vienai minutei be apkrovos, kad patikrintumėte, ar jis tinkamai veikia
  ! prieš įstatydami bateriją patikrinkite, ar įrenginys išjungtas

PRIEŽIŪRA IR REMONTAS

- Visuomet išjunkite įrenginį, išimkite sudėtinę bateriją ir įsitikinkite, kad visos judančios dalys visiškai sustojo.
- Įrenginys visada turi būti švarus (ypač ventiliacijos angos D ②)
  - nuvalykite mašiną drėgnu skudurėliu (nenaudokite valymo priemonių ar tirpiklių)
  - po kiekvieno naudojimo nuvalykite lynelio nukirtimo peilį E ② ir pjovimo apsaugą H ②
  - ventiliacijos angas D ② reguliariai valykite šepetėliu ar suslėgtuoju oru
- Reguliariai tikrinkite pjovimo galvutės būklę ir veržlių, varžtų bei sraigtų priveržimą.
- Reguliariai tikrinkite, ar nėra sudilusių ar sugadintų dalių ir jas pakeiskite arba suremontuokite, kai reikia.
- Laikymas
  Laikymo būdas ㉔
  - 2 varžtais (nėra komplekte) prie sienos tvirtai ir horizontaliai pritvirtinkite pakabą
- Jeigu įrenginys, nepaisant gamykloje atliekamo kruopštaus gamybos ir kontrolės proceso, vis dėlto sugestų, jo remontas turi būti atliekamas įgaliotose SKIL elektrinių įrankių remonto dirbtuvėse:
  - neišardytą įrenginį kartu su pirkimo čekiu siųskite pardavėjui arba į artimiausią SKIL techninės priežiūros centrą (adresus bei atsarginių dalių brėžinius rasite www.skil.com).

- Atkreipkite dėmesį, kad garantija netaikoma, jei gedimas atsiranda dėl perkrovos ar netinkamo gaminio naudojimo (SKIL garantijos sąlygas rasite www.skil.com arba kreipkitės į įrankio pardavėją).

TRIKČIŲ ŠALINIMAS

- Toliau pateiktame sąraše aprašomi sutrikimų požymiai, galimos priežastys ir šalinimo veiksmai (jei naudojantis šiais patarimais nepavyko nustatyti ir pašalinti sutrikimo, kreipkitės į pardavėją arba techninės priežiūros centrą).
  ! Atsiradus mechaninio ar elektrinio pobūdžio sutrikimams, tuoj pat išjunkite įrankį ir išimkite bateriją.

★ Įrankis neveikia:
- išsikrovusi baterija -> įkraukite bateriją;
- įkaitusi baterija -> palaukite, kol baterija atvės;
- vidinė triktis -> kreipkitės į pardavėją arba techninės priežiūros centrą.

★ Prietaisas veikia su pertrūkiais:
- sugedusi vidinė elektros instaliacija -> kreipkitės į pardavėją arba techninės priežiūros centrą;
- sugedęs įjungimo ir išjungimo jungiklis -> kreipkitės į pardavėją arba techninės priežiūros centrą.

★ Įrankis neįprastai vibruoja:
- per aukšta žolė -> pjaukite palaipsniui.

★ Įrankis nepjauna:
- per trumpas ir (ar) nutrūkęs lynelis -> lynelį ištraukite rankiniu būdu.

★ Lynelio neįmanoma paduoti:
- ritė tuščia -> patikrinti ritę; jei reikia, pervyniokite;
- lynelis susipainiojęs ritės viduje -> patikrinkite ritę; jei reikia, pervyniokite.

★ Nenupjaunamas tinkamo ilgio lynelis -> nuimkite nukirtimo peilio dangtelį.

★ Linija nuolat nutrūksta:
- lynelis susipainiojęs ritės viduje -> patikrinkite ritę; jei reikia, pervyniokite;
- neteisingai naudojama žoliapjovė -> žolę pjaukite tik žoliapjovės lynelio galiuku; venkite akmenų, sienų ir kitų kietų kliūčių; reguliariai ištraukite lynelį.

APLINKOSAUGA

Tik ES šalims

- **Neišmeskite elektrinių įrankių, jų priedų ir pakuočių kartu su buitinėmis atliekomis**
  - pagal ES Direktyvą 2012/19/EB dėl naudotų elektrinių ir elektroninių prietaisų atliekų utilizavimo ir pagal galiojančius nacionalinius įstatymus netinkami naudoti elektriniai įrankiai turi būti surenkami atskirai ir pristatyti į tokių atliekų surinkimo vietas;
  - simbolis ⑨ primins apie tai, kai tokią įrangą reikės išmesti.
  ! Prieš išmesdami bateriją apvyniokite jos galus, kad neįvyktų trumpasis jungimas.

TRIUKŠMAS / VIBRACIJA

- **0231**
  Išmatuotas pagal EN 62841 šio įrankio garso slėgio lygis yra 67 dB (A) (paklaida K = 3 dB), garso galios lygis yra 86 dB (A) (paklaida K = 5,2 dB), vibracija 4,97 m/s^2 (triašio vektoriaus suma; neapibrėžtis K = 1,5 m/s^2).
- **0241**
  Išmatuotas pagal EN 62841 šio įrankio garso slėgio lygis yra 71 dB (A) (paklaida K = 3 dB), garso galios lygis yra 90 dB (A) (paklaida K = 3 dB), vibracija < 2,5 m/s^2 (triašio vektoriaus suma; neapibrėžtis K = 1,5 m/s^2).
- Vibracijos sklaidos lygis išmatuotas pagal standarte EN 62841 išdėstytus standartizuoto bandymo reikalavimus; ši vertė gali būti naudojama vienam įrankiui palyginti su kitu bei išankstiniam vibracijos poveikiui įvertinti, kai įrankis naudojamas paminėtais būdais:
  - naudojant įrankį kitokiais būdais arba su kitokiais bei netinkamai prižiūrimais priedais, gali ženkliai **išaugti** poveikio lygis;
  - kai įrankis išjungtas arba yra įjungtas, tačiau juo nedirbama, gali ženkliai **sumažėti** poveikio lygis.
  ! Apsisaugokite nuo vibracijos poveikio prižiūrėdami įrankį ir jo priedus, laikydami rankas šiltai ir derindami darbo ciklus su pertraukėlėmis.

MK

Безжичен поткаструвач за трева 0231/0241

УПАТСТВО

- Се користи како поткаструвач за трева или поткаструвач на рабови на тревник, како и на падини и рабови кои не можат да се достигнат со косилка
- Проверете дали пакувањето ги содржи сите делови коишто се прикажани на сликата ②
- Контактирајте со продавачот ако недостасуваат делови или истите се оштетени
- **Внимателно прочитајте го упатството за работа пред употреба и зачувајте го за идни осврти ③**
- **Обрнете особено внимание на безбедносните упатства и предупредувања; недоследноста може да доведе до сериозна повреда**

ТЕХНИЧКИ ПОДАТОЦИ ①

ЕЛЕМЕНТИ НА ПРОИЗВОДОТ ②

A Сигурносен прекинувач
B Рачка за водење
C Шина за складирање
D Отвори за вентилација
E Сечило на струната за сечење
F Штитник за цвеќе
G Тркало за поткастрување рабови
H Штитник при сечење
J Копче за вртење
K Телескопска цевка
L Глава за стегање
M Копче за приспособување на рачката за водење
N Прекинувач за активирање
P Кука за лесно складирање
Q Копче за индикаторот за нивото на батеријата
R Капак на макарата
S Дупка за намотување
T Макара
U Копче за полнење на струната
V Држач за макара
W Дупка за држач за макара
X Отвор за струната
Y Главна рачка

БЕЗБЕДНОСТ

Општи предупредувања за безбедност на машините

⚠ **Прочитајте ги сите безбедносни предупредувања, упатства, слики и спецификации обезбедени со оваа машина.** Непочитувањето на сите упатства подолу може да доведе до електричен удар, пожар и/или сериозна повреда.

ЧУВАЈТЕ ГИ СИТЕ ПРЕДУПРЕДУВАЊА И УПАТСТВА ЗА ПОНАТАМОШНО УПАТУВАЊЕ.
Поимот „машина", кој се користи во предупредувањата, се однесува на вашата машина (со приклучен кабел) која се вклучува во утикач или на машина со погон на батерии (без приклучен кабел).

1) Безбедност на работното место

a) **Одржувајте го работното место чисто и добро осветлено.** Неуреден или темен работен простор може да предизвика незгоди.

b) **Немојте да работите со машини во средини во кои има опасност од експлозија, како на пример во кои има запалливи течности, гасови или прашина.** Машините создаваат искри коишто може да запалат прашина или испарувања.

c) **Држете ги децата и другите лица подалеку додека ракувате со машина.** Може да изгубите контрола ако нешто ви го одзема вниманието.

2) Електрична безбедност

a) **Приклучоците за машината мораат да одговараат на штекерот. Никогаш на никаков начин не го менувајте приклучокот. Не користете никакви адаптери за приклучоци со (заземјени) машини.** Немодифицираните приклучоци и соодветните штекери ќе ја намалат опасноста од струен удар.

b) **Избегнувајте допир на телото со заземјени површини, како што се цевки, радијатори, шпорети и фрижидери.** Постои зголемена опасност од струен удар, доколку вашето тело е заземјено.

c) **Не ракувајте со косилката на дожд или во влажни услови.** Ова може да ја зголеми опасноста од струен удар.

d) **Немојте да го злоупотребувате кабелот за напојување. Никогаш не го користете кабелот за напојување за носење, влечење или исклучување на машината. Чувајте го кабелот за напојување подалеку од топлина, масло, остри ивици или подвижни делови.** Оштетените или заплетканите кабли за напојување ја зголемуваат опасноста од струен удар.

e) **Кога ја употребувате машината надвор, користете продолжен кабел кој е соодветен за употреба на отворен простор.** Користењето на кабел соодветен за работа на отворен простор ја намалува опасноста од струен удар.

f) **Доколку не може да се избегне работа со машината во влажна средина, користете напојување со заштитен уред на диференцијална струја (GFCI).** Употребата на GFCI ја намалува опасноста од струен удар.

3) Лична безбедност

a) **Бидете внимателни, внимавајте што правите и постапувајте разумно додека работите со машината. Никогаш не работете со машина ако сте уморни или под влијание на дрога, алкохол или лекови.** Момент на невнимание при работење со машини може да доведе до сериозна лична повреда.

b) **Носете лична заштитна опрема. Секогаш носете заштитни очила.** Носењето на заштитна опрема, како што е маска за прашина, безбедносни обувки кои не се лизгаат, заштитен шлем или штитници за уши, употребени во соодветни услови, ја намалуваат опасноста од лични повреди.

c) **Спречете случајно вклучување. Осигурете се дека прекинувачот е на позицијата off (исклучено) пред приклучувањето на изворот на напојување и/или батеријата, подигнувањето или носењето на машината.** Носењето на машини со вашиот прст на прекинувачот или вклучување на електрични машини со прекинувачот поставен на позиција on (приклучено) доведува до несреќи.

d) **Пред вклучување на машината отстранете ги сите клучеви за подесување или алати за навртување.** Алат или клуч што е оставен прикачен на ротациониот дел на машината, може да доведе до лична повреда.

e) **Не посегнувајте преку одредената граница. Цело време одржувајте правилен став и рамнотежа.** На тој начин можете подобро да ја контролирате машината во неочекувани ситуации.

f) **Носете соодветна облека. Не носете лелеава облека или накит. Чувајте ги косата и облеката подалеку од подвижните делови.** Лелеавата облека, накитот или долгата коса може да се зафатат во подвижните делови.

g) **Доколку се обезбедени уреди за приклучување на апарати за вшмукување и собирање прашина, осигурете се дека тие се правилно приклучени и користени.** Користењето на уреди за собирање прашина може да ги намали опасностите поврзани со прашината.

h) **Не дозволувајте искуството стекнато со честата употреба на машините да ве направи невнимателни и да ги игнорирате безбедносните принципи за машините.** Невнимателната активност може да предизвика сериозна повреда во дел од секунда.

4) Употреба на машини и грижа за нив

a) **Не преоптоварувајте ја машината. Користете ја правилната машина наменета за вашата работа.** Со соодветната машина ќе ја завршите работата подобро и побезбедно во однос на тоа за што е наменета.

b) **Не користете ја машината ако прекинувачот не може правилно да се вклучи и исклучи.** Секоја машина која не може да се контролира со помош на приклучок е опасна и мора да се поправи.

c) **Исклучете ја машината од струја и/или извадете го комплетот со батерии од машината, ако се одделува, пред да правите некакви прилагодувања, менувате дополнителна опрема или да ги складирате машините.** Со овие превентивни безбедносни мерки се намалува опасноста од случајно вклучување на машината.

d) **Складирајте ги машините во мирување надвор од дофатот на деца и не им допуштајте работа со машината на лица кои не се запознаени со неа или кои го немаат прочитано ова упатство за ракување со машината.** Машините се опасни доколку со нив работат нестручни лица.

e) **Одржувајте ги машините и дополнителната опрема. Проверете дали има изместување или заглавување на подвижните делови, дали некои делови се скршени или се во некоја друга состојба што влијае врз работата на машината. Ако е оштетена, однесете ја машината на поправка пред да ја користите.** Многу несреќи се случуваат заради неодржувани машини.

f) **Машините за сечење одржувајте ги остри и чисти.** Внимателно одржуваните машини за сечење со остри ивици помалку ќе се заглавуваат и полесно се контролираат.

g) **Машината, дополнителната опрема, бургиите итн., треба да ги користите според овие упатства, земајќи ги во предвид работните услови и работата која треба да се заврши.** Употребата на машината за работи што се поинакви од нејзината намена може да доведе до опасна ситуација.

h) **Одржувајте ги дршките и површините за фаќање суви, чисти и без масло и маст на нив.** Дршките и површините за држење што се лизгаат не овозможуваат безбедно ракување и контрола на машината во неочекувани ситуации.

5) Користење на машина на батерии и грижа за неа

a) **Вршете полнење само со полначот што е пропишан од страна на производителот.** За полначот кој е соодветен за еден вид на батерии, постои опасност од пожар, доколку се употребува со други батерии.

b) **Користете ги машините само со посебно назначени батерии.** Користењето на било кои други батерии може да доведе до опасност од повреда и пожар.

c) **Кога батериите не се користат, држете ги настрана од метални предмети како што се спајалици за хартија, парички, клучеви, клинци, шрафови или други, мали метални предмети кои можат да спојат еден пол со друг.** Краткиот спој на половите на батериите може да предизвика изгореници или пожар.

d) **Во услови на злоупотреба може да дојде до исфрлање на течност од батеријата; избегнувајте контакт. Ако дојде до случаен контакт, измијте го местото со вода. Ако течноста дојде во контакт со очите, дополнително побарајте и лекарска помош.** Течноста која истекува од батеријата може да предизвика иритација или изгореници.

e) **Не употребувајте комплет со батерии или машина којашто е оштетена или изменета.** Оштетените или изменетите батерии можат да реагираат непредвидливо и да предизвикаат пожар, експлозија или опасност од повреда.

f) **Не изложувајте го комплетот со батерии или машината на оган или висока температура.** Изложувањето на оган или на температура над 130 °C може да предизвика експлозија.

g) **Следете ги сите упатства за полнење и не полнете го комплетот со батерии или машината надвор од температурниот опсег наведен во инструкциите.** Неправилното полнење или полнењето на температура што е надвор од наведениот опсег, може да ја оштети батеријата и да ја зголеми опасноста од пожар.

6) Сервисирање

a) **Машината сервисирајте ја кај квалификувано лице кое користи само идентични резервни делови.** Со ова се обезбедува безбедно одржување на машината.

b) **Никогаш не поправајте ги оштетените комплети со батерии.** Поправката на комплетите со батерии треба да ја врши само производителот или некој овластен сервис.

БЕЗБЕДНОСНИ ПРЕДУПРЕДУВАЊА ЗА ПОТКАСТРУВАЧ НА РАБОВИ НА ТРЕВНИК

- Не користете ја машината во лоши временски услови, особено кога постои ризик од грмотевици. Така се намалува ризикот од удар од гром.
- Темелно проверете дали на површината на која ќе ја користите машината има диви животни. Машината за време на работата може да ги повреди дивите животни.
- Темелно проверете ја површината каде што треба да се користи машината и отстранете ги сите камења, стапови, жици, коски и други туѓи предмети. Фрлените предмети може да предизвикаат телесна повреда.
- Пред употреба на машината, секогаш визуелно проверувајте дали секачот и склопот на секачот се оштетени. Оштетените делови го зголемуваат ризикот од повреда.
- Чувајте ги штитниците на место. Штитниците мора да бидат во работна состојба и да бидат правилно монтирани. Штитникот што е лабав, оштетен или не функционира правилно може да резултира со телесна повреда.
- Чувајте ги сите влезови за воздух за ладење чисти од остатоци. Блокираните влезови за воздух и остатоците може да резултираат со прегревање или со ризик од пожар.
- Носете заштита за очи и уши. Соодветната заштитна опрема ќе го намали ризикот од телесна повреда.
- Додека ракувате со машината, секогаш носете заштитни обувки кои не се лизгаат. Не ракувајте со машината кога сте боси или кога носите отворени сандали. Ова ја намалува можноста за повреда на стапалата од контакт со секачите или жиците што се движат.
- Секогаш носете облека како што се панталони што ги покриваат нозете на операторот додека работите со машината. Контактот со секачот или жицата што се движат може да предизвика повреда.
- Држете ги децата и другите лица на растојание додека ракувате со машина. Фрленият отпад може да предизвика сериозна телесна повреда.
- Не ракувајте со машината над висината на половината. Ова помага да се спречи несаканиот контакт со секачот и овозможува подобра контрола на машината во неочекувани ситуации.
- Бидете внимателни кога работите со машината на

влажна трева. Одете, никогаш не трчајте. Ова го намалува ризикот од лизгање и паѓање што може да резултира со телесна повреда.

- Не ракувајте со машината на претерано стрмни падини. Ова го намалува ризикот од губење контрола, лизгање и паѓање што може да резултира со телесна повреда.
- Кога работите на падини, секогаш бидете сигурни во положбата на нозете, секогаш работете попречно на падините, никогаш по нагорница или надолница и бидете исклучително внимателни кога го менувате правецот. Ова го намалува ризикот од губење контрола, лизгање и паѓање што може да резултира со телесна повреда.
- Не смее да има електрични кабли или жици во областа за сечење. Жиците или каблите може да бидат скриени во жива ограда или грмушки и може случајно да се исечат или оштетат со жицата или секачот.
- Ниту еден дел од телото не смее да дојде во близина на секачот или жицата. Не чистете го материјалот од машината додека не се исклучи од изворот на струја. Кога секачот или жицата на поткаструвачот се движат може да резултираат со сериозна телесна повреда.
- Машината носете ја исклучена и подалеку од своето тело. Правилното ракување со машината ќе ја намали можноста од случаен контакт со секачот или жицата на поткаструвачот кога тие се движат.
- Користете само заменски глави за сечење и секачи или жици за поткаструвачот, кои се препорачани од производителот. Не заменувајте ги секачите или жиците за поткаструвачот со метални жици или сечила. Неправилните резервни делови може да го зголемат ризикот од загуба на контрола, оштетување и повреда.

БЕЗБЕДНОСНИ ПРЕДУПРЕДУВАЊА ЗА ПОТКАСТРУВАЧ ЗА ТРЕВА

- Не користете ја машината во лоши временски услови, особено кога постои ризик од грмотевици. Така се намалува ризикот од удар од гром.
- Темелно проверете дали на површината на која ќе ја користите машината има диви животни. Машината за време на работата може да ги повреди дивите животни.
- **Темелно проверете ја површината каде што треба да се користи машината и отстранете ги сите камења, стапови, жици, коски и други туѓи предмети.** Фрлените предмети може да предизвикаат телесна повреда.
- **Пред употреба на машината, секогаш визуелно проверувајте дали секачот или сечилото и склопот на секачот или сечилото се оштетени.** Оштетените делови го зголемуваат ризикот од повреда.
- **Следете ги упатствата за замена на дополнителната опрема**. Неправилно затегнатите навртки или завртки за прицврстување на сечилото може или да го оштетат сечилото или да доведат до негово одвојување.
- **Носете заштита за очите, ушите, главата и рацете.** Соодветната заштитна опрема ќе ја намали телесната повреда од летечки остатоци или од случаен контакт со жицата за сечење или сечилото.
- **Додека ракувате со машината, секогаш носете заштитни обувки кои не се лизгаат. Не ракувајте со машината кога сте боси или кога носите отворени сандали.** Ова ја намалува можноста за повреда на стапалата од контакт со секачите или жиците што се движат.
- **Секогаш носете долги панталони кога работите со машината.** Незаштитените делови на кожата ја зголемуваат веројатноста за повреда од фрлени предмети.
- **Држете ги децата и другите лица на растојание додека ракувате со машина.** Фрленият отпад може да предизвика сериозна телесна повреда.
- **Секогаш користете ги двете раце кога ракувате со машината.** Држењето на машината со двете раце ќе го спречи губењето на контролата.
- **Држете ја машината само за изолираните површини за држење бидејќи жицата за сечење или сечилото можат да дојдат во контакт со скрие**ните жици. Ако жицата за сечење или сечилата дојдат во контакт со жица под напон, може да ги електрифицираат металните делови на машината и да предизвикаат струен удар кај операторот.
- **Секогаш одржувајте соодветен став и работете со машината само кога стоите на земја.** Лизгавите или нестабилни површини може да предизвикаат да ја загубите рамнотежата или контролата врз машината.
- **Не ракувајте со машината на претерано стрмни падини.** Ова го намалува ризикот од губење контрола, лизгање и паѓање што може да резултира со телесна повреда.
- **Кога работите на падини, секогаш бидете сигурни во положбата на нозете, секогаш работете попречно на падините, никогаш по нагорница или надолница и бидете исклучително внимателни кога го менувате правецот.** Ова го намалува ризикот од губење контрола, лизгање и паѓање што може да резултира со телесна повреда.
- **Чувајте ги сите делови на телото настрана од секачот, жицата или сечилото кога работи машината. Пред да ја стартувате машината, уверете се дека секачот, жицата или сечилото не допираат ништо.** Момент на невнимание при работење со машината може да доведе до телесна повреда или до повреда на другите.
- **Не ракувајте со машината над висината на половината.** Ова помага да се спречи несаканиот контакт со секачот или сечилото и овозможува подобра контрола на машината во неочекувани ситуации.
- **Кога сечете гранка или фиданки кои се под тензија, внимавајте да не отскокнат.** Кога ќе се ослободи тензијата во влакната на дрвото, гранката или фиданката како пружина може да го удри операторот и/или да ја исфрли машината надвор од контрола.
- **Бидете крајно претпазливи при сечење грмушки и фиданки.** Сечилото може да го зафати тенкиот материјал и да го фрли кон вас или да ве исфрли од рамнотежата.
- **Одржувајте контрола над машината и не допирајте ги** секачите, **жиците или сечилата и другите опасни подвижни делови додека сè уште**

се во движење. Ова го намалува ризикот од повреда со подвижните делови·

- **Машината носете ја исклучена и подалеку од своето тело.** Правилното ракување со машината ќе ја намали можноста од случаен контакт со секачот, жицата или сечилото кога тие се движат·
- **Користете само заменски секачи, жици, глави и сечила за сечење наведени од производителот.** Неправилните резервни делови може да го зголемат ризикот од оштетување и повреда·
- **При чистење заглавен материјал или при сервисирање на машината, уверете се дека е исклучен прекинувачот и дека се извадени батериите.** Неочекуваното вклучување на машината при чистење заглавен материјал или при сервисирање може да предизвика сериозна телесна повреда·

ЗАЧУВАЈТЕ ГИ ОВИЕ УПАТСТВА!

БАТЕРИИ

- **Обезбедената батерија, ако ја има, е делумно наполнета** (за да се обезбеди целосен капацитет на батеријата, целосно наполнете ја батеријата во полначот на батеријата, пред за првпат да ја употребите вашата машина)
- **Користете ги исклучиво следниве батерии и полначи со оваа машина**
- Батерија SKIL: BR1*31****
- Полнач SKIL: CR1*31****
- Оштетената батерија не треба и понатаму да се користи; треба да се замени
- Не расклопувајте ја батеријата
- Никогаш не изложувајте ги на дожд машината/батеријата
- Дозволена температура на околината (машина/полнач/батерија):
  - при полнење 4...40°C
  - при работа -20...+50°C
  - при складирање –20...+50°C

ОБЈАСНУВАЊЕ НА СИМБОЛИТЕ ЗА МАШИНАТА/БАТЕРИЈАТА

③ Пред употреба прочитајте го прирачникот за употреба
④ Батериите може да експлодираат ако се изложат на оган, па затоа никако не палете ја батеријата
⑤ Чувајте ги машината/полначот/батеријата на места со температура пониска од 50°C
⑥ Обрнете внимание на ризикот од повреда предизвикана од летечки отпад
⑦ Носете заштитни очила и штитници за уши
⑧ Држете ги другите лица на растојание
⑨ Не фрлајте ги електричните алати и батериите заедно со домашниот отпад
⑩ Исклучете го акумулаторот пред одржување
⑪ Растојанието помеѓу машината и минувачите треба да биде најмалку 15 м
⑫ Не користете метални сечила

УПОТРЕБА

- Упатство за монтажа ⑭
  - намонтирајте го штитникот за сечење H како што е наведено на сликата со 2 завртки
  - **! никогаш не ја користете машината без штитникот за сечење H**
  - користете штитник за цвеќе F
  - поставете ја рачката за водење B според илустрацијата
- Полнење на батеријата
  - **! прочитајте ги безбедносните предупредувања и упатствата дадени со полначот**
- Вадење/ставање на батеријата ②
- Вклучено/Исклучено⑮
  - вклучете ја машината прво со притискање на копчето A (= безбедносен прекинувач којшто не може да се заклучи) и потоа повлечете го прекинувачот за активирање N
  - исклучете ја машината со пуштање на прекинувачот за активирање N
  - **! по исклучување на машината, струната за сечење продолжува да ротира уште неколку секунди**
  - оставете струната за сечење да престане да се врти пред повторно вклучување
  - **! немојте брзо да го вклучувате и исклучувате алатот**
- Индикатор за нивото на батеријата ⑬
  - притиснете го копчето Q за индикаторот за нивото на батеријата, за да се прикаже моменталното ниво на батеријата⑬a
  - **! ако по притискање на копчето Q⑬b индикаторот за најниско ниво на батеријата почне да трепка, тогаш батеријата е празна**
  - **! кога ќе почнат да трепкаат 2 нивоа на индикаторот за батеријата по притискање на копчето Q⑬c, тогаш батеријата не е во рамките на дозволениот опсег за работна температура**
- Заштита на батеријата
  Машината наеднаш се исклучува или не може да се вклучи, кога
  - **оптоварувањето е преголемо** --> отстранете го оптоварувањето и почнете повторно
  - **температурата на батеријата не е во рамките на дозволениот опсег на работна температура од -20 до +50°C** --> 2 нивоа на индикаторот за ниво на батеријата почнуваат да трепкаат кога ќе го притиснете копчетоQ ⑬c; почекајте батеријата да се врати во рамките на дозволениот опсег на работна температура
  - **батеријата е скоро празна (заштита од целосно празнење)** –> на индикаторот за нивото на батеријата ќе се прикаже ниско ниво на батеријата или ќе трепка за ниско ниво на батеријата ⑬ b кога ќе притиснете на копчето Q; наполнете ја батеријата
  - **! не продолжувајте да притискате на прекинувачот за вклучување/исклучување откако машината автоматски ќе се исклучи; батеријата може да се оштети**
- Поставување на позицијата на рачката за водење ⑯
  - Притиснете го копчето за приспособување на рачката за водење M
  - Завртете ја рачката за водење B до саканата положба
  - Ослободете го копчето за приспособување на рачката за водење M
  - **! рачката за водење не може да ја надмине**

ознаката на куќиштето за време на прилагодувањето

- Поставување на должината на цевката ⑰
- Поставување на насочеността на главната рачка Y ⑱
  - прицврстете го долниот дел од куќиштето и штитникот за сечење H на место (користејќи ја ногата или раката)
  - повлечете ја нагоре телескопската цевка K и свртете во насока на стрелките на часовникот за 90 степени
  - отпуштете, и цевката автоматски ќе се заклучи во режим на раб
- Поставување на функцијата за ротирање ⑲
  - поставете го соодветниот агол на цевката
    1. ослободете го складот за вертикално поставување
    2. поткастрување во тесни простори
    3. редовно поткастрување
    4. поткастрување под ниски предмети
    5. функција на поткастрување рабови
- Користење на штитникот за цвеќе ⑳
  Користете го штитникот за цвеќе за да ги заштитите скапоцените растенија од ненамерно кроење
  - превиткајте го штитникот за цвеќе F надолу
  Исклучете го штитникот за цвеќе со функција за поткастрување рабови или за поткастрување близу тешки пречки
  - превиткајте го штитникот за цвеќе F нагоре
- Поставување на машината за косење
  - поставете должина на цевката L ⑰
  - поставете ја насочеността на главната рачка во позиција за косење ⑱
  - користете ја положбата за ротација 2, 3 или 4 ⑲
  - користете штитник за цвеќе F ⑳
- Поставување на машината за поткастрување рабови
  - поставете должина на цевката L ⑰
  - поставете ја насочеността на главната рачка во позиција за поткастрување рабови ⑱
  - користете ја положбата за ротација 5 ⑲
  - исклучете го штитникот за цвеќе F ⑳
  - за поткастрување рабови, потпрете ја машината на тркалото за поткастрување рабови G ㉒
- Косење
  ! проверете дали областа за косење е без камења, отпадоци и други страни предмети
  ! започнете со косење само кога машината работи со полна брзина
  - долгата трева сечете ја на слоеви (секогаш започнувајте од врвот)
  - косете само со врвот на струната за сечење
  - Не сечете влажна или мокра трева
  - спречете запушување на калемот со искосената трева (не правете тешки засеци)
  - не преоптоварувајте ја машината
  - внимателно сечат околу дрвјата и грмушките, за да не дојдат во контакт со струната за сечење
  - држете ја машината подалеку од цврсти предмети за да ја заштитите струната за сечење од прекумерно абење
  - бидете свесни за силата на повратниот удар кои се јавуваат кога се допираат цврсти предмети
- Држење и насочување на машината ㉑ ㉒
  - за косење долга трева полека замавнувајте со машината од десно на лево и обратно
  - закосете ја машината при сечење ниска трева како што е прикажано
  - машината држете ја силно со двете раце, за да можете во секој момент да имате целосна контрола врз неа
  - заземете стабилна позиција за работа
  - секогаш држете ја машината далеку од телото
  - за поткастрување, машината треба да се потпира на тркалото за поткастрување рабови G ㉒
- Полнење на струната
  Струната автоматски се регулира кога се вклучува или исклучува машината
  - струната за сечење ќе биде ослободена и отсечена до точната должина со сечилото на струната E
  ! внимавајте на повреда од сечилото на струната E
- Рачно полнење на струната ㉓
  - секогаш исклучете ја машината и извадете ја батеријата
  - извлечете ја струната и продолжете да влечете, а потоа притиснете и пуштете го копчето за полнење на струната U
  - по полнењето на струната секогаш враќајте ја машината во својата нормална работна положба пред да ја вклучите
  - редовно полнете ја струната за да се одржи целосен круг за сечење
  - кога моторот работи без оптоварување и не се сече трева, значи дека жицата за сечење е заглавена, изабена или скината; премотајте ја макарата или заменете го системот на макарата
- Макара за премотување ㉕
  Доколку струната за сечење не излегува од дупката за држачот на макарата W
  ! секогаш исклучете ја машината и извадете ја батеријата
  - отстранете го капакот на макарата R и извадете ја макарата T од држачот за макара V
  - **свиткајте го крајот на струната за сечење и закачете го во дупката за намотување S**
  - цврсто премотајте ја струната за сечење подеднакво во слоеви во насока на стрелката
  - вметнете ја струната за сечење во отворот за струната X и проверете дали е поставена безбедно на своето место (оставете доволна должина од струната)
  - протнете ја струната за сечење низ дупката за држач за макара W пред да ја поставите макарата за премотување во држачот за макара V
  ! проверете дали макарата е добро поставена, а потоа повлечете ја струната за сечење од отворот X
  - поставете го капакот на макарата R
- Замена на макарата ㉕
  ! секогаш исклучете ја машината и извадете ја батеријата
  - отстранете ја старата макара и поставете нова макара како што е прикажано
  - користете само SKIL макара TBD со оваа машина (**оштетувањето поради употреба на други макари нема да биде покриено од гаранцијата**)
  - откако ќе го смените системот со макарата,

вклучете ја пробно машината најмалку една минута без оптоварување за да проверите дали работи правилно

! **машината мора да биде исклучена при поставување на батеријата**

ОДРЖУВАЊЕ/СЕРВИСИРАЊЕ

- Секогаш исклучете ја машината, отстранете ги батериите и проверете дали сите подвижни делови се комплетно застанати
- Машината секогаш да се одржува чиста (особено отворите за ладење D ②)
  - чистете ја машината со влажна крпа (не користете средства за чистење или растворувачи)
  - исчистете го сечилото на струната E ② и штитникот за сечење H ② по секоја употреба
  - редовно чистете ги отворите за вентилација ② со четка или воздух под притисок
- Редовно проверувајте ја состојбата на главата на сечилото и затегнатоста на навртките, завртките и шрафовите
- Редовно проверувајте дали деловите се оштетени или изабени и поправете/заменете ги ако е неопходно
- Чување
  Начин на чување ㉔
  - внимателно поставете ја шината за складирање C на ѕид со 2 шрафа (не се доставуваат) и порамнете хоризонтално
- Доколку машината и покрај внимателното работење и контрола некогаш откаже, поправката мора да ја изврши некој овластен SKIL сервис за електрични алати
  - испратете ја машината нерасклопена, заедно со сметкопотврдата до вашиот продавач или најблискиот овластен SKIL сервис (адресите и сервисниот дијаграм на машината се наведени на www.skil.com)
- Имајте предвид дека оштетувањето настанато заради преоптоварување или неправилно ракување со производот не е опфатено со гаранцијата (видете на www.skil.comили прашајте го продавачот за условите на гаранцијата на SKIL)

РЕШАВАЊЕ ПРОБЛЕМИ

- Следниот список ги прикажува симптомите на проблемите, можните причини и корективните дејства (ако тие не го идентификуваат и поправат проблемот, контактирајте ги вашиот продавач или сервисна станица)

  ! **во случај да дојде до електричен или механички дефект, веднаш исклучете го алатот и отстранете ја батеријата**

★ Алатот не работи
- празна батерија -> наполнете ја батеријата
- жешка батерија -> оставете ја батеријата да се олади
- внатрешен дефект -> контактирајте го продавачот/сервисерот

★ Машината работи со прекини
- оштетување на внатрешното поврзување -> контактирајте го продавачот/сервисерот
- оштетување на прекинувачот за вклучување/исклучување -> контактирајте го продавачот/сервисерот

★ Алатот вибрира абнормално
- тревата е премногу висока -> косете во фази

★ Алатот не коси
- струната е премногу кратка/скршена -> рачно хранете ја струната

★ Струната не може да се храни
- клемата е празна -> проверете ја клемата; намотајте ако е потребно.
- струната е заплеткана внатре во клемата -> проверете ја клемата; намотајте ако е потребно.

★ Струната не е отсечена до правилна должината -> отстранете го поклопецот од сечилото

★ Струната продолжува да се крши
- струната е заплеткана внатре во клемата -> проверете ја клемата; намотајте ако е потребно.
- поткаструвачот неправилно се користи -> косете само со врвот на струната; избегнувајте камења, ѕидови и други тврди предмети; редовно хранете ја струната

ЗАШТИТА НА ЖИВОТНАТА СРЕДИНА

Само за земјите од ЕУ

- **Не фрлајте ги електричните алати, дополнителната опрема и амбалажата заедно со домашниот отпад**
  - според Европската Директива 2012/19/ЕЗ за отфрлање на електрична и електронска опрема и нејзина имплементација во согласност со националните закони, електричните алати кои го достигнале крајот на својот животен век мораат да бидат посебно собрани и да бидат вратени во еколошки компатибилен објект за рециклирање
  - симболот ⑨ ќе ве потсети на тоа, кога ќе дојде време да го отстраните

  ! **пред да се фрли батеријата во отпад, заштитите ги нејзините полови за да се спречи краток спој**

БУЧАВА / ВИБРАЦИИ

- **0231**
  Измерено во согласност со EN 62841, нивото на звучен притисок на овој алат е 67 dB(A) (несигурност K = 3 dB) и нивото на звучна моќност 86 dB(A) (несигурност K = 5,2 dB), и вибрацијата 4,97 м/с^2 (триакс векторна сума; несигурност K = 1,5 м/с^2)
- **0241**
  Измерено во согласност со EN 62841, нивото на звучен притисок на овој алат е 71 dB(A) (несигурност K = 3 dB) и нивото на звучна моќност 90 dB(A) (несигурност K = 3 dB), и вибрацијата < 2,5 м/с^2 (триакс векторна сума; несигурност K = 1,5 м/с^2)
- Нивото на емитирање на вибрации кое е наведено на задниот дел на ова упатство е измерено во согласност со стандардизираниот тест даден во EN 62841; може да се користи за да се спореди еден алат со друг, и како првична оценка за изложеноста на вибрации кога се користи алатот за споменатите примени
  - користењето на алатот за разни примени, или со различна или неправилно чувана дополнителна опрема, може да доведе до значајно **зголемување** на нивото на изложеност

- кога алатот е исклучен или кога алатот е вклучен но не врши некаква работа, може да дојде до значително **намалување** на нивото на изложеност

! **заштитете се од ефектите на вибрациите преку одржување на алатот и неговата дополнителна опрема, одржување на топлината на вашите раце, и организирање на вашата работа**

AL

Prerëse bari me spango 0231/0241

HYRJE

- Përdoret si makinë prerëse bari ose si kositëse për skajet, si edhe në vende të pjerrëta dhe anët që nuk mund të arrihen me korrëse bari
- Kontrolloni nëse paketimi përfshin të gjitha pjesët siç janë të ilustruara në skicë ②
- Kur pjesët mungojnë ose janë të dëmtuara, ju lutemi kontaktoni me shitësin
- **Lexoni me kujdes këtë manual udhëzimesh para përdorimit dhe ruajeni për referencë në të ardhmen** ③
- **Jini të vëmendshëm ndaj udhëzimeve të sigurisë dhe paralajmërimeve; mosrespektimi mund të shkaktojë dëmtime të rënda**

TË DHËNAT TEKNIKE ①

ELEMENTET E PRODUKTIT ②

A Çelësi i sigurisë
B Dorezë drejtimi
C Shina e mbajtjes
D Të çarat e ajrosjes
E Thika prerëse e vijave
F Mbrojtësja e luleve
G Rrota e anëve
H Mbrojtësja e prerjes
J Butoni i rrotullimit
K Tubi teleskopik
L Këmisha bllokuese
M Çelësi i rregullimit të dorezës
N Çelësi i aktivizimit
P Kapësja për magazinimin me lehtësi
Q Butoni tregues i nivelit të baterisë
R Kapaku i bobinës
S Vrima e dredhjes
T Bobina
U Butoni i hyrjes së spangos
V Mbajtësi i bobinës
W Vrima e mbajtjes së bobinës
X Foleja e spangos
Y Doreza kryesore

SIGURIA

Paralajmërimet e përgjithshme të sigurisë së makinës

⚠ **Lexoni të gjitha paralajmërimet, udhëzimet, ilustrimet dhe specifikimet e dhëna me këtë pajisje.** Mosrespektimi i të gjitha udhëzimeve të renditura më poshtë mund të rezultojë në goditje elektrike, zjarr dhe/ose dëmtime të rënda.

RUAJINI TË GJITHA PARALAJMËRIMET DHE UDHËZIMET PËR T'IU REFERUAR NË TË ARDHMEN.
Fjala "pajisje" në paralajmërime i referohet pajisjes suaj me energji (kordon) ose pajisjes me bateri (pa kordon).

1) Siguria e zonës së punës

a) **Mbajeni zonën e punës të pastër dhe të ndriçuar mirë.** Zonat e çrregullta ose të errëta janë një ftesë për aksidente.

b) **Mos i përdorni pajisjet në atmosfera shpërthyese, si për shembull në praninë e lëngjeve, gazrave ose pluhurit të djegshëm.** Pajisjet krijojnë shkëndija të cilat mund të bëjnë që pluhuri ose tymrat të marrin flakë.

c) **Mbajini fëmijët dhe kalimtarët larg kur e përdorni pajisjen.** Tërheqja e vëmendjes mund të shkaktojë humbjen e kontrollit.

2) Siguria elektrike

a) **Spina e pajisjes duhet të përputhet me prizën. Mos modifikoni kurrë spinën në asnjë mënyrë. Mos përdorni spina përshtatëse me pajisjet me tokëzim.** Spinat e pamodifikuara dhe prizat përshtatëse do të zvogëlojnë rrezikun e goditjes elektrike.

b) **Shmangni kontaktin trupor me sipërfaqe të tokëzuara si tuba, radiatorë, soba dhe frigoriferë.** Ka një rrezik më të madh të goditjeve elektrike nëse trupi është i tokëzuar.

c) **Mos e përdorni kositësen e barit në shi ose në lagështi.** Kjo mund të rrisë rrezikun e goditjes elektrike.

d) **Mos abuzoni me kordonin. Asnjëherë mos përdorni kordonin për të mbajtur, tërhequr ose shkëputur nga priza pajisjen. Mbajeni kordonin larg nga nxehtësia, vaji, anët e mprehta ose pjesët që lëvizin.** Kordonët e dëmtuar ose e bllokuar rrisin rrezikun e goditjes elektrike.

e) **Kur e përdorni pajisjen jashtë, përdorni një kordon zgjatues të përshtatshëm për përdorim jashtë.** Përdorimi i një kordoni të përshtatshëm për përdorime në mjedise të jashtme zvogëlon rrezikun e goditjes elektrike.

f) **Nëse është e pashmangshme ta përdorni pajisjen në kushte me lagështi, përdorni furnizim energjie të mbrojtur me automat (GFCI).** Përdorimi i një GFCI pakëson rrezikun e goditjeve elektrike.

3) Siguria personale

a) **Qëndroni të vëmendshëm, shikoni çfarë po bëni dhe ushtroni gjykim të shëndoshë kur e përdorni pajisjen. Mos e përdorni pajisjen kur jeni të lodhur ose jeni nën ndikimin e drogës, alkoolit ose mjekimeve.** Një moment i vetëm i mungesës së vëmendjes gjatë përdorimit të pajisjeve mund të shkaktojë dëmtime fizike të rënda.

b) **Përdorni pajisje personale mbrojtëse. Mbani gjithmonë pajisje për mbrojtjen e syve.** Mjetet mbrojtëse, si maska e pluhurit, këpucët e sigurisë kundër rrëshqitjes, kaskat ose kufjet mbrojtëse të përdorura për situata të përshtatshme reduktojnë dëmtimet fizike.

c) **Parandaloni ndezjen e rastësishme. Sigurohuni që çelësi është në pozicionin e fikur para se të lidhni burimin e energjisë dhe/ose baterinë, si dhe para se të ngrini ose transportoni pajisjen.** Mbajtja e pajisjeve me gishtin te çelësi ose lidhja e pajisjeve me energjinë ndërkohë që çelësi është i ndezur është burim aksidentesh.

d) **Hiqni çdo kaçavidë ose çelës rregullimi para se ta ndizni pajisjen.** Nëse çelësi ose kaçavida lihet në një pjesë rrotulluese të pajisjes, kjo mund të shkaktojë dëmtime të rënda.
e) **Mos u zgjasni. Mbani një vendosje të mirë të këmbëve dhe një ekuilibër të mirë në çdo moment.** Kjo mundëson kontroll më të mirë të makinës në situata të papritura.
f) **Vishuni në mënyrën e duhur. Mos vishni veshje të gjera ose bizhuteri. Mbajini flokët dhe rrobat larg nga pjesët e lëvizshme.** Veshjet e gjera, bizhuteritë ose flokët e gjatë mund të kapen nga pjesët në lëvizje.
g) **Nëse janë ofruar pajisje për lidhjen e pajisjeve të mbledhjes dhe nxjerrjes së pluhurave, sigurohuni që ato të jenë të lidhura dhe të përdoren si duhet.** Përdorimi i mbledhjes së pluhurave mund të zvogëlojë rreziqet në lidhje me pluhurat.
h) **Mos lejoni që njohuria e fituar nga përdorimi i shpeshtë i pajisjeve t'ju bëjë të ndiheni tepër të sigurt në vetvete dhe të shpërfillni parimet për sigurinë e pajisjes.** Një veprim i pakujdesshëm mund të shkaktojë dëmtime të rënda në më pak se një sekondë.

4) Përdorimi dhe kujdesi i makinës

a) **Mos ushtroni forcë në pajisje. Përdorni pajisjen e duhur në varësi të punës.** Pajisja e duhur do ta bëjë punën më mirë dhe në mënyrë më të sigurt me shpejtësinë për të cilën është krijuar.
b) **Mos e përdorni pajisjen nëse çelësi nuk ndizet dhe fiket.** Çdo pajisje që nuk mund të kontrollohet me anë të çelësit është e rrezikshme dhe duhet riparuar.
c) **Shkëputeni spinën nga energjia dhe/ose hiqeni baterinë, nëse mund të hiqet, nga pajisja para se të bëni rregullime, para se të ndryshoni aksesorët ose para se t'i lini pajisjet.** Këto masa parandaluese reduktojnë rrezikun e ndezjes së pajisjes padashur.
d) **Kur pajisjet janë duke punuar bosh, mbajini larg fëmijëve dhe mos lejoni që kjo pajisje të përdoret nga persona që nuk e njohin pajisjen ose që nuk i dinë këto udhëzime.** Pajisjet janë të rrezikshme në duart e personave të patrajnuar.
e) **Mirëmbajini pajisjet dhe aksesorët. Kontrolloni për mospërshtatje ose bllokim të pjesëve lëvizëse, thyerje të pjesëve dhe për çdo problem tjetër që mund të ndikojë te funksionimi i pajisjes. Nëse dëmtohet, riparojeni pajisjen para se ta përdorni.** Shumë aksidente shkaktohen nga pajisjet që nuk janë mirëmbajtur siç duhet.
f) **Mbajini të mprehta dhe të pastra pajisjet prerëse.** Mjetet prerëse të mirëmbajtura siç duhet me anë prerëse të mprehta ka më pak të ngjarë të bllokohen dhe janë më të lehta për t'u kontrolluar.
g) **Përdorini pajisjet, aksesorët, puntot e makinerive etj. në përputhje me këto udhëzime, duke marrë parasysh kushtet e punës dhe punën që do të bëhet.** Përdorimi i pajisjes për lloje të tjera punësh, përveç atyre të parashikuara, mund të sjellë situata të rrezikshme.
h) **Mbajini dorezat dhe sipërfaqet ku mbaheni të thata, të pastra dhe pa vajra ose graso.** Dorezat dhe sipërfaqet e kapjes të rrëshqitshme nuk bëjnë të mundur lëvizjen dhe kontrollin e sigurt të pajisjes në situata të papritura.

5) Përdorimi dhe kujdesi për pajisjen

a) **Karikojeni vetëm me karikuesin e specifikuar nga prodhuesi.** Një karikues që është i përshtatshëm për një lloj baterie mund të krijojë rrezik për zjarr kur përdoret me një bateri tjetër.
b) **Përdorini pajisjet vetëm me bateri të posaçme.** Përdorimi i çdo baterie tjetër mund të krijojë rrezik për dëmtime dhe zjarr.
c) **Kur bateria nuk është në përdorim, mbajeni larg nga objektet e tjera metalike si kapëset e letrës, monedhat, çelësat, gozhdët, vidat ose objektet e tjera të vogla metalike që mund të bëjnë lidhjen e një terminali me terminalin tjetër.** Bashkimi i terminaleve së bashku mund të shkaktojë djegie ose zjarr.
d) **Nëse kushtet janë të papërshtatshme, nga bateria mund të dalin lëngje; shmangni kontaktin. Nëse kontakti ndodh padashur, shpëlajeni me ujë. Nëse lëngu ju bie në kontakt me sytë, kërkoni ndihmë mjekësore.** Lëngu që del nga bateria mund të shkaktojë irritim ose djegie.
e) **Mos përdorni bateri ose pajisje që janë dëmtuar ose modifikuar.** Bateritë e dëmtuara ose të modifikuara mund të shfaqin sjellje të paparashikuara, duke shkaktuar zjarr, shpërthim ose rrezik dëmtimesh fizike.
f) **Mos e ekspozoni baterinë ose pajisjen ndaj zjarrit ose temperaturave ekstreme.** Ekspozimi ndaj zjarrit ose temperaturës mbi 130 °C mund të shkaktojë shpërthim.
g) **Zbatoni të gjitha udhëzimet për karikimin dhe mos e karikoni baterinë ose pajisjen jashtë temperaturës që përcaktohet në udhëzime.** Karikimi i papërshtatshëm ose në temperatura jashtë gamën së specifikuar mund të dëmtojë baterinë dhe të rritë rrezikun për zjarr.

6) Shërbimi

a) **Kërkojini një personi të kualifikuar që t'i bëjë riparime pajisjes vetëm duke përdorur pjesë identike.** Kjo do të garantojë që të ruhet siguria e pajisjes.
b) **Mos u mundoni asnjëherë t'i riparoni bateritë e dëmtuara.** Riparimi i baterive duhet të kryhet vetëm nga prodhuesi ose ofruesit e autorizuar të shërbimit.

PARALAJMËRIME SIGURIE PËR KOSITËSEN PËR SKAJET

- **Mos e përdorni pajisjen kur moti është i keq, sidomos kur ekziston rreziku i rrufeve.** Kjo pakëson rrezikun që t'ju godasë rrufeja.
- **Kontrollojeni mirë vendin ku do të përdoret pajisja nëse ka kafshë të egra.** Kafshët e egra mund të dëmtohen nga pajisja gjatë punimit.
- **Kontrolloni mirë vendin ku do të përdoret pajisja dhe hiqni të gjithë gurët, shkopinjtë, telat, kockat dhe objektet e tjera të huaja.** Objektet e hedhura mund të shkaktojnë dëmtime fizike.
- **Para se ta përdorni pajisjen, kontrolloni gjithmonë për të parë nëse prerësja dhe koka e prerëses nuk janë dëmtuar.** Pjesët e dëmtuara mund të rritin rrezikun e lëndimeve.
- **Mbajini të montuara mbrojtëset. Mbrojtëset duhet të jenë në gjendje pune dhe të jenë të montuara siç duhet.** Nëse ndonjë mbrojtëse është liruar, dëmtuar ose nuk funksionon siç duhet, kjo mund të shkaktojë dëmtime fizike.

- **Mbajini të pastra nga mbeturinat vrimat e ajrit ftohës.** Nëse vrimat e ajrit ftohës bllokohen me mbeturina, kjo mund të shkaktojë mbinxehje ose rrezik zjarri.
- **Vishni mbrojtje për sytë dhe veshët.** Pajisjet e duhura mbrojtëse zvogëlojnë dëmtimet personale.
- **Kur përdorni pajisjen, vishni gjithnjë këpucë mbrojtëse që nuk rrëshqasin. Mos e përdorni pajisjen zbathur ose me kur mbani sandale të hapura.** Kjo zvogëlon mundësinë e lëndimit të këmbëve nga kontakti me prerëset ose linjat lëvizëse.
- **Gjithmonë vishni veshje të tilla si, pantallona që mbulojnë këmbët e operatorit, gjatë përdorimit të makinerisë.** Kontakti me prerësen ose fijen ndërsa është në lëvizje mund të shkaktojë lëndime.
- **Mbajini njerëzit e tjerë larg kur e përdorni pajisjen.** Mbetjet që fluturojnë mund të shkaktojnë dëmtime të rënda.
- **Mos e përdorni pajisjen mbi lartësinë e belit.** Kjo ju ndihmon të mos keni kontakt padashur prerësen dhe ju mundëson kontroll më të mirë të pajisjes në situata të papritura.
- **Bëni kujdes kur e përdorni makinerinë në bar të lagur. Ecni, asnjëherë mos vraponi.** Kjo ul rrezikun e rrëshqitjes dhe rrëzimit, gjë e cila mund të shkaktojë dëmtime fizike.
- **Mos e përdorni pajisjen në vende tepër të pjerrëta.** Kjo ul rrezikun e humbjes së kontrollit, rrëshqitjes dhe rrëzimit, gjë e cila mund t'ju shkaktojë dëmtime fizike.
- **Kur punoni në vende të pjerrëta, bëni gjithnjë kujdes si i pozicononi këmbët, punoni gjithnjë në drejtim tejpërtej, asnjëherë lart e poshtë vendit të pjerrët dhe bëni shumë kujdes kur ndryshoni drejtimin.** Kjo ul rrezikun e humbjes së kontrollit, rrëshqitjes dhe rrëzimit, gjë e cila mund t'ju shkaktojë dëmtime fizike.
- **Mbajini të gjithë kordonët dhe kabllot e korrentit larg nga vendi i prerjes**. Kordonët ose kabllot e energjisë mund të jenë të fshehur në barishte ose shkurre dhe mund të priten padashur ose të dëmtohen nga fija ose prerësja.
- **Mbajini të gjitha pjesët e trupit larg prerëses ose fijes. Mos e hiqni materialin nga makineria derisa të jetë shkëputur nga energjia.** Prerësja ose fija që është në lëvizje mund të shkaktojë dëmtime fizike të rënda.
- **Transportojeni pajisjen të fikur dhe duke e mbajtur larg trupit.** Trajtimi i mirë i pajisjes ul rrezikun e kontaktit padashur me prerësen ose fijen kur është në lëvizje.
- **Përdorni vetëm koka dhe prerëse ose fije të specifikuara nga prodhuesi. Mos i zëvendësoni prerëset ose linjat prerëse me tela ose tehe metalike.** Përdorimi i pjesëve të gabuara mund të shkaktojë humbje të kontrollit, çarje dhe plagosje.

PARALAJMËRIME SIGURIE PËR KOSITËSEN

- **Mos e përdorni pajisjen kur moti është i keq, sidomos kur ekziston rreziku i rrufeve.** Kjo pakëson rrezikun që t'ju godasë rrufeja.
- **Kontrollojeni mirë vendin ku do të përdoret pajisja nëse ka kafshë të egra.** Kafshët e egra mund të dëmtohen nga pajisja gjatë punimit.
- **Kontrolloni mirë vendin ku do të përdoret pajisja dhe hiqni të gjithë gurët, shkopinjtë, telat, kockat dhe objektet e tjera të huaja.** Objektet e hedhura mund të shkaktojnë dëmtime fizike.
- **Para se ta përdorni makinerinë, kontrolloni gjithnjë me sy për t'u siguruar që prerësja ose thika dhe pjesa e prerëses ose thikës nuk janë dëmtuar.** Pjesët e dëmtuara mund të rritin rrezikun e lëndimeve.
- **Zbatoni udhëzimet për ndryshimin e aksesorëve.** Dadot ose bulonat që nuk janë shtrënguar siç duhet mund të dëmtojnë thikën ose mund ta bëjnë që të shkëputet.
- **Përdorni mjete mbrojtëse për sytë, veshët, kokën dhe duart.** Mjetet e përshtatshme mbrojtëse reduktojnë dëmtimet fizike që vijnë prej objekteve që fluturojnë ose prej kontaktit aksidental me fijen ose thikën prerëse.
- **Kur përdorni pajisjen, vishni gjithnjë këpucë mbrojtëse që nuk rrëshqasin. Mos e përdorni pajisjen zbathur ose me kur mbani sandale të hapura.** Kjo zvogëlon mundësinë e lëndimit të këmbëve nga kontakti me prerëset ose linjat lëvizëse.
- **Kur e përdorni pajisjen, vishni gjithnjë pantallona të gjata.** Lëkura e ekspozuar rrit rrezikun e lëndimit nga objektet e hedhura.
- **Mbajini njerëzit e tjerë larg kur e përdorni pajisjen.** Mbetjet që fluturojnë mund të shkaktojnë dëmtime të rënda.
- **Përdorni gjithnjë dy duar kur punoni me pajisjen.** Mbajtja e makinerisë me të dyja duart shmang humbjen e kontrollit.
- **Kapeni makinerinë vetëm te sipërfaqet e izoluara të kapjes, sepse fija ose thika prerëse mund të bjerë në kontakt me tela që nuk duken.** Në rast se fija prerëse ose thika bie në kontakt me një tel me korrent, kjo mund t'i japë korrent pjesëve metalike të pajisjes dhe t'i shkaktojë përdoruesit elektroshok.
- **Mbajini gjithnjë siç duhet këmbët dhe përdoreni pajisjen vetëm kur qëndroni në këmbë mbi tokë.** Sipërfaqet e rrëshqitshme ose jo të qëndrueshme mund t'ju bëjnë të humbni ekuilibrin ose kontrollin e pajisjes.
- **Mos e përdorni pajisjen në vende tepër të pjerrëta.** Kjo ul rrezikun e humbjes së kontrollit, rrëshqitjes dhe rrëzimit, gjë e cila mund t'ju shkaktojë dëmtime fizike.
- **Kur punoni në vende të pjerrëta, bëni gjithnjë kujdes si i pozicononi këmbët, punoni gjithnjë në drejtim tejpërtej, asnjëherë lart e poshtë vendit të pjerrët dhe bëni shumë kujdes kur ndryshoni drejtimin.** Kjo ul rrezikun e humbjes së kontrollit, rrëshqitjes dhe rrëzimit, gjë e cila mund t'ju shkaktojë dëmtime fizike.
- **Mbajini të gjitha pjesët e trupit larg nga prerësja, fija ose thika kur pajisja është në punë. Para se ta ndizni pajisjen, sigurohuni që prerësja, fija ose thika nuk bie në kontakt me asgjë.** Një moment i vetëm i mungesës së vëmendjes ndërsa përdorni pajisjen mund t'ju dëmtojë juve ose të tjerët.
- **Mos e përdorni pajisjen mbi lartësinë e belit.** Kjo ju ndihmon të mos keni kontakt padashur me fijen prerëse ose thikën dhe ju mundëson kontroll më të mirë të pajisjes në situata të papritura.
- **Kur prisni shkurre ose fidanë që janë nën tension, bëni kujdes nga goditja mbrapsht.** Kur tensioni në fibrat e drurit lirohet, shkurrja ose fidanët mund ta godasin përdoruesin dhe/ose ta bëjnë të humbasë kontrollin e pajisjes.
- **Bëni jashtëzakonisht kujdes kur prisni shkurret dhe kleçkat.** Materiali i hollë mund të kapet te thika dhe t'ju godasë juve ose t'ju bëjë të humbni ekuilibrin.
- **Mbajeni nën kontroll pajisjen dhe mos prekni prerëset, fijet ose thikat dhe objektet e tjera të lëvizshme të rrezikshme ndërsa jenë ende në lëvizje.** Kjo ul rrezikun e lëndimit nga pjesët lëvizëse.

- **Transportojeni pajisjen të fikur dhe duke e mbajtur larg trupit.** Lëvizja e duhur e pajisjes do të pakësojë rrezikun e kontaktit aksidental me prerësen, fijen ose thikën.
- **Përdorni vetëm prerëse, fije, koka prerëse dhe thika të specifikuara nga prodhuesi.** Pjesët e gabuara mund të rritin rrezikun e prishjeve dhe dëmtimit tuaj.
- **Kur hiqni materialin e bllokuar ose kur i bëni shërbime makinerisë, sigurohuni që çelësi është i fikur dhe bateria është hequr.** Vënia në punë papritur e pajisjes ndërsa hiqni materialin e bllokuar ose ndërsa i bëni shërbime mund të shkaktojë dëmtime të rënda.

RUAJINI KËTO UDHËZIME!

BATERITË
- **Bateria e përfshirë, nëse ka, është e karikuar pjesërisht** (për të siguruar kapacitet të plotë të baterisë, karikojeni plotësisht baterinë te karikuesi i baterisë para se ta përdorni pajisjen për herë të parë)
- **Përdorni vetëm bateritë dhe karikuesit e mëposhtëm me këtë mjet**
- Bateri SKIL: BR1*31****
- Karikues SKIL: CR1*31****
- Mos e përdorni baterinë kur është dëmtuar; ajo duhet ndërruar
- Mos e çmontoni baterinë
- Mos e ekspozoni pajisjen/baterinë në shi
- Temperatura e lejuar e ambientit (pajisja/karikuesi/bateria):
  - kur karikoni 4...40°C
  - gjatë punës –20...+50°C
  - gjatë magazinimit –20...+50°C

SHPJEGIMI I SIMBOLEVE NË MAKINË/BATERI

③ Lexoni manualin e udhëzimeve para përdorimit
④ Bateritë mund të shpërthejnë kur hidhen në zjarr, prandaj mos i digjni bateritë për asnjë arsye
⑤ Mbajeni pajisjen/karikuesin/baterinë në vende ku temperatura nuk i kalon 50°C
⑥ Bëni kujdes nga rreziqet e lëndimit për shkak të copëzave që fluturojnë
⑦ Mbani syze mbrojtëse dhe pajisje mbrojtëse për dëgjimin
⑧ Mos lejoni që dikush të afrohet
⑨ Mos i hidhni veglat elektrike dhe bateritë së bashku me mbeturinat shtëpiake
⑩ Shkëputeni baterinë para se të bëni punë mirëmbajtjeje
⑪ Distanca mes pajisjes dhe njerëzve të tjerë duhet të jetë të paktën 15 m
⑫ Mos përdorni thika metalike

PËRDORIMI

- Udhëzimet për montimin ⑭
  - montoni mbrojtësen e prerjes H siç tregohet në figurë me 2 vida
  - **! mos e përdorni asnjëherë makinerinë pa mbrojtësen nga prerjet H**
  - përdorni mbrojtësen e luleve F
  - montoni dorezën drejtuese B siç tregohet në figurë
- Karikimi i baterisë
  - **! lexoni paralajmërimet dhe udhëzimet e sigurisë të dhëna me karikuesin**
- Heqja/vendosja e baterisë ②
- Ndezja/fikja ⑮
  - ndizeni pajisjen duke shtypur çelësin A (= çelës sigurie që nuk mund të kyçet) dhe më pas duke tërhequr çelësin N
  - fikeni pajisjen duke lëshuar çelësin N
  - **! pasi të jetë fikur pajisja, spangoja prerëse vazhdon të rrotullohet për disa sekonda**
  - lëreni fijen prerëse të ndalojë së rrotulluari para se ta ndizni përsëri
  - **! mos e ndizni dhe fikni shumë shpejt**
- Treguesi i nivelit të baterisë ⑬
  - shtypni butonin tregues të nivelit të baterisë Q për të treguar nivelin aktual të baterisë ⑬a
  - **! kur fillon të pulsojë niveli më i ulët i treguesit të baterisë pasi keni shtypur Q ⑬b, bateria është bosh**
  - **! kur 2 nivelet e treguesit të baterisë fillojnë të pulsojnë pasi keni shtypur butonin Q ⑬c, bateria nuk është brenda temperaturës së lejuar**
- Mbrojtja e baterisë
  Pajisja fiket papritur ose nuk lejohet që të ndizet kur
  - **ngarkesa është shumë e lartë** --> hiqeni ngarkesën dhe ndizeni përsëri
  - **temperatura e baterisë nuk është brenda nivelit të lejuar të temperaturës prej -20 deri në +50°C** --> 2 nivelet e treguesit të nivelit të baterisë fillojnë të pulsojnë kur shtypni butonin Q ⑬c; prisni derisa bateria të jetë brenda temperaturës së lejuar
  - **bateria është thuajse bosh (për t'u mbrojtur nga dëmtimi për shkak të shkarkimit të thellë)** --> niveli i ulët i baterisë ose pulsimi për shkak të nivelit të ulët të baterisë ⑬b tregohet në treguesin e nivelit të baterisë kur shtypni butonin Q; karikoni baterinë
  - **! mos vazhdoni ta shtypni çelësin e ndezjes/fikjes pasi pajisja është fikur vetë; mund të dëmtohet bateria**
- Vendosja e pozicionit të dorezës drejtuese ⑯
  - shtrëngoni çelësin e rregullimit të dorezës drejtuese M
  - Rrotulloni dorezën drejtuese B në pozicionin që doni
  - Lironi çelësin e rregullimit të dorezës drejtuese M
  - **! doreza drejtuese nuk mund ta kalojë shenjën në trup gjatë rregullimit**
- Vendosja e gjatësisë së tubit ⑰
- Vendosja e orientimit të dorezës kryesore Y ⑱
  - fiksojeni në vend trupin e poshtëm dhe mbrojtësen e prerjes H (duke përdorur këmbën ose dorën)
  - tërhiqeni tubin teleskopik K dhe kthejeni në drejtim të akrepave të orës 90 gradë
  - lëshojeni dhe tubi do të kyçet automatikisht në modalitetin e prerjes së anëve
- Vendosja e funksionit të aksit ⑲
  - vendosni gjatësinë e tubit sipas
    1. ruajtja në qëndrim të lirë
    2. prerja në hapësira të ngushta
    3. prerja e zakonshme
    4. prerja poshtë objekteve të ulëta
    5. funksioni i anëve
- Përdorimi i mbrojtëses së luleve ⑳
  Përdorni mbrojtësen e luleve për t'i mbrojtur bimët e çmuara nga prerja padashur
  - paloseni poshtë mbrojtësen e luleve F
  Shkëputeni prerësen e luleve për funksionin e anëve ose për prerjen pranë pengesave të forta
  - paloseni lart mbrojtësen e luleve F

- Konfigurimi i makinerisë për prerje
  - vendosni gjatësinë e tubit L ⑰
  - vendosni orientimin e dorezës kryesore në pozicionin e prerjes ⑱
  - përdorni pozicionin e rrotullimit 2, 3 ose 4 ⑲
  - përdorni mbrojtësen e luleve F ⑳
- Konfigurimi i makinerisë për prerjen e anëve
  - vendosni gjatësinë e tubit L ⑰
  - vendosni orientimin e dorezës kryesore në pozicionin e prerjes së anëve ⑱
  - përdorni pozicionin e rrotullimit 5 ⑲
  - shkëputeni mbrojtësen e luleve F ⑳
  - për prerjen e anëve, mbështeteni pajisjen nga rrota e prerjes së anëve G ㉒
- Prerja

  ! sigurohuni që zona e prerjes nuk ka gurë, copëra të hedhura dhe objekte të tjera të huaja

  ! filloni të prisni vetëm kur pajisja punon në shpejtësi maksimale
  - priteni barin e gjatë në disa shtresa (filloni gjithmonë nga sipër)
  - pritni vetëm me majën e fijes prerëse
  - mos prisni mbar të njomë ose të lagur
  - mos lejoni që bari i prerë të bllokohet në bobinë (mos bëni prerje të mëdha)
  - mos e mbingarkoni pajisjen
  - pritni me kujdes anembanë pemëve dhe shkurreve, në mënyrë që ato të mos bien në kontakt me fijen prerëse
  - mbajeni pajisjen larg nga objektet solide me qëllim që të mbroni fijen prerëse nga konsumi i tepërt
  - mbani parasysh forcat e goditjes që ndodhin kur preken objekte të ngurta
- Mbajtja dhe lëvizja e pajisjes ㉑ ㉒
  - për të prerë barin e gjatë, lëvizeni me ngadalë pajisjen nga e djathta në të majtë dhe anasjelltas
  - për prerjen e barit më të shkurtër, anojeni pajisjen siç tregohet në figurë
  - mbajeni pajisjen fort me të dyja duart, në mënyrë që ta keni plotësisht nën kontroll gjatë gjithë kohës
  - mbani një pozicion të qëndrueshëm të punës
  - mbajeni gjithnjë pajisjen larg nga trupi
  - për prerjen e anëve, lëreni pajisjen të mbështetet nga rrota e prerjes së anëve G ㉒
- Kalimi i spangos

  Spangoja kalon automatikisht kur pajisja ndizet ose fiket
  - spangoja prerëse lirohet dhe pret në gjatësinë e duhur nga thika e prerjes së spangos E

  ! bëni kujdes të mos dëmtoheni nga thika prerëse e spangos E
- Kalimi i fijes manualisht ㉓
  - gjithnjë fikeni pajisjen dhe hiqeni baterinë
  - tërhiqeni spangon dhe vazhdoni ta tërhiqni, më pas shtypni dhe lëshoni butonin e kalimit të spangos U
  - pas kalimit të spangos, kthejeni gjithnjë pajisjen në pozicionin normal të punimit para se ta ndizni
  - kalojeni spangon rregullisht për të ruajtur rrethin e plotë të prerjes
  - kur motori punon pa ngarkesë dhe pa bar për t'u prerë, spangoja prerëse bllokohet, konsumohet ose këputet; mbështilleni bobinën ose ndërrojeni sistemin e bobinës
- Bobina mbledhëse ㉕

  Nëse spangoja prerëse nuk del nga vrima mbajtëse e bobinës W

  ! gjithnjë fikeni pajisjen dhe hiqeni baterinë
  - hiqni kapakun e bobinës R dhe nxirreni bobinën T nga mbajtësja e bobinës V
  - përkulni fundin e spangos prerëse dhe kapeni te vrima e mbështelljes S
  - mbështilleni fort spangon prerëse në shtresa të njëtrajtshme në drejtimin e shigjetës
  - futeni spangon prerëse te foleja e spangos X dhe sigurohuni që të jetë fiksuar mirë (lini gjatësi të mjaftueshme të spangos)
  - kalojeni spangon prerëse përmes vrimës mbajtëse të bobinës W para se ta vendosni bobinën e rimbështjellë te mbajtësja e bobinës V

  ! sigurohuni që bobina të jetë fiksuar mirë, më pas tërhiqeni spangon prerëse nga foleja X
  - montoni kapakun e bobinës R
- Ndërrimi i bobinës ㉕

  ! gjithnjë fikeni pajisjen dhe hiqeni baterinë
  - hiqeni bobinën e vjetër dhe montoni bobinën e re siç tregohet në figurë
  - përdorni vetëm bobinë SKIL TBD me këtë pajisje (**dëmtimet që ndodhin nga përdorimi i bobinave të tjera e bëjnë garancinë të pavlefshme**)
  - pasi ta ndërroni bobinën, testojeni pajisjen për të paktën një minutë pa ngarkesë për t'u siguruar që pajisja punon siç duhet

  ! sigurohuni që pajisja është e fikur kur futni baterinë

MIRËMBAJTJA / SHËRBIMI

- Fikeni gjithnjë pajisjen, hiqeni baterinë dhe sigurohuni që të gjitha pjesët lëvizëse të kenë ndaluar plotësisht
- Mbajeni gjithmonë të pastër pajisjen (veçanërisht hapësirat e ventilimit D ②)
  - pastrojeni pajisjen me një leckë të njomë (mos përdorni agjente pastrimi ose hollues)
  - pastrojeni thikën e prerjes së spangos E ② dhe mbrojtësen e prerjes H ② pas çdo përdorimi
  - pastroni rregullisht hapësirat e ajrimit D ② me një furçë ose me ajër të kompresuar
- Kontrolloni rregullisht gjendjen e kokës prerëse dhe shtrëngimin e dadove, bulonave dhe vidave
- Kontrolloni rregullisht për komponentë të konsumuar ose të dëmtuar dhe riparojini/zëvendësojini kur të jetë e nevojshme
- Ruajtja

  Mënyra e ruajtjes ㉔
  - fiksojeni shinën ruajtëse C në mur me 2 vida (nuk janë të përfshira) dhe të niveluar horizontalisht
- Nëse pajisja ka defekt pavarësisht kujdesit në prodhim dhe në procedurat e testimeve, riparimi duhet të kryhet nga një qendër e shërbimit pas shitjes për veglat me korrent SKIL
  - Dërgojeni pajisjen të çmontuar së bashku me dokumentin e blerjes te shitësi ose te servisi më i afërt i SKIL (adresat, si edhe diagrami i shërbimit të pajisjes gjenden në www.skil.com)
- Kini parasysh se dëmtimet për shkak të mbingarkesës ose manovrimit të papërshtatshëm të produktit janë të përjashtuara nga garancia (për kushtet e garancisë së SKIL vizitoniwww.skil.com ose pyetni shitësin tuaj)

ZGJIDHJA E PROBLEMEVE

- Lista e mëposhtme tregon simptomat e problemeve,

shkaqet e mundshme dhe veprimet korrigjuese (nëse këto nuk e identifikojnë dhe e zgjidhin problemin, kontaktoni me shitësin tuaj ose pikën përkatëse të shërbimit)

! në rast të një defekti elektrik ose mekanik, fikni menjëherë mjetin dhe hiqni baterinë

★ Vegla nuk funksionon
- bateria bosh -> karikoni baterinë
- bateria e nxehtë -> lëreni baterinë të ftohet
- defekt i brendshëm -> kontaktoni me shitësin/pikën e shërbimit

★ Vegla punon me ndërprerje
- lidhjet e brendshme me defekt -> kontaktoni me shitësin/pikën e shërbimit
- çelësi i ndezjes/fikjes me defekt -> kontaktoni me shitësin/pikën e shërbimit

★ Vegla dridhet në mënyrë jo normale
- bari tepër i lartë -> priteni në faza

★ Mjeti nuk pret
- fija tepër e shkurtër/e këputur -> kalojeni fijen manualisht

★ Fija nuk mund të kalohet
- bobina bosh -> kontrolloni bobinën; mbështilleni nëse është e nevojshme
- fija e ngatërruar brenda bobinës -> kontrolloni bobinën; mbështilleni nëse është e nevojshme

★ Fija nuk pritet në gjatësinë e duhur -> hiqeni kapakun nga thika prerëse

★ Fija këputet vazhdimisht
- fija e ngatërruar brenda bobinës -> kontrolloni bobinën; mbështilleni nëse është e nevojshme
- prerësja nuk është përdorur siç duhet -> pritni vetëm me majën e fijes; shmangni gurët, muret dhe objektet e tjera të forta; kalojeni fijen rregullisht

MJEDISI

Vetëm për vendet e BE-së

- **Mos i hidhni mjetet elektrike, aksesorët dhe paketimet e tyre bashkë me mbeturinat e zakonshme shtëpiake**
  - në respektim të Direktivës evropiane 2012/19/EC për pajisjet elektrike dhe elektronike si mbetje dhe zbatimin e saj në përputhje me ligjet kombëtare, pajisjet elektrike që kanë arritur në fund të jetëgjatësisë së tyre duhet të mblidhen të ndara dhe të kthehen në një objekt riciklimi në përputhje me mjedisin.
  - simboli ⑨ do t'ju kujtojë për këtë kur të jetë nevoja për hedhje

  ! para hedhjes mbroni terminalet e baterisë me ngjitës të fortë për të parandaluar qarkun e shkurtër

ZHURMA / VIBRIMI

- **0231**
  I matur sipas EN 62841 niveli i presionit të zhurmës së këtij mjeti është 67 dB(A) (toleranca K = 3 dB) dhe niveli i fuqisë së zhurmës 86 dB(A) (toleranca K = 5,2 dB), dhe dridhja 4,97 m/s^2 (shuma vektor triax; toleranca K = 1,5 m/s^2)
- **0241**
  I matur sipas EN 62841 niveli i presionit të zhurmës së këtij mjeti është 71 dB(A) (toleranca K = 3 dB) dhe niveli i fuqisë së zhurmës 90 dB(A) (toleranca K = 3 dB), dhe dridhja < 2,5 m/s^2 (shuma vektor triax; toleranca K = 1,5 m/s^2)
- Niveli i emetimit të vibrimit është matur në përputhje me një provë të standardizuar të dhënë në EN 62841; ajo mund të përdoret për të krahasuar një vegël me një tjetër dhe si një vlerësim paraprak i ekspozimit ndaj vibrimit kur përdorni pajisjen për proceset e përmendura
  - përdorimi i pajisjes për procese të ndryshme, ose me aksesorë të ndryshëm dhe të mirëmbajtur keq, mund **të rritë** ndjeshëm nivelin e ekspozimit
  - kohët kur pajisja është e fikur dhe kur është e ndezur por jo në punë, mund **të zvogëlojnë** ndjeshëm nivelin e ekspozimit

  ! mbroni veten nga efektet e dridhjeve duke mirëmbajtur pajisjen dhe aksesorët e saj, duke i mbajtur duart e ngrohta dhe duke organizuar mënyrën tuaj të punës

مستعمل و اجرای این مصوبه مطابق با قوانین کشوری، ابزارهای برقی که به پایان عمر مفید خود رسیده اند باید جداگانه جمع آوری شده و به یک مرکز بازیافت مناسب و سازگار با محیط زیست انتقال یابند

- در صورت نیاز به دور انداختن ابزار، نماد ⑨ آن را به شما یادآوری می‌کند

! **قبل از دور انداختن باتری، حتماً باید روی پایانه‌های باتری را با نوار چسب سنگین بپوشانید تا اتصال کوتاه نکند**

سروصدا / ارتعاش

- ۰۲۳۱

طبق اندازه‌گیری‌های انجام‌شده بر اساس استاندارد EN ٦٢٨٤٢ ، میزان فشار صوتی این ابزار ٦٧ دسی بل (A) (عدم قطعیت K= ۳ دسی‌بل) و میزان توان صوتی آن ٨٦ دسی بل (A) (عدم قطعیت K = ٥,٢ دسی‌بل)، و میزان ارتعاشات آن ٤,٩٧ متر/مجذور ثانیه (جمع بردارهای سه جهت؛ عدم قطعیت K = ١,٥ متر/مجذور ثانیه) است

- ۰۲٤١

طبق اندازه‌گیری‌های انجام‌شده بر اساس استاندارد EN ٦٢٨٤٢ ، میزان فشار صوتی این ابزار ٧١ دسی بل (A) (عدم قطعیت K= ۳ دسی‌بل) و میزان توان صوتی آن ٩٠ دسی بل (A) (عدم قطعیت K = ۳ دسی‌بل)، و میزان ارتعاشات آن < ٢,٥ متر/مجذور ثانیه (جمع بردارهای سه جهت؛ عدم قطعیت K = ١,٥ متر/مجذور ثانیه) است

- میزان انتشار ارتعاشات بر اساس تست استانداردشده‌ای که در EN ٦٢٨٤١ معرفی شده است اندازه‌گیری گردیده؛ از آن می‌توان برای مقایسه یک ابزار با دیگری و ارزیابی اولیه در معرض قرارگیری ارتعاشات هنگام کار با ابزار در کاربری‌های فوق استفاده کرد
  - استفاده از ابزار برای کاربردهای متفاوت، یا با لوازم و متعلقات متفاوت یا لوازم و متعلقاتی که بد نگهداری شده‌اند، می‌تواند میزان در معرض قرارگیری را به‌طور قابل‌ملاحظه‌ای **افزایش** دهد
  - مواقعی که ابزار خاموش است یا روشن است ولی کاری با آن انجام نمی‌شود، میزان در معرض قرارگیری به‌طور قابل‌توجهی **کاهش** می‌یابد

! **با نگهداری مناسب از ابزار و لوازم و متعلقات آن، گرم نگهداشتن دست‌های خود، و سازمان دهی الگوهای کاری می‌توانید خود را در برابر اثرات ارتعاش محافظت کنید**

برای عملکرد حاشیه‌زنی یا هرس کردن نزدیک اجسام سخت، حفاظ گل را غیرفعال کنید

- محافظ گل F را به سمت بالا تا کنید

• راه اندازی دستگاه برای هرس (پیرایش)
- طول لوله L (۱۷) را تنظیم کنید
- جهت دسته اصلی را در موقعیت هرس (۱۸) تنظیم کنید
- از موقعیت محوری ۲، ۳ یا ۴ (۱۹) استفاده کنید
- از محافظ گل F (۲۰) استفاده کنید

• راه اندازی دستگاه برای حاشیه‌زنی
- طول لوله L (۱۷) را تنظیم کنید
- جهت دسته اصلی را در موقعیت لبه (۱۸) تنظیم کنید
- از موقعیت محوری ۵ (۱۹) استفاده کنید
- گارد گل F (۲۰) را جدا کنید
- برای حاشیه‌زنی، ابزار را بر چرخ حاشیه زنی G تکیه دهید (۲۲)

• هرس (پیرایش)

! **دقت کنید که محیط کار عاری از سنگ، آشغال و هرگونه جسم خارجی باشد**

! **فقط زمانی کار هرس کردن را شروع کنید که دستگاه به دور و سرعت کامل رسیده باشد**

- چمن بلند را به‌صورت چند لایه بزنید (همیشه از بالا شروع کنید)
- فقط با نوک سیم برش، هرس کنید
- چمن مرطوب یا خیس را نزنید
- اجازه ندهید خرده‌های علف در قرقره گیر کند (علف‌زنی سنگین انجام ندهید)
- از دستگاه بیش از حد کار نکشید
- نزدیک درختان و بوته‌ها با دقت کار کنید تا با قسمت برنده تماس نداشته باشند
- دستگاه را از اجسام سخت دور نگه دارید تا از قسمت برنده در برابر سایش بیش از حد محافظت شود
- متوجه نیروی ضربه‌ای که هنگام برخورد با اجسام سخت رخ می‌دهد باشید

• نحوه صحیح نگه داشتن و هدایت دستگاه (۲۱) (۲۲)
- برای زدن چمن‌های بلند، دستگاه را آرام از راست به چپ و بالعکس حرکت دهید
- برای بریدن چمن‌های کوتاه‌تر، دستگاه را مطابق شکل کج کنید
- دستگاه را با هر دو دست محکم بگیرید تا همیشه کنترل کامل دستگاه را داشته باشید
- وضعیت کاری ثابتی داشته باشید
- همیشه دستگاه را با فاصله مطمئنی دور از بدن خود بگیرید
- برای حاشیه‌زنی، دستگاه را بر چرخ حاشیه زنی G تکیه دهید (۲۲)

• تغذیه سیم برش
هنگامی که دستگاه روشن یا خاموش می‌شود، سیم برش بطور خودکار تغذیه می‌شود
- سیم برش آزاد می‌شود و توسط تیغه برش سیم E به طول مورد نیاز قطع می‌شود

! **مراقب آسیب ناشی از تیغه برش E باشید**

• تغذیه سیم برش به صورت دستی (۲۴)
- دستگاه را خاموش و باتری را جدا کنید
- سیم برش را بکشید و به کشیدن ادامه دهید. سپس دکمه تغذیه سیم برش U را فشار داده و رها کنید
- پس از تغذیه سیم برش، همیشه قبل از روشن کردن، دستگاه را به وضعیت کاری عادی خود برگردانید
- سیم برش را بطور مرتب تغذیه کنید تا دایره کامل برش حفظ گردد
- اگر موتور بدون بار کار می‌کند و چمن کوتاه نمی‌شود، یعنی سیم برش گیر کرده، مستهلک شده یا پاره شده؛ در اینصورت باید قرقره را مجدداً بپیچید یا مجموعه قرقره را عوض کنید

• بازپیچی قرقره (۲۵)
در صورتی که سیم برش از سوراخ قرقره W بیرون نمی آید

! **همیشه دستگاه را خاموش و باتری را جدا کنید**

- پوشش قرقره R را بردارید و قرقره T را از نگهدارنده قرقره V خارج کنید
- انتهای سیم برش را خم کنید و آن را در سوراخ سیم پیچ S قلاب کنید
- سیم برش را مرحله به مرحله و در جهت پیکان خیلی محکم بازپیچی کنید
- سیم برش را در شکاف X قرار دهید و مطمئن شوید که در جای خود محکم است (سیم برش را به طول کافی باقی بگذارید)
- سیم برش را از سوراخ نگهدارنده قرقره W عبور دهید و سپس قرقره بازپیچی‌شده را در نگهدارنده قرقره V عبور دهید

! **اطمینان حاصل کنید که قرقره محکم در جای خود قرار داشته باشد و سپس سیم برش را از شکاف X بیرون بکشید**

- روکش قرقره R را سوار کنید

• تعویض قرقره (۲۵)

! **همیشه دستگاه را خاموش و باتری را جدا کنید**

- قرقره کهنه را برداشته و یک قرقره جدید مطابق شکل قرار دهید
- برای این دستگاه فقط از قرقره TBD SKIL استفاده کنید (خسارت ناشی از استفاده از قرقره های دیگر شامل گارانتی نمی شود)
- بعد از تعویض قرقره باید برای حداقل یک دقیقه دستگاه را بطور آزمایشی و بدون بار روشن کنید تا مطمئن شوید درست کار می کند

! **هنگام قرار دادن باتری مطمئن شوید که دستگاه خاموش است**

نگهداری / سرویس

• همیشه دستگاه را خاموش کنید. باتری را خارج کنید و مطمئن شوید که تمام قطعات متحرک کاملاً متوقف شده باشند
• دستگاه را همیشه تمیز نگه دارید (مخصوصاً شیارهای تهویه D (۲))
- دستگاه را با پارچه مرطوب تمیز کنید (از مواد شوینده یا حلال استفاده نکنید)
- تیغه برش E (۲) و محافظ برش H (۲) را پس از هر بار استفاده تمیز کنید
- شیارهای تهویه D (۲) را به طور منظم با برس یا هوای فشرده تمیز کنید
• شرایط سر تیغه‌ها و محکم بودن تمام پیچ و مهره‌های تیغه را مرتباً بررسی کنید
• به طور مرتب بررسی کنید که اجزایی فرسوده نشده یا آسیب ندیده باشند و درصورت نیاز آن‌ها را تعمیر/تعویض کنید
• نگهداری
روش نگهداری (۲۴)
- ریل نگهداری C را با ۲ پیچ (ارائه نشده) روی دیوار و به صورت افقی نصب کنید
• اگر دستگاه با وجود مراقبت‌های انجام‌شده در مراحل ساخت و آزمایش، خراب شد، باید توسط مرکز خدمات پس‌ازفروش ابزارهای SKIL تعمیر شود
- دستگاه را به صورت جدانشده همراه با رسید خرید به فروشنده یا نزدیک‌ترین مرکز خدمات رسانی SKIL بفرستید (آدرس‌ها به همراه نمودار سرویس دستگاه در www.skil.com موجود است)
• توجه داشته باشید که خرابی و خسارت ناشی از اضافه بار یا کار کردن نادرست با محصول مشمول ضمانت نخواهند بود (برای آگاهی از شرایط ضمانت SKIL به نشانی www.skil.com مراجعه یا از فروشنده خود سوال کنید)

عیب‌یابی

• فهرست زیر علائم مشکلات، علل احتمالی و اقدامات اصلاحی را نشان می‌دهد (اگر این فهرست مشکل را شناسایی و حل نکرد، با فروشنده یا مرکز خدمات تماس بگیرید)

! **در صورت بروز اشکال برقی یا مکانیکی، فوراً ابزار را خاموش کنید و باتری را درآورید**

★ ابزار کار نمی‌کند
- باتری خالی -> باتری را شارژ کنید
- باتری داغ -> بگذارید باتری خنک شود
- خطای داخلی -> با فروشنده/مرکز خدمات تماس بگیرید

★ ابزار به طور متناوب کار می‌کند
- نقص سیم‌کشی داخلی -> با فروشنده/مرکز خدمات تماس بگیرید
- نقص کلید خاموش/روشن -> با فروشنده/مرکز خدمات تماس بگیرید

★ ابزار ارتعاش غیرعادی دارد
- علف بیش از حد بلند-> علف‌زنی در چند مرحله

★ ابزار علف‌زنی نمی‌کند
- تیغه بیش‌از حد کوتاه/شکسته -> تیغه را به‌صورت دستی وارد کنید

★ تیغه را نمی‌توان وارد کرد
- قرقره خالی -> بازرسی قرقره؛ در صورت لزوم بچرخانید
- تیغه داخل قرقره گیر کرده -> بازرسی قرقره؛ در صورت لزوم بچرخانید

★ تیغه بت طول مناسب برش نمی‌دهد -> پوشش را از تیغه جدا کنید

★ تیغه مرتباً می‌شکند
- تیغه داخل قرقره گیر کرده -> بازرسی قرقره؛ در صورت لزوم بچرخانید
- استفاده نادرست از علف‌زنی -> فقط با نوک تیغه کار کنید؛ از سنگ، دیوار و سایر اشیاء سخت اجتناب کنید. منظماً تیغه را وارد کنید

محیط زیست

فقط برای کشورهای اتحادیه اروپا

• **ابزارهای برقی، لوازم جانبی و بسته‌بندی آنها را نباید همراه با زباله‌های عادی خانگی دور انداخت**
- با توجه به مصوبه اروپایی EC/۱۹/۲۰۱۲ اروپا درباره لوازم برقی و الکترونیکی

دو دست مانع از دست رفتن کنترل می‌شود.

- **دستگاه را فقط با سطوح دستگیره عایق نگه دارید، زیرا ممکن است کاتر یا تیغه با سیم‌کشی مخفی تماس پیدا کند.** تماس تیغه یا کاتر با سیم دارای جریان «برق» باعث می‌شود که جریان «برق» به قسمت‌های فلزی اره شاخه‌زن منتقل و باعث برق‌گرفتگی کاربر شود.
- **همیشه پای خود را در وضعیت مناسب قرار دهید و از دستگاه فقط زمانی استفاده کنید که روی زمین باشید.** سطوح لغزنده یا ناپایدار ممکن است باعث از دست دادن تعادل یا کنترل دستگاه شود.
- **دستگاه را در شیب بسیار تند روشن نکنید.** این امر خطر از دست دادن کنترل، لیز خوردن و افتادن را که ممکن است منجر به جراحت شود کاهش می‌دهد.
- **هنگام کار در شیب، همیشه از وضعیت پای خود مطمئن شوید، همیشه در عرض شیب کار کنید، هرگز بالا یا پایین نروید و هنگام تغییر جهت بسیار احتیاط کنید.** این امر خطر از دست دادن کنترل، لیز خوردن و افتادن را که ممکن است منجر به جراحت شود کاهش می‌دهد.
- **هنگامی که دستگاه کار می‌کند، تمام قسمت‌های بدن را از کاتر یا تیغه دور نگه دارید. قبل از راه‌اندازی دستگاه، مطمئن شوید که کاتر یا تیغه با چیزی تماس نداشته باشد.** یک لحظه غفلت و بی‌توجهی هنگام کار اره شاخه‌زن می‌تواند سبب وارد آمدن جراحت شدید شود.
- **با دستگاه در ارتفاعی بالاتر از کمر کار نکنید.** این امر مانع از تماس ناخواسته کاتر یا تیغه می‌شود و کنترل بهتر دستگاه در موقعیت‌های غیرمنتظره را ممکن می‌سازد.
- **هنگام بریدن شاخه یا نهال تحت فشار، مراقب برگشت فنری باشید.** هنگامی که فشار فیبر چوبی برداشته می‌شود ممکن است جهش شاخه یا نهال موجب ضربه به اپراتور شود و/یا دستگاه را از کنترل خارج کند.
- **هنگام برش شاخ و نهال بسیار احتیاط کنید.** ممکن است مواد ریز تیغه را بگیرد و به سمت شما پرت شود یا تعادل شما را از بین ببرد.
- **کنترل دستگاه را حفظ کنید و از دست زدن به کاتر یا تیغه و سایر قطعات متحرک خطرناک در حال حرکت خودداری کنید.** این امر خطر جراحت ناشی از قطعات متحرک را کاهش می‌دهد.
- **دستگاه را در حالی که خاموش و از بدنتان دور است حمل کنید.** گرفتن صحیح دستگاه احتمال تماس تصادفی با تیغه یا کاتر متحرک را کاهش می دهد.
- **فقط از کاتر، سری و تیغه موردتأیید کارخانه سازنده استفاده کنید.** قطعه تعویضی نامناسب می‌تواند خطر شکستگی و جراحت را افزایش دهد.
- **هنگام تمیز کردن اجسام گیرکرده یا تعمیر دستگاه، مطمئن شوید که کلید برق خاموش است و بسته باتری جدا شده است.** استارت غیرمنتظره دستگاه در هنگام پاک‌سازی مواد گیرکرده یا سرویس کردن دستگاه می‌تواند موجب بروز جراحات جدی شود.

این دستورالعمل‌ها را ذخیره کنید!

باتری

- **اگر باتری همراه دستگاه عرضه شده باشد، به‌صورت نیمه شارژ است** (برای اطمینان از ظرفیت کامل باتری، قبل از اولین استفاده از دستگاه، باتری را به‌طور کامل در شارژر باتری شارژ کنید)
- تنها از باتری‌ها و شارژرهای زیر در این دستگاه استفاده کنید
  - باتری SKIL: ****۳۱۰BR۱
  - شارژر SKIL: ****۳۱۰CR۱
- در صورت هرگونه آسیب به باتری، هرگز از آن استفاده نکنید؛ باتری آسیب‌دیده حتما باید تعویض شود
- باتری را از هم باز نکنید
- دستگاه/باتری را در معرض باران قرار ندهید
- دمای مجاز محیط (دستگاه/شارژر/باتری):
  - هنگام شارژ ۰۴...۴ درجه سانتی‌گراد
  - در حین کار ۰۵+...۰۲- درجه سانتی گراد
  - در طول نگهداری ۰۵+...۰۲- درجه سانتی‌گراد

توضیح نشانه‌های روی دستگاه/باتری

(۳) پیش از کار حتماً دفترچهٔ راهنما را مطالعه کنید

(۴) اگر باتری‌ها در آتش انداخته شوند امکان انفجار آن‌ها وجود دارد. بنابراین هرگز و به هیچ دلیلی باتری را نسوزانید

(۵) دستگاه/شارژر/باتری را در مکانی نگه دارید که دمای آن از ۰۵ درجه سانتیگراد تجاوز نکند

(۶) مراقب خطر آسیب ناشی از پرتاب خرده علف‌ها باشید

(۷) از عینک محافظ و محافظ گوش استفاده کنید

(۸) افراد متفرقه را دور نگه دارید

(۹) ابزارهای الکتریکی و باتری‌ها را نباید همراه با زباله‌های عادی خانگی دور انداخت

(۱۰) قبل از انجام تعمیرات، باتری را جدا کنید

(۱۱) فاصله بین دستگاه و افرادی که در اطراف هستند باید حداقل ۵۱ متر باشد

(۱۲) از تیغه‌های فلزی استفاده نکنید

استفاده

- دستورالعمل‌های سوار کردن (۱۴)
  - حفاظ علف‌زن H را طبق تصویر با ۲ پیچ نصب کنید
  - **! هرگز از دستگاه بدون محافظ برش H استفاده نکنید**
  - از محافظ گل F استفاده کنید
  - دسته راهنما B را مطابق شکل سوار کنید
- شارژ کردن باتری
  - **! هشدارها و دستورالعمل‌های ارائه‌شده همراه شارژر را مطالعه کنید**
- درآوردن یا قرار دادن باتری (۲)
- روشن/خاموش (۱۵)
  - دستگاه را ابتدا با فشار دادن دکمه A (= کلید ایمنی که قفل نمی‌شود) و سپس کشیدن ماشه N روشن کنید
  - برای خاموش کردن دستگاه، سوئیچ ماشه N را رها کنید
  - **! بعد از خاموش کردن دستگاه، تیغه برای چند ثانیه به گردش ادامه می‌دهد**
  - قبل از این که دستگاه را دوباره روشن کنید، اجازه دهید چرخش تیغه متوقف شود
  - **! به سرعت روشن و خاموش نکنید**
- نشانگر شارژ باتری (۱۳)
  - برای نمایش میزان شارژ باتری a(۱۳)، دکمه Q را روی نشانگر شارژ فشار دهید
  - **! اگر با فشار دادن دکمه Q b (۱۳) پایین‌ترین خط نشانگر شروع به چشمک زدن کند، یعنی باتری خالی است**
  - **! اگر با فشار دادن دکمه Q(۱۳) c، ۲ خط از نشانگر شروع به چشمک زدن کند، یعنی باتری در محدوده دمای کاری مجاز نیست**
- حفاظت از باتری

  دستگاه به طور ناگهانی خاموش می‌شود یا روشن نمی‌شود، وقتی که
  - **بار وارده خیلی زیاد است** --> بار را بردارید و دوباره راه‌اندازی کنید
  - **دمای باتری در محدوده دمای کاری مجاز ۰۲- تا ۰۵+ درجه سانتیگراد نیست** --> ۲ خط از نشانگر شارژ باتری هنگام فشردن دکمه Q c(۱۳) شروع به چشمک زدن می‌کنند؛ لطفا صبر کنید تا باتری به محدوده دمای کاری مجاز بازگردد
  - **باتری تقریبا خالی است (برای محافظت در برابر تخلیه عمیق)** --> در این حالت پس از فشردن دکمه Q، یک خط چشمک زن به نشانه ضعیف بودن باتری b(۱۳) روی صفحه به نمایش در می‌آید؛ لطفا باتری را شارژ کنید
  - **! پس از خاموش شدن خودکار دستگاه، دائماً کلید روشن/خاموش را فشار ندهید؛ امکان دارد باتری آسیب ببیند**
- تنظیم موقعیت دسته راهنما (۱۶)
  - دکمه تنظیم دسته راهنمای M را فشار دهید
  - دسته راهنمای B را به موقعیت دلخواه بچرخانید
  - دستگیره تنظیم دسته راهنمای M را رها کنید
  - **! دسته راهنما در هنگام تنظیم نمی تواند از علامت روی محفظه تجاوز کند**
- تنظیم طول لوله (۱۷)
- تنظیم جهت گیری دسته اصلی Y (۱۸)
  - محفظه پایینی و محافظ برش H را در جای خود محکم کنید (با استفاده از پا یا دست)
  - لوله تلسکوپی K را بالا بکشید و ۰۹ درجه در جهت عقربه های ساعت بچرخانید
  - رها کنید تا لوله به طور خودکار در حالت لبه قفل شود
- تنظیم عملکرد چرخش محوری (۱۹)
  - تنظیم متناسب زاویه لوله

    ۱. محفظه خود ایستاده

    ۲. هرس کردن در فضاهای باریک

    ۳. هرس کردن منظم

    ۴. هرس کردن زیر اشیای کم ارتفاع

    ۵. عملکرد حاشیه‌زنی
- با استفاده از محافظ گل (۲۰)

  برای محافظت از گیاهان ارزشمند در برابر کوتاه شدن ناخواسته از حفاظ گل استفاده کنید
  - محافظ گل F را به سمت پایین تا کنید

ب) **اگر ابزار با کلید روشن و خاموش نمی‌شود، از آن استفاده نکنید.** هر ابزاری که امکان روشن و خاموش کردن آن با سوئیچ وجود نداشته باشد خطرناک است و باید تعمیر شود.

ت) **قبل از هرگونه تنظیم، تعویض قطعات یا کنار گذاشتن ابزار، دوشاخه را از برق بکشید و/یا اگر می‌توان باتری را جدا کرد، بسته باتری آن را خارج کنید.** رعایت این اقدامات پیشگیرانهٔ ایمنی، خطر روشن شدن ناخواستهٔ ابزار را کاهش می‌دهد.

ث) **ابزار بی‌استفاده را دور از دسترس کودکان نگهداری کنید و به افرادی که با ابزار یا این دستورالعمل‌ها آشنایی ندارند اجازه کار با ابزار ندهید.** بودن ابزار در دست افراد ناوارد و بی تجربه خطرناک است.

ج) **ابزار و لوازم جانبی را تأمین و نگهداری کنید. هرگونه نامیزانی یا گره‌خوردگی اجزای متحرک ابزار، شکستگی قطعات و هرگونه وضعیت دیگری که ممکن است بر روی عملکرد ابزار تاثیر بگذارد را بررسی کنید. در صورت آسیب‌دیدگی، ابزار را قبل از استفاده تعمیر کنید.** بسیاری از اتفاقات به دلیل عدم نگهداری مناسب ابزار روی می‌دهد.

ح) **ماشین برش را تیز و تمیز نگه دارید.** ابزار برشی که خوب مراقبت شود و دارای لبه‌های تیز باشد کمتر در هنگام کار گیر می‌کند و بیشتر قابل‌هدایت است.

خ) **ابزار، متعلقات و دیگر لوازم جانبی آن را مطابق با دستورالعمل‌های این دفترچه و همچنین با در نظر گرفتن شرایط و نوع کار مورد استفاده قرار دهید.** استفاده از ابزار برای کارهایی که به‌منظور آن طراحی نشده می‌تواند بسیار خطرناک باشد.

د) **دسته‌ها و سطوح دستگیره‌ها را خشک، تمیز و عاری از روغن و گریس نگه دارید.** درصورت لیز بودن دسته‌ها و سطوح دستگیره‌ها، امکان گرفتن و کنترل ایمن ابزار در شرایط غیرمنتظره وجود نخواهد داشت.

۵) استفاده و مراقبت از ابزار باتری‌دار

أ) **باتری‌ها را منحصراً در دستگاه‌هایی شارژ کنید که توسط سازنده توصیه شده باشند.** شارژری که برای یک نوع بسته باتری مناسب است، ممکن است اگر برای شارژ بسته باتری‌ای دیگر استفاده شود خطر آتش‌سوزی ایجاد کند.

ب) **تنها از باتری‌هایی که برای ابزار در نظر گرفته شده استفاده کنید.** استفاده از باطری‌های متفرقه می‌تواند منجر به جراحت و آتش‌سوزی گردد.

ت) **درصورت عدم استفاده از باتری باید آن را از اجسام فلزی دیگر، از جمله گیره‌های فلزی، سکه، کلید، میخ، پیچ یا دیگر وسایل کوچک فلزی دور نگه دارید، زیرا برخورد با این وسایل می‌تواند باعث ایجاد اتصالی شود.** ایجاد اتصالی بین ترمینال‌های باتری می‌تواند باعث سوختگی یا ایجاد حریق شود.

ث) **استفاده بی‌رویه از باتری می‌تواند باعث خروج مایعات از آن شود؛ در چنین شرایطی از دست زدن به آن خودداری کنید. درصورت تماس اتفاقی با آن، دست خود را با آب بشویید. درصورت تماس با مایع با چشم، به پزشک مراجعه کنید.** مایع خارج‌شده از باتری می‌تواند باعث التهاب پوست و سوختگی شود.

ج) **اگر بسته باتری یا ابزار آسیب دیده یا دستکاری شده نباید از آن استفاده کنید.** باتری‌های آسیب‌دیده یا دستکاری‌شده ممکن است منجر به حوادث پیش‌بینی نشده، از جمله آتش‌سوزی، انفجار و جراحت شوند.

ح) **بسته باتری یا ابزار را در معرض آتش یا دمای بسیار بالا قرار ندهید.** قرار گرفتن در معرض آتش یا دمای بالاتر از ۰۳۱ درجه سانتی‌گراد می‌تواند باعث انفجار شود.

خ) **تمام دستورالعمل‌های مربوط به شارژ باتری را رعایت کنید. هرگز ابزار را خارج از محدوده دمای ذکرشده در دفترچه راهنما شارژ نکنید.** شارژ نادرست یا شارژ کردن در دمای خارج از محدوده ذکرشده می‌تواند به باتری آسیب برساند و خطر آتش‌سوزی را بالا ببرد.

۶) سرویس‌کاری

أ) **برای سرویس ابزار به تعمیرکار ماهر رجوع کنید و تنها از وسایل یدکی اصلی استفاده کنید.** این کار باعث خواهد شد که ایمنی ابزار شما تضمین گردد.

ب) **هرگز بسته‌های باتری آسیب‌دیده را سرویس نکنید.** عملیات سرویس بسته‌های باتری باید فقط توسط سازنده یا مراکز خدماتی مجاز انجام شود.

هشدارهای ایمنی علف‌زن

- **از دستگاه در شرایط بد آب و هوایی به‌خصوص زمانی که خطر رعد و برق وجود دارد استفاده نکنید.** این امر خطر اصابت صاعقه را کاهش می‌دهد.
- **منطقه‌ای را که قرار است در آن از دستگاه استفاده شود، از نظر حیات وحش به طور کامل بررسی کنید.** ممکن است حیات وحش توسط دستگاه حین کار دچار آسیب شود.
- **محل استفاده از دستگاه را به طور کامل بررسی کنید و تمام سنگ‌ها، چوب‌ها، سیم‌ها، استخوان‌ها و سایر اشیای مزاحم را بردارید.** پرتاب شدن اشیا می‌تواند باعث جراحت شود.
- **همیشه باید پیش از استفاده از دستگاه، بازدید چشمی انجام دهید و مطمئن شوید تیغه و پیچ تیغه و مجموعه کاتر آسیب‌دیده یا فرسوده نباشد.** قطعات آسیب‌دیده خطر بروز جراحت را افزایش می‌دهد.
- **از دستورالعمل‌های تعویض لوازم جانبی پیروی کنید.** مهره یا پیچ محکم‌کننده تیغه که کاملاً سفت نشده باشد می‌تواند به تیغه آسیب برساند یا منجر به جدا شدن آن شود.
- **از محافظ چشم، گوش، سر و دست استفاده کنید.** تجهیزات حفاظتی مناسب باعث کاهش جراحت ناشی از پریدن نخاله یا تماس تصادفی با تیغه یا قسمت برنده می‌شود.
- **هنگام کار با دستگاه، همیشه از کفش ضد لغزش و محافظ استفاده کنید. اگر کفش نیوشیده یا صندل روباز به پا دارید با دستگاه کار نکنید.** این اقدام احتمال بروز جراحت به پاها در اثر تماس با کاتر یا تیغه متحرک را کاهش می‌دهد.
- **هنگام کار با دستگاه، همیشه شلوار بلند بپوشید.** پوست بدن بدون محافظ احتمال جراحت ناشی از پرتاب اشیاء پرتاب را افزایش می‌دهد.
- **در هنگام کار با دستگاه، اطرافیان را دور نگاه دارید.** پرتاب نخاله ممکن است موجب جراحت جدی شود.
- **هنگام کار با دستگاه همیشه از دو دست استفاده کنید.** نگه داشتن دستگاه با آسیب‌دیده خطر بروز جراحت را افزایش می‌دهد.
- **حفاظ را در جای خود نگه دارید. حفاظ باید در وضعیت کاری مناسب بوده و بدرستی سوار شده باشند.** حفاظی که شل یا آسیب‌دیده باشد یا درست کار نکند ممکن است باعث جراحت شود.
- **تمام ورودی‌های هوای خنک‌کننده را عاری از نخاله نگه دارید.** مسدود شدن ورودی هوا و وجود نخاله ممکن است منجر به گرم شدن بیش از حد یا خطر آتش‌سوزی شود.
- **از محافظ چشم و گوش استفاده کنید.** تجهیزات حفاظتی کافی منجر به کاهش خطر جراحت می‌شود.
- **هنگام کار با دستگاه، همیشه از کفش ضد لغزش و محافظ استفاده کنید. اگر کفش نیوشیده یا صندل روباز به پا دارید با دستگاه کار نکنید.** این اقدام احتمال بروز جراحت به پاها در اثر تماس با کاتر یا تیغه متحرک را کاهش می‌دهد.
- **هنگام کار با دستگاه، همیشه لباس‌هایی مانند شلوار بپوشید که پاهای اپراتور را بپوشاند.** تماس با کاتر یا تیغه متحرک ممکن است باعث آسیب شود.
- **در هنگام کار با دستگاه، اطرافیان را دور نگاه دارید.** پرتاب نخاله ممکن است موجب جراحت جدی شود.
- **با دستگاه در ارتفاعی بالاتر از کمر کار نکنید.** این امر مانع از تماس ناخواسته کاتر می‌شود و کنترل بهتر دستگاه در موقعیت‌های غیرمنتظره را ممکن می‌سازد.
- **هنگام کار با دستگاه در چمن مرطوب احتیاط کنید. راه بروید، هرگز ندوید.** این امر خطر لیز خوردن و افتادن را که ممکن است منجر به جراحت شود کاهش می‌دهد.
- **دستگاه را در شیب بسیار تند روشن نکنید.** این امر خطر از دست دادن کنترل، لیز خوردن و افتادن را که ممکن است منجر به جراحت شود کاهش می‌دهد.
- **هنگام کار در شیب، همیشه از وضعیت پای خود مطمئن شوید. همیشه در عرض شیب کار کنید، هرگز بالا یا پایین نروید و هنگام تغییر جهت بسیار احتیاط کنید.** این امر خطر از دست دادن کنترل، لیز خوردن و افتادن را که ممکن است منجر به جراحت شود کاهش می‌دهد.
- **تمام کابل‌ها و سیم‌های برق را از محل برش دور نگه دارید.** امکان دارد سیم‌های برق و کابل‌ها داخل شمشادها یا بوته گیاهان دیده نشوند و سیم یا کاتر تصادفاً آن را ببرد یا به آن آسیب بزند.
- **تمام قسمت‌های بدن را از کاتر یا تیغه متحرک دور نگه دارید. تا زمانی که دستگاه از منبع تغذیه جدا نشده است، آن را تمیز نکنید.** کاتر یا تیغه متحرک ممکن است منجر به جراحت جدی شود.
- **دستگاه را در حالی که خاموش و از بدنتان دور است حمل کنید.** گرفتن صحیح دستگاه احتمال تماس تصادفی با سیم یا کاتر متحرک را کاهش می‌دهد.
- **فقط از سری و کاتر یا تیغه یدک موردتأیید کارخانه سازنده استفاده کنید. کاتر یا تیغه را با سیم یا تیغه‌های فلزی جایگزین نکنید.** قطعه تعویضی نامناسب می‌تواند منجر به از دست دادن کنترل، شکستگی و جراحت شود.

هشدارهای ایمنی علف‌زن

- **از دستگاه در شرایط بد آب و هوایی به‌خصوص زمانی که خطر رعد و برق وجود دارد استفاده نکنید.** این امر خطر اصابت صاعقه را کاهش می‌دهد.
- **منطقه‌ای را که قرار است در آن از دستگاه استفاده شود، از نظر حیات وحش به طور کامل بررسی کنید.** ممکن است حیات وحش توسط دستگاه حین کار دچار آسیب شود.
- **محل استفاده از دستگاه را به طور کامل بررسی کنید و تمام سنگ‌ها، چوب‌ها، سیم‌ها، استخوان‌ها و سایر اشیای مزاحم را بردارید.** پرتاب شدن اشیا می‌تواند باعث جراحت شود.
- **همیشه باید پیش از استفاده از دستگاه، بازدید چشمی انجام دهید و مطمئن شوید تیغه و پیچ تیغه و مجموعه کاتر آسیب‌دیده یا فرسوده نباشد.** قطعات

- قد يؤدي استخدام الآلة في تطبيقات مختلفة أو مع ملحقات مختلفة أو ذات صيانة رديئة إلى زيادة مستوى التعرض بصورة كبيرة
- إن الفترة الزمنية التي يتم خلالها إيقاف تشغيل الآلة أو عندما تكون قيد التشغيل لكنها لا تؤدي أية مهام. قد تؤدي إلى تقليل مستوى التعرض بصورة كبيرة

! **قم بحماية نفسك من تأثيرات الاهتزاز من خلال صيانة الآلة وملحقاتها، والحفاظ على يديك دافئتين وتنظيم أنماط العمل لديك**

FA

ی‌ژراش ن‌ز ه‌ی‌ش‌اح ۰۲۴۱/۰۲۳۱

مقدمه

- به عنوان ماشین چمن‌زن یا اصلاح نوک چمن استفاده می‌شود. همچنین در شیب‌ها و لبه‌هایی که با ماشین چمن‌زن قابل دسترسی نیست، طراحی شده است
- لطفا از وجود تمام قسمت‌های نمایش‌داده‌شده در تصویر (۲) در بسته‌بندی محصول اطمینان حاصل کنید
- در صورت مفقود شدن یا آسیب دیدن قطعات، لطفاً با فروشنده خود تماس بگیرید
- **لطفاً پیش از کار با دستگاه، دفترچه راهنما را با دقت مطالعه نمایید و آن را برای استفاده آتی نزد خود نگه دارید** (۳)
- **به دستورالعمل‌های ایمنی و هشدارها دقیقاً توجه کنید؛ عدم رعایت این هشدارها و دستورالعمل‌ها ممکن است به بروز آسیب شدید منجر شود**

داده‌های فنی (۱)

عناصر محصول (۲)

A کلید ایمنی
B دسته راهنما
C ریل نگهداری
D شیارهای تهویه
E تیغه برش
F حفاظ گل
G چرخ حاشیه زنی
H حفاظ برش
J دکمه محوری
K لوله تلسکوپی
L ماسوره قفلی
M دکمه تنظیم دسته راهنما
N کلید استارت
P قلاب نگهداری آسان
Q دکمهٔ نشانگر شارژ باتری
R قاب قرقره
S سوراخ سیم‌پیچی
T قرقره
U دکمه تغذیه سیم برش
V نگهدارنده قرقره
W سوراخ نگهدارنده قرقره
X شکاف سیم برش
Y دسته اصلی

ایمنی

هشدارهای عمومی ایمنی دستگاه

⚠ **تمامی هشدارهای ایمنی، دستورالعمل‌ها، تصاویر و مشخصات همراه این ابزار را مطالعه کنید.** در صورت عدم رعایت دستورالعمل‌های زیر خطر برق‌گرفتگی، آتش‌سوزی و/یا بروز جراحت شدید وجود دارد.

همه هشدارها و راهنمائی‌ها را برای استفاده آتی نزد خود نگه دارید.

در این هشدارها، اصطلاح «ابزار» به معنی ابزار فاقد باتری (با سیم برق) یا ابزار باتری‌دار (شارژی) است.

۱) ایمنی محل کار
أ) **محیط کار باید تمیز و دارای روشنایی مناسب باشد.** محیط کار نامرتب و کم نور می‌تواند باعث سوانح کاری شود.
ب) **با ابزار در محیط‌هایی که درآن خطر انفجار وجود دارد مانند محیط‌های حاوی مایعات، گازها و غبارهای محترقه، کار نکنید.** ابزار جرقه‌هایی ایجاد می‌کند که ممکن است غبار یا بخار را مشتعل کند.
ت) **در هنگام کار با ابزار، کودکان و اطرافیان را از محل کار دور نگاه دارید.** حواس‌پرتی می‌تواند باعث شود کنترل از دستتان خارج شود.
۲) ایمنی برق
أ) **دوشاخه‌های ابزار باید با پریز مطابقت داشته باشند. دوشاخه را هرگز و به هیچ صورتی تغییر ندهید. برای ابزار ارت‌شده (دارای سیم اتصال به زمین) از دوشاخه‌های تبدیل استفاده نکنید.** دوشاخه‌های بدون تغییر و پریزهای سازگار خطر برق‌گرفتگی را کاهش می‌دهند.
ب) **از تماس بدنه با سطوح متصل به زمین یا ارت‌شده مانند لوله‌ها، رادیاتورها، اجاق گاز و یخچال اجتناب کنید.** اگر بدن شما ارت شود یا به زمین متصل شود خطر برق‌گرفتگی افزایش می‌یابد.
ت) **چمن‌زن را در شرایط بارانی یا مرطوب راه‌اندازی نکنید.** ممکن است این کار خطر برق گرفتگی را افزایش دهد.
ث) **به سیم آسیب نرسانید. هرگز از سیم برای حمل، کشیدن یا بیرون آوردن دوشاخه ابزار از پریز استفاده نکنید. سیم ابزار را از گرما، روغن، لبه‌های تیز و قطعات متحرک دور نگه دارید.** سیم‌های آسیب‌دیده یا در هم پیچیده‌شده خطر برق‌گرفتگی را افزایش می‌دهند.
ج) **به هنگام کار با ابزار در محیط باز، از کابل رابط مناسب برای محیط باز استفاده کنید.** استفاده از سیم مناسب برای استفاده در محیط باز خطر برق‌گرفتگی را کاهش می‌دهد.
ح) **در صورت لزوم به کار با ابزار در محیط‌های مرطوب، حتما از یک کلید قطع‌کننده مدار خطای زمین (ICFG) استفاده کنید.** استفاده از کلید قطع‌کننده مدار خطای زمین خطر برق‌گرفتگی را کاهش می‌دهد.
۳) امنیت شخصی
أ) **هنگام کار با ابزار هشیار باشید، به کاری که می‌کنید دقت داشته باشید و عقل خود را به کار بگیرید. هنگام خستگی یا تحت تأثیر مواد، الکل یا دارو از ابزار استفاده نکنید. یک لحظه غفلت هنگام کار کردن** ابزار می‌تواند سبب وارد آمدن جراحت شدید شود.
ب) **از تجهیزات ایمنی شخصی استفاده کنید. همواره از عینک ایمنی استفاده کنید.** استفاده از تجهیزات ایمنی مانند ماسک تنفسی گرد و غبار، کفش‌های ایمنی ضد لغزش، کلاه ایمنی و گوشی ایمنی متناسب با نوع کار با ابزار خطر مجروح شدن را تقلیل می‌دهد.
ت) **از روشن شدن ناخواسته ابزار جلوگیری کنید. پیش از اتصال به منبع برق و/یا باتری، برداشتن یا حمل ابزار، اطمینان حاصل کنید که دکمه قطع و وصل در حالت خاموش قرار داشته باشد.** در صورتیکه هنگام حمل ابزار، انگشت شما روی دکمه قطع و وصل باشد و یا ابزار را در حالت روشن به برق بزنید، ممکن است حادثه پیش آید.
ث) **پیش از روشن کردن ابزار، هرگونه کلید یا آچار تنظیم‌کننده را بردارید.** آچار یا کلیدهایی که روی بخش‌های چرخنده ابزار قرار دارد می‌تواند باعث ایجاد جراحت شوند.
ج) **هنگام کار با ابزار بیش از اندازه بدن خود را نکشید و متمایل نشوید. در همه حال جای پای محکم داشته باشید و تعادل خود را حفظ کنید.** به این ترتیب می‌توانید ابزار را در وضعیت‌های غیرمنتظره، بهتر تحت کنترل داشته باشید.
ح) **لباس مناسب بپوشید. از پوشیدن لباس‌های گشاد و شل یا زیورآلات خودداری کنید. مو و لباس خود را دور از قطعات متحرک نگاه دارید.** احتمال گیر کردن لباس‌های گشاد، زیورآلات یا موی بلند در قطعات متحرک دستگاه وجود دارد.
خ) **درصورتیکه می‌توانید وسایل مکش گرد و غبار و یا وسیله جذب زائده را به دستگاه نصب کنید، باید مطمئن شوید که این وسایل نصب و به شیوه‌ای درست استفاده می‌شوند.** استفاده از وسایل مکش گرد و غبار می‌تواند خطرات مربوط به غبار را کاهش دهد.
د) **اجازه ندهید آشنایی و تسلط حاصل از استفاده مکرر از ابزار باعث شود حس کنید لازم نیست دقت داشته باشید و قوانین ایمنی ابزار را نادیده بگیرید.** یک عمل از روی بی‌دقتی می‌تواند در کسری از ثانیه موجب جراحت شدید شود.
٤) استفاده و مراقبت از ماشین
أ) **از وارد کردن فشار روی ابزار خودداری کنید. از ابزار مناسب برای کار خود استفاده کنید.** به کار گرفتن ابزار مناسب باعث می‌شود بتوانید کار را بهتر و به شیوه‌ای ایمن‌تر و با سرعت طراحی‌شده برای آن انجام دهید.

- لا ينبغي زيادة الحمل على الآلة
- قم بالجز برفق حول الأشجار والشجيرات، بحيث لا تتلامس مع خيط الجز
- أبقِ الآلة بعيدًا عن الأجسام الصلبة لحماية خيط الجز من فرط التآكل
- كن حذرًا من قوى رد الفعل التي قد تحدث عن ملامس أجسام صلبة

• إمساك الآلة وتوجيهها (١١) (١٩)
- لجز الحشائش الطويلة، قم بأرجحة الآلة ببطء من اليمين إلى اليسار والعكس بالعكس
- لجز العشب القصير قم بإمالة الآلة كما هو موضح
- أحكم دائمًا الإمساك بالآلة بكلتا يديك، وبالتالي سيكون لك التحكم الكامل في الآلة طوال الوقت
- حافظ على وضع عمل ثابت
- امسك دائمًا بالآلة جيدًا وبعيدًا عن جسمك
- لجز الحواف، يجب دعم الآلة بواسطة عجلة جز الحواف G (٢٢)

• تلقيم الخيط
يتم تلقيم الخيط تلقائيًا عند تشغيل الآلة أو إيقاف تشغيلها
- سيتم تحرير خيط الجز وقطعه بالطول المناسب عن طريق شفرة قطع الخيط E

! **كن حذرًا من التعرض لإصابات بفعل شفرة قطع الخيط E**

• تلقيم الخيط يدويًا (٢٣)
- احرص على إطفاء الآلة وخلع البطارية
- اسحب الخيط واستمر في السحب. ثم اضغط على زر تلقيم الخيط U وحرره
- بعد تلقيم الخيط، احرص دائمًا على إعادة الآلة إلى وضع التشغيل العادي لها قبل تشغيلها
- قم بتلقيم الخيط بانتظام للمحافظة على تكامل دورة الجز
- عند عمل المحرك من دون حمل وعدم جز للحشائش أو انحشار خيط الجز أو تهالكه أو انقطاعه؛ قم بلف ملف الخيط مرة أخرى أو استبدل نظام ملف الخيوط

• لف ملف الخيوط (١٥)
في حالة عدم تمكن الخيط من الخروج من فتحة حامل ملف الخيوط W

! **احرص دائمًا على إطفاء الآلة وخلع البطارية**

- قم بإزالة غطاء ملف الخيوط R، وأخرج ملف الخيوط T من حامل ملف الخيوط V
- قم بثني طرف خيط الجز وعلقه على فتحة اللف S
- أحكم لف خيط الجز بالتساوي في طبقات في اتجاه السهم؛
- أدخل خيط الجز في فتحة الخيط X وتأكد من تثبيته في مكانه بشكل آمن (اترك طولًا كافيًا للخيط)
- مرر خيط الجز عبر فتحة حامل ملف الخيوط W قبل وضع ملف الخيوط الملفوف في حامل ملف الخيوط V

! **تأكد من تثبيت ملف الخيوط في مكانه بشكل آمن، ثم اسحب خيط الجز من الفتحة X**

- تركيب غطاء ملف الخيوط R

• استبدال ملف الخيوط (١٥)

! **احرص دائمًا على إطفاء الآلة وخلع البطارية**

- قم بإزالة ملف الخيوط القديم، وقم بتركيب ملف الخيوط الجديد كما هو موضح
- استخدم ملف خيوط SKIL فقط TBD مع هذه الآلة (التلف الذي يحدث بسبب استخدام ملفات الخيوط الأخرى سيؤدي إلى خروج المنتج من الضمان)
- بعد استبدال ملف الخيوط، قم بتشغيل الآلة لمدة دقيقة واحدة على الأقل دون تحميل للتأكد من أنها تعمل بشكل صحيح

! **تأكد من إيقاف تشغيل الآلة عند تركيب البطارية**

الصيانة/الخدمة

• احرص دائمًا على إيقاف تشغيل الآلة وخلع مجموعة البطارية؛ وتأكد من توقف جميع الأجزاء المتحركة بشكل تام
• احرص دائمًا على نظافة الآلة (خاصة فتحات التهوية D (٢))
- نظف الآلة باستخدام قطعة قماش مبللة (لا تستخدم مواد تنظيف أو مذيبات)
- نظف شفرة قطع الخيط E (٢) وواقي الحماية H (٢) بعد كل استخدام
- نظف فتحات التهوية D (٢) بانتظام باستخدام فرشاة أو هواء مضغوط
• قم بإجراء فحص منتظم لرأس الجز ومدى إحكام ربط الصواميل والبراغي والمسامير
• افحص الآلة بانتظام بحثًا عن مكونات متآكلة أو تالفة وقم بإصلاحها/استبدالها إذا استدعى الأمر
• التخزين
طريقة التخزين (٢٤)
- قم بتركيب قضيب التخزين C على الجدار بمسمارين (غير مرفقين) واضبط مستواه أفقيًا
• إذا تعذر تشغيل الآلة على الرغم من الحذر الشديد في إجراءات التصنيع والاختبار، فيجب القيام بالإصلاحات بواسطة مركز خدمة ما بعد البيع للآلات العاملة بالطاقة الخاصة بشركة SKIL
- قم بإرسال الآلة دون تفكيكها بالإضافة إلى إثبات الشراء إلى البائع أو أقرب مركز خدمة SKIL (العناوين بالإضافة إلى مخطط الخدمة متاحان على www.skil.com)
• كن على علم بأن التلف الناجٍ عن زيادة التحميل أو التعامل مع المنتج بطريقة خاطئة سيتم استبعاده من الضمان (لمعرفة شروط ضمان SKIL، انظر www.skil.com أو قم بسؤال التاجر)

استكشاف الأعطال وإصلاحها

• توضح القائمة التالية أعراض المشاكل والأسباب المحتملة والإجراءات التصحيحية (إذا لم يعمل ذلك على التعرف على المشكلة وإصلاحها، اتصل بالتاجر أو مركز الخدمة)

! **في حالة حدوث خلل كهربائي أو ميكانيكي، أوقف تشغيل الآلة فورًا وأزل البطارية**

★ الآلة لا تعمل
- البطارية فارغة -> اشحن البطارية
- البطارية ساخنة -> اترك البطارية تبرد
- عطل داخلي -> تواصل مع التاجر/مركز الخدمة

★ الآلة تعمل بشكلٍ متقطع
- خلل في الأسلاك الداخلية -> تواصل مع التاجر/مركز الخدمة
- هناك خلل في مفتاح التشغيل/الإيقاف -> تواصل مع التاجر/مركز الخدمة

★ الآلة تهتز بشكل غير معتاد
- العشب طويل للغاية -> يجب الجز على درجات

★ الآلة لا تجز
- الخيط قصير للغاية/مقطوع -> قم بتلقيم الخيط يدويًا

★ لا يمكن تلقيم الخيط
- ملف الخيوط فارغ -> افحص ملف الخيوط، وقم بلف الخيط عليه مجددًا عند اللزوم
- الخيط متشابك داخل ملف الخيوط -> افحص ملف الخيوط، وقم بلف الخيط عليه مجددًا عند اللزوم

★ الخيط غير مقطوع على الطول الصحيح -> اخلع الغطاء عن شفرة القاطع

★ الخيط ينقطع بشكل دائم
- الخيط متشابك داخل ملف الخيوط -> افحص ملف الخيوط، وقم بلف الخيط عليه مجددًا عند اللزوم
- يتم استخدام الجزازة بشكل غير صحيح -> يجب الجز باستخدام طرف الخيط فقط، مع تجنب الأحجار والجدران والأجسام الصلبة الأخرى، وتلقيم الخيط بانتظام

البيئة المحيطة

لدول الاتحاد الأوروبي فقط

• **لا تتخلص من الآلات الكهربائية والملحقات ومواد التغليف مع النفايات المنزلية**
- وفقًا للتوجيه الأوروبي EC/١٩/٢٠١٢ الخاص بنفايات المعدات الكهربية والإلكترونية، وتطبيقه بالتوافق مع القانون المحلي، يجب تجميع الأدوات الكهربية منتهية الصلاحية بشكل منفصل وإرسالها إلى أحد منشآت إعادة التصنيع المتوافقة مع البيئة
- سيذكرك الرمز (٩) بهذا عند الحاجة إلى التخلص من أية آلة

! **قبل التخلص من البطارية، قم بحماية أطراف توصيل البطارية بشريط قوي لمنع حدوث دائرة قصر (قفل للدائرة)**

الضوضاء/الاهتزاز

• ١٣٢٠
عند القياس بالتوافق مع المعيار NE ١٤٨٢٦، يكون مستوى ضغط صوت هذه الآلة هو ١٧ ديسيبل(A) (نسبة الشك K = ٣ ديسيبل) ومستوى قوة الصوت هو ٨٦ ديسيبل(A) (نسبة الشك K = ٥،٢ ديسيبل)، والاهتزاز ٤،٩٧ م/ثانية² (مجموع الكميات الموجهة ثلاثي المحاور؛ نسبة الشك K = ١،٥ م/ثانية²)

• ١٤٢٠
عند القياس بالتوافق مع المعيار NE ١٤٨٢٦، يكون مستوى ضغط صوت هذه الآلة هو ٧١ ديسيبل(A) (نسبة الشك K = ٣ ديسيبل) ومستوى قوة الصوت هو ٩٠ ديسيبل(A) (نسبة الشك K = ٣ ديسيبل)، والاهتزاز < ٢،٥ م/ثانية² (مجموع الكميات الموجهة ثلاثي المحاور؛ نسبة الشك K = ١،٥ م/ثانية²)

• تم قياس مستوى انبعاثات الاهتزاز بالتوافق مع الاختبار المعياري المحدد في NE ١٤٨٢٦ ؛ يمكن استخدامه لمقارنة آلة بآلة أخرى وكتقييم تمهيدي للتعرض للاهتزاز عند استخدام الآلة في التطبيقات الموضحة

الموجود في الألياف الخشبية. فإن الأفرع أو الشجيرات المرتدة قد تصدم المستخدم و/أو تُخرج الآلة عن السيطرة.

- **احذر بشدة عند قطع الأغصان والشجيرات.** لأنّ الأجزاء الصغيرة قد تتعثر داخل الشفرة، ثم تنطلق ناحيتك أو تخرجك عن توازنك.
- **حافظ على تحكمك في الآلة. ولا تلمس القواطع أو الخيوط أو الشفرات والأجزاء المتحركة الخطرة الأخرى أثناء حركتها.** فهذا يحد من خطر الإصابة بفعل الأجزاء المتحركة.
- **احمل الآلة وهي مطفأة بعيدًا عن جسمك.** سيؤدي التعامل السليم مع الآلة إلى تقليل فرص حدوث تلامس غير مقصود مع القاطع أو الخيط أو الشفرة المتحركين.
- **لا تستخدم أي قواطع أو خيوط أو رؤوس جزء أو شفرات بديلة غير تلك المحددة بواسطة الشركة الصانعة.** قد تزيد قطع الغيار غير المناسبة من خطر الانكسار والتعرض للإصابة.
- **عند تنظيف الانسدادات أو صيانة الآلة، تأكد من أن مفتاح التشغيل على وضع الإيقاف مع خلع مجموعة البطارية.** لأن بدء التشغيل غير المتوقع للآلة في أثناء تنظيف الانسدادات أو الصيانة قد يؤدي إلى وقوع إصابات شخصية خطيرة.

احفظ هذه التعليمات!

- البطاريات
- **البطارية المرفقة -إن وجدت- مشحونة جزئيًا** (لضمان الحصول على كامل طاقة البطارية، قم بشحن البطارية بالكامل من خلال الشاحن قبل استخدام الآلة للمرة الأولى)
- استخدم البطاريات والشواحن التالية فقط مع هذه الآلة
  - بطارية SKIL: ٣١٠BR١****
  - شاحن SKIL: ٣١٠CR١****
- لا تستخدم البطارية إذا تعرضت للتلف؛ ويجب استبدالها
- لا تقم بتفكيك البطارية بنفسك
- لا تقم بتعريض الآلة/البطارية للمطر
- درجة الحرارة المحيطة المسموح بها (الآلة/الشاحن/البطارية):
- في أثناء الشحن: ٤ إلى ٤٠ درجة مئوية
- في أثناء التشغيل: -٢٠ إلى +٥٠ درجة مئوية
- في أثناء التخزين: -٢٠ إلى +٥٠ درجة مئوية

شرح الرموز الموجودة على الآلة/البطارية

③ اقرأ دليل التعليمات قبل الاستخدام
④ قد تنفجر البطاريات عندما تتعرض للنار، لذا لا تحرق البطارية لأي سبب
⑤ قم بتخزين الآلة/الشاحن/البطارية في أماكن لا تتجاوز درجة الحرارة فيها ٥٠ درجة مئوية
⑥ انتبه إلى خطر الإصابة الناجمة عن الحطام المتطاير
⑦ ارتدِ نظارات حماية العينين وأدوات حماية السمع
⑧ أبقِ المرافقين بعيدًا عن نطاق عمل الآلة
⑨ لا تتخلص من الآلات الكهربية والبطاريات مع النفايات المنزلية
⑩ افصل البطارية قبل إجراء أعمال الصيانة
⑪ يجب ألا تقل المسافة بين الآلة والأشخاص الواقفين عن ١٥ مترًا
⑫ لا تستخدم شفرات معدنية

الاستخدام

- تعليمات التجميع ⑭
  - قم بتركيب واقي الحماية H على النحو الموضح في الشكل بمسمارين**لا تستخدم الآلة مطلقًا من دون واقي الحماية H**
  - استخدم واقي الزهور والنباتات F
  - ركّب المقبض الإرشادي B على النحو الموضح في الشكل
- شحن البطارية

! **اقرأ تحذيرات وتعليمات السلامة المرفقة مع الشاحن**

- خلع/تركيب البطارية ⑦
- التشغيل/الإيقاف ⑮
  - قم بتشغيل الآلة عن طريق الضغط على البكرة A (=مفتاح الأمان الذي لا يمكن قفله) أولاً. ثم اسحب الزناد N
  - أوقف تشغيل الآلة عن طريق تحرير المفتاح الزنبركي N

! **بعد إيقاف تشغيل الآلة، يستمر خيط الجز في الدوران لعدة ثوانٍ**

  - انتظر حتى توقف خيط الجز تمامًا عن الدوران قبل التشغيل مرة أخرى

! **لا تقم بتشغيل الآلة وإيقاف تشغيلها بسرعة**

- مؤشر شحن البطارية ⑬
  - اضغط على زر مؤشر شحن البطارية Q لعرض مستوى شحن البطارية الحالي ⑬a

! **عند بدء مستوى الحد الأدنى لمؤشر البطارية في الوميض بعد الضغط على الزر Q ⑬b، فهذا معناه أن البطارية فارغة الشحن**

! **عند بدء مستويين من مؤشر البطارية في الوميض بعد الضغط على الزر Q ⑬c، فهذا معناه أن البطارية ليست في نطاق درجة حرارة التشغيل المسموح بها**

- حماية البطارية
  - تتوقف الآلة عن العمل بشكل مفاجئ أو لا يمكن تشغيلها في الحالات التالية
  - **الحمل زائد للغاية** --> تخلص من الحمل وأعد التشغيل
  - **درجة حرارة البطارية ليست في نطاق درجة حرارة التشغيل المقبولة وهو -٢٠ إلى +٥٠ درجة مئوية** --> يبدأ مستويان من مؤشر شحن البطارية في الوميض عند الضغط على الزر Q c⑬؛ انتظر حتى عودة البطارية إلى نطاق درجة حرارة التشغيل المقبولة
  - **شحن البطارية يكاد يكون فارغا (للحماية من التفريغ العميق للشحن)**--> يتم عرض مستوى الشحن المنخفض للبطارية أو يومض مستوى شحن البطارية المنخفض b⑬ من خلال مؤشر شحن البطارية عند الضغط على الزر Q؛ اشحن البطارية

! **لا تستمر في الضغط على زر التشغيل/الإيقاف بعد توقف الآلة بشكل تلقائي؛ لأن البطارية قد تكون تالفة**

- ضبط موضع مقبض التوجيه ⑯
  - اضغط على بكرة ضبط مقبض التوجيه M
  - قم بتدوير مقبض التوجيه B إلى الموضع المطلوب
  - حرر بكرة ضبط مقبض التوجيه M

! **لا يمكن أن يتجاوز مقبض التوجيه العلامة الموجودة على الهيكل في أثناء الضبط**

- ضبط طول الأنبوب ⑰
- ضبط اتجاه المقبض الأساسي Y ⑱
  - قم بتثبيت الهيكل السفلي وواقي الجز H في مكانه (باستخدام قدمك أو يدك)
  - اسحب الأنبوب المتراكب K إلى أعلى وأدره في اتجاه عقارب الساعة بمقدار ٠٩ درجة
  - قم بتحريره. وسيتم قفل الأنبوب تلقائيًا في وضع جز الحواف
- ضبط وظيفة الحور ⑲
  - ضبط زاوية الأنبوب وفقًا لما يلي
    ١. التخزين القائم بذاته
    ٢. الجز في المساحات الضيقة
    ٣. الجز المنتظم
    ٤. الجز تحت الأجسام المنخفضة
  وظيفة جز الحواف
- استخدام واقي الزهور والنباتات ⑳
  استخدم واقي الزهور والنباتات لحماية النباتات الثمينة من التقليم غير المقصود
  - قم بطي واقي الزهور والنباتات F إلى أسفل
  قم بفك واقي الزهور والنباتات من أجل وظيفة جز الحواف أو الجز بالقرب من العوائق الصلبة
  - قم بطي واقي الزهور والنباتات F إلى أعلى
- إعداد الآلة للجز
  - اضبط طول الأنبوب L ⑰
  - اضبط اتجاه المقبض الأساسي على وضع الجز ⑱
  - استخدم وضع الحور ٢، أو ٣، أو ٤ ⑲
  - استخدم واقي الزهور والنباتات F ⑳
- إعداد الآلة لجز الحواف
  - اضبط طول الأنبوب L ⑰
  - اضبط اتجاه المقبض الأساسي على وضع جز الحواف ⑱
  - استخدم وضع الحور ٥ ⑲
  - فك تعشيق واقي الزهور والنباتات F ⑳
  - لجز الحواف، قم بدعم الآلة بواسطة عجلة جز الحواف G ㉒
- الجز

! **تأكد من أن منطقة القطع خالية من الحجارة والمخلفات والأجسام الأخرى الغريبة**

! **لا تبدأ الجز إلا بعد وصول الآلة إلى سرعتها الكاملة**

  - يجب جز الحشائش الطويلة على درجات (ابدأ دائمًا من القمة)
  - يجب الجزء دائمًا بطرف خيط الجز
  - لا تقم بجز العشب المبلل أو الرطب
  - احرص على ألا يتسبب العشب المجزوز في انسداد ملف الخيوط (لا تقم بعمليات جز كثيفة)

في أعمال غير تلك المخصصة لها إلى حوادث خطيرة.

د) **احتفظ بالمقابض وأسطح الإمساك جافة ونظيفة وخالية من الزيوت والشحوم.** لأن المقابض وأسطح الإمساك المنزلقة لا تمنحك القدرة على التعامل والتحكم الآمنين في الآلة في المواقف غير المتوقعة.

٥) استخدام الآلة العاملة بالبطارية والعناية بها

أ) **لا تعد شحن الآلة إلا باستخدام الشاحن المحدد بواسطة الشركة الصانعة.** فالشاحن الملائم لنوع من مجموعات البطارية قد يتسبب في نشوب حريق إذا تم استخدامه مع مجموعة بطارية أخرى.

ب) **استخدم الآلات مع مجموعات البطاريات المخصصة لها فقط.** لأن استخدام أي مجموعات بطارية أخرى قد يؤدي إلى التعرض لإصابات أو نشوب حريق.

ت) **عند عدم استخدام مجموعة البطارية، احتفظ بها بعيدًا عن الأغراض المعدنية الأخرى مثل مشابك الأوراق أو العملات المعدنية أو المفاتيح أو المسامير أو البراغي أو الأغراض المعدنية الصغيرة الأخرى التي قد تتسبب في عمل دائرة قصر (قفل للدائرة) بين أقطاب البطارية.** عمل دائرة قصر (قفل الدائرة) بين أطراف البطارية قد يتسبب في حروق أو نشوب حريق.

ث) **في حالات التعامل السيء، قد يحدث ارتشاح للسوائل من البطارية؛ لا تلامسه. إذا حدثت ملامسة بشكلٍ عرضي، فاغسلها بالماء. إذا لامس السائل العينين، فاطلب المساعدة الطبية على الفور.** السائل المرتشح من البطارية قد يتسبب في حدوث اهتياج في الجلد أو حروق.

ج) **لا تستخدم مجموعة البطارية أو الآلة إذا كانا تالفين أو تم إدخال تعديلات عليهما.** لأن البطاريات التالفة أو التي تم تعديلها قد تعمل بشكلٍ غير متوقع. وهو ما قد يؤدي لنشوب حريق أو حدوث انفجار أو خطر التعرض لإصابة.

ح) **لا تقم بتعريض مجموعة البطارية أو الآلة للحريق أو درجات الحرارة الزائدة.** التعرض لدرجات الحرارة الأعلى من ٠٣١ درجة مئوية قد يؤدي لحدوث انفجار.

خ) **اتبع تعليمات الشحن ولا تشحن مجموعة البطارية أو الآلة في نطاق درجة حرارة خارج النطاق المحدد في التعليمات.** قد يؤدي الشحن غير المضبوط أو في درجات حرارة خارج النطاق المسموح به إلى تلف البطارية وخطر نشوب حريق.

٦) الصيانة

أ) **ينبغي إجراء الصيانة على الآلة بواسطة فني إصلاح متخصص باستخدام قطع غيار أصلية مطابقة فقط.** فهذا سيضمن المحافظة على سلامة الآلة.

ب) **لا تقم بصيانة مجموعات البطارية التالفة بأي حال من الأحوال.** بل ينبغي أن تكون صيانة مجموعات البطارية من خلال الشركة الصانعة أو مقدمي الخدمة المعتمدين فقط.

تحذيرات السلامة العامة الخاصة بجزازة سياج الحدائق

- **تجنب استخدام الآلة في ظروف مناخية صعبة، خاصة عند وجود خطر حدوث برق.** فهذا يحد من خطر الإصابة بالبرق.
- **افحص المنطقة المراد استخدام الآلة فيها بعناية بحثًا عن أي كائنات برية.** لأنها الآلة قد تتسبب في إصابتها في أثناء التشغيل.
- **افحص بعناية المنطقة التي سيتم استخدام الآلة فيها وتخلص من جميع الحصى والعصي والأسلاك والعظام والأشياء الغريبة الأخرى.** لأن الأشياء المتطايرة قد تتسبب في إصابات بدنية.
- **قبل استخدام الآلة، احرص دائمًا على فحص المكان بعينيك للتأكد من عدم تلف القاطع أو مجموعة القاطع.** الأجزاء التالفة تزيد من خطر التعرض لإصابة.
- **أبقِ عناصر الحماية في أماكنها. يجب أن تكون عناصر الحماية في حالة تشغيل جيدة وتركيبها بشكل صحيح.** قد يؤدي عنصر الحماية المفكوك أو التالف أو الذي لا يعمل بشكل صحيح إلى وقوع إصابات بدنية.
- **احرص على خلو فتحات التهوية من أي بقايا.** قد يؤدي انسداد مداخل الهواء ووجود عوالق إلى ارتفاع درجة الحرارة أو خطر نشوب حريق.
- **ارتد أدوات حماية العينين والأذنين.** يساعد ارتداء أدوات الحماية على الحد من وقوع إصابة بدنية.
- **في أثناء تشغيل الآلة، ارتد دائمًا أحذية حماية مانعة للانزلاق. لا تقم بتشغيل الآلة وأنت حافي القدمين أو ترتدي صندلاً مفتوحًا.** هذا يحد من فرصة إصابة القدمين نتيجة التلامس مع القواطع أو الخيوط المتحركة.
- **ارتدِ دائمًا ملابس مثل السراويل التي تغطي أرجل المشغل في أثناء تشغيل الآلة.** قد يؤدي التلامس مع القاطع المتحرك أو الخيط إلى حدوث إصابة.
- **احتفظ بالمشاهدين بعيدًا عن موقع استعمال الآلة.** لأن الحطام المتطاير قد يتسبب في وقوع إصابات شخصية خطيرة.
- **لا تشغل الآلة على ارتفاع يزيد عن ارتفاع الخصر.** فهذا يساعد في منع الملامسة غير المقصودة للقاطع. كما يمنحك تحكمًا أفضل في الآلة في الحالات غير المتوقعة.
- **توخ الحذر عند تشغيل الآلة في العشب الرطب. حيث ينبغي عليك المشي، ولا تجرِ أبدًا.** فهذا يقلل من خطر الانزلاق والسقوط. مما قد يؤدي إلى وقوع إصابة شخصية.
- **لا تشغل الآلة على المنحدرات ذات الميل الكبير.** فهذا يقلل من خطر فقدان السيطرة والانزلاق والسقوط. مما قد يؤدي إلى وقوع إصابة شخصية.
- **عند العمل على المنحدرات، تأكد دائمًا من موضع قدميك، واعمل دائمًا عبر سطح المنحدر، ولا تصعد أو تهبط أبدًا، وتوخى الحذر الشديد عند تغيير الاتجاه.** فهذا يقلل من خطر فقدان السيطرة والانزلاق والسقوط. مما قد يؤدي إلى وقوع إصابة بدنية.
- **احتفظ بجميع كابلات وأسلاك الطاقة بعيدًا عن منطقة القطع.** قد تكون كابلات أو أسلاك الطاقة مخفية في السياج أو الشجيرات. ومن ثم قد تتعرض للقطع أو التلف بفعل الخيط أو القاطع.
- **احتفظ بجميع أجزاء الجسم بعيدًا عن قاطع الجزازة المتحرك أو الخيط. لا تقم بإزالة المواد من الآلة إلا بعد فصلها عن مصدر الطاقة.** قد يؤدي تحريك قاطع الجزازة المتحرك أو الخيط إلى حدوث إصابة بدنية خطيرة.
- **احمل الآلة وهي مطفأة بعيدًا عن جسمك.** سيؤدي التعامل السليم مع الآلة إلى تقليل فرص حدوث تلامس غير مقصود مع قاطع الجزازة المتحرك أو الخيط.
- **لا تستخدم أي رؤوس جز وقواطع جزازة أو خيوط بديلة غير تلك المحددة من قبل الشركة المصنعة. لا تقم باستبدال قواطع الجزازة أو الخيوط بأسلاك أو شفرات معدنية.** قد يؤدي استبدال قطع الغيار بشكل غير صحيح إلى فقدان السيطرة على الآلة وخطر انكسار الأجزاء والتعرض للإصابة.

تحذيرات السلامة الخاصة بجزازة العشب

- **تجنب استخدام الآلة في ظروف مناخية صعبة، خاصة عند وجود خطر حدوث برق.** فهذا يحد من خطر الإصابة بالبرق.
- **افحص المنطقة المراد استخدام الآلة فيها بعناية بحثًا عن أي كائنات برية.** لأنها الآلة قد تتسبب في إصابتها في أثناء التشغيل.
- **افحص بعناية المنطقة التي سيتم استخدام الآلة فيها وتخلص من جميع الحصى والعصي والأسلاك والعظام والأشياء الغريبة الأخرى.** لأن الأشياء المتطايرة قد تتسبب في إصابات بدنية.
- **قبل استخدام الآلة، احرص دائمًا على فحص المكان بعينيك للتأكد من عدم تلف القاطع أو الشفرة، ومجموعة القاطع أو الشفرة.** الأجزاء التالفة تزيد من خطر التعرض لإصابة.
- **اتبع تعليمات تغيير الملحقات.** قد تؤدي الشفرة المثبتة بشكل غير صحيح إلى إتلاف الشفرة أو انفصالها.
- **ارتد أدوات حماية العينين والأذنين والرأس واليدين.** فتجهيزات الحماية الملائمة ستقلل من مخاطر الإصابات الشخصية الناجمة عن البقايا المتطايرة أو التلامس غير المقصود مع خيط الجز أو الشفرة.
- **في أثناء تشغيل الآلة، ارتد دائمًا أحذية حماية مانعة للانزلاق. لا تقم بتشغيل الآلة وأنت حافي القدمين أو ترتدي صندلاً مفتوحًا.** هذا يحد من فرصة إصابة القدمين نتيجة التلامس مع القواطع أو الخيوط المتحركة.
- **عند استخدام الآلة، احرص دائمًا على ارتداء بنطال طويل.** الجلد المكشوف يزيد من احتمالية الإصابة نتيجة الأشياء المتطايرة.
- **احتفظ بالمشاهدين بعيدًا عن موقع استعمال الآلة.** لأن الحطام المتطاير قد يتسبب في وقوع إصابات شخصية خطيرة.
- **استخدم دائمًا كلتا يديك عند تشغيل الآلة.** أمسك الآلة بكلتا يديك لتجنب فقد السيطرة عليها.
- **أمسك الآلة من أسطح الإمساك المعزولة فقط، لأن خيط الجز أو الشفرة قد يلحقان بأسلاك مخفية.** قد يتلامس خيط الجز أو الشفرات مع سلك تيار "جارٍ"، وهو ما يجعل الأجزاء المعدنية المكشوفة بالآلة "مكهربة" ويتسبب في إصابة مُشغّل الآلة بصدمة كهربائية.
- **اهتم دائمًا بالوقوف على أرضية ملائمة، ولا تقم بتشغيل الآلة إلا عند الوقوف على الأرض.** لأنّ الأسطح المنزلقة أو غير الثابتة قد تؤدي إلى فقد التوازن أو عدم التحكم في الآلة.
- **لا تشغل الآلة على المنحدرات ذات الميل الكبير.** فهذا يقلل من خطر فقدان السيطرة والانزلاق والسقوط. مما قد يؤدي إلى وقوع إصابة شخصية.
- **عند العمل على المنحدرات، تأكد دائمًا من موضع قدميك، واعمل دائمًا عبر سطح المنحدر، ولا تصعد أو تهبط أبدًا، وتوخى الحذر الشديد عند تغيير الاتجاه.** فهذا يقلل من خطر فقدان السيطرة والانزلاق والسقوط. مما قد يؤدي إلى وقوع إصابة شخصية.
- **احتفظ بجميع أجزاء الجسم بعيدًا عن القاطع أو الخيط أو الشفرة أثناء تشغيل الآلة. قبل بدء تشغيل الآلة، تأكد من عدم ملامسة القاطع أو الخيط أو الشفرة لأي شيء.** قد تؤدي لحظة من عدم الانتباه أثناء تشغيل الآلة إلى تعرضك أنت أو الآخرين إلى إصابات.
- **لا تشغل الآلة على ارتفاع يزيد عن ارتفاع الخصر.** هذا يساعد في منع الملامسة غير المقصودة للقاطع أو الشفرة. كما يمنحك تحكمًا أفضل في الآلة في الحالات غير المتوقعة.
- **عند قطع أفرع أو شجيرات مشدودة، حاذر من ارتدادها.** لأنه عند تحرر الشد

AR

لَكَلس نودب يميظنت مِلّقم ٠٢٤١/٠٢٣١

مقدمة

- تستخدم كجزازة للعشب أو كجزازة لسياج الحدائق، وكذا من على المنحدرات والحواف التي لا يمكن لجزازة الحشائش الوصول إليها
- تأكد من احتواء عبوة التغليف على جميع الأجزاء الموضحة في الشكل (٢)
- إذا كانت هناك أجزاء مفقودة أو تالفة، يُرجى الاتصال بالوكيل
- **اقرأ دليل التعليمات بعناية قبل بدء الاستخدام، واحتفظ به للرجوع إليه في المستقبل** (٣)
- **انتبه بشكلٍ خاص إلى تعليمات وتحذيرات السلامة؛ فقد يؤدي الإخفاق في الالتزام بهذه التعليمات إلى التعرض لإصابة خطيرة**

البيانات الفنية (١)

مكونات المنتج (٢)

A مفتاح الأمان
B مقبض التوجيه
C قضيب التخزين
D فتحات التهوية
E شفرة قطع الخيط
F واقي الزهور والنباتات
G عجلة جز الحواف
H واقي الجز
J زر المحور
K أنبوب متراكب
L جلبة القفل
M بكرة ضبط مقبض التوجيه
N المفتاح الزنبركي
P خطاف التخزين السهل
Q زر مؤشر شحن البطارية
R غطاء ملف الخيوط
S فتحة لف الخيط
T ملف الخيوط
U زر تلقيم الخيط
V حامل ملف الخيوط
W فتحة حامل ملف الخيوط
X فتحة الخيط
Y المقبض الأساسي

السلامة

تحذيرات السلامة العامة الخاصة بالآلة

⚠ **اقرأ جميع تحذيرات السلامة والتعليمات والرسوم التوضيحية والمواصفات المرفقة مع هذه الآلة.** عدم اتباع جميع التعليمات الواردة أدناه قد يؤدي إلى حدوث صدمة كهربائية أو نشوب حريق أو التعرض للإصابة، أحدها أو جميعها.

احتفظ بجميع التحذيرات والتعليمات للرجوع إليها في المستقبل.

يشير مصطلح «الآلة» في قسم التحذيرات إلى الآلة العاملة بالتيار (الموصولة بسلك تيار) أو الآلة العاملة بالبطارية (غير الموصولة بسلك تيار).

١) سلامة منطقة العمل

أ) **حافظ على منطقة العمل نظيفة ومضاءة جيدًا.** حيث عادة ما تتسبب المناطق المظلمة أو التي بها ركام إلى وقوع حوادث.

ب) **لا تقم بتشغيل الآلات في أجواء قابلة للانفجار، على سبيل المثال في وجود سوائل أو غازات أو غبار قابلة للاشتعال.** فقد تتسبب الآلات في صدور شرارة، والتي قد تتسبب في اشتعال الغبار أو الأبخرة القابلة للاشتعال.

ت) **احتفظ بالأطفال والمشاهدين بعيدًا عن موقع استعمال الآلة.** حيث أن الإلهاءات قد تجعلك تفقد السيطرة على الآلة.

٢) السلامة الكهربائية

أ) **ينبغي أن يتوافق قابس الآلة مع مقبس التيار. لا يجب إدخال تعديلات على القابس بأي حالٍ من الأحوال. لا تستخدم أي قوابس مهايئة مع الآلات المؤرضة.** ستؤدي القوابس غير المُعدّلة والمقابس المتوافقة إلى الحد من خطر حدوث صدمة كهربائية.

ب) **تجنب ملامسة الجسم لأسطح مؤرضة مثل الأنابيب والمشعاع والمواقد والثلاجات.** هناك خطر متزايد لحدوث صدمة كهربائية إذا كان جسمك مؤرضًا.

ت) **لا تشغل جزازة الحشائش في المطر أو في الأجواء الرطبة.** قد يؤدي هذا إلى زيادة خطر حدوث صدمة كهربائية.

ث) **لا تعبث بسلك التيار. لا تقم أبدًا باستخدام سلك التيار لحمل الآلة أو سحبها أو فصلها عن التيار. احتفظ بالسلك بعيدًا عن مصادر الحرارة أو الزيت أو الحواف الحادة أو الأجزاء المتحركة.** تؤدي أسلاك التيار التالفة أو المتشابكة إلى زيادة خطر حدوث صدمة كهربائية.

ج) **عند تشغيل آلة في مكان خارجي مفتوح، استخدم سلك تمديد ملائم للاستخدام الخارجي.** استخدام سلك ملائم للاستخدام الخارجي يحد من خطر حدوث صدمة كهربائية.

ح) **إذا كان لا بد عن تشغيل الآلة في مكان رطب، فاستخدم مصدر تيار محمي بقاطع تيار مؤرض (ICFG).** يؤدي استخدام قاطع تيار مؤرض إلى الحد من خطر حدوث صدمة كهربائية.

٣) السلامة الشخصية

أ) **ابق منتبهًا، وانتبه جيدًا لما تفعله، وكن عقلانيًا عند تشغيل الآلة. لا تستخدم أي آلة وأنت مجهد أو تحت تأثير المخدرات أو الكحوليات أو الأدوية.** قد تؤدي لحظة من عدم الانتباه أثناء تشغيل الآلات إلى حدوث إصابات شخصية خطيرة.

ب) **استعن بمعدات الحماية الشخصية، وارتد دائمًا أدوات حماية للعينين.** سيؤدي استخدام أدوات الحماية كقناع الغبار أو أحذية السلامة المضادة للانزلاق أو القبعة الصلبة أو أدوات حماية السمع في ظروف مناسبة إلى الحماية من الإصابات الشخصية.

ت) **امنع بدء تشغيل الآلة غير المتعمد. احرص على أن يكون مفتاح الطاقة في وضع الإيقاف قبل توصيل الآلة بمصدر التيار أو مجموعة البطاريات، أو التقاط الآلة أو حملها.** إذا حملت الآلات وإصبعك على مفتاح التشغيل أو إذا شحنتها والمفتاح على وضع التشغيل، فقد يؤدي ذلك لوقوع حوادث.

ث) **أزل أي مفتاح تعديل أو مفتاح ربط قبل تشغيل الآلة.** قد يؤدي ترك مفتاح ربط أو مفتاح عادي مركّبًا على جزء دوّار بالآلة إلى وقوع إصابات شخصية.

ج) **لا تقف في مكان تضطر لمد يديك بعيدًا. قف وأنت ثابت ومتوازن في جميع الأوقات.** وهو ما يسمح بتحكم أفضل في الآلة في الظروف غير المتوقعة.

ح) **ارتد الملابس الملائمة. لا ترتدِ ملابس أو مجوهرات غير ثابتة. احتفظ بشعرك وملابسك بعيدًا عن الأجزاء المتحركة.** قد تعلق الملابس الفضفاضة أو المجوهرات أو الشعر الطويل في الأجزاء المتحركة.

خ) **إذا تم تقديم أجهزة خاصة بتوصيل أدوات استخراج وجمع الغبار، فاحرص على توصيلها واستخدامها على النحو اللازم.** قد يؤدي استخدام جمع الغبار إلى الحد من المخاطر المرتبطة به.

د) **لا تدع الخبرة المكتسبة من الاستخدام المتكرر للآلات يجعلك تتعامل من دون الانتباه اللازم وتتجاهل مبادئ السلامة المتعلقة بالآلة.** فقد يتسبب أي إجراء غير مدروس في إصابات خطيرة في جزء من الثانية.

٤) استخدام الآلة والعناية بها

أ) **لا تجبر الآلة على أعمال تفوق قدرتها. استخدم الآلة الملائمة لأعمالك.** ستقوم الآلة الملائمة بأداء أعمالك بشكلٍ أفضل وأكثر أمانًا بالمعدل الذي أُعدت له.

ب) **لا تستخدم الآلة إذا كان مفتاح التشغيل لا يمكن نقله إلى وضع التشغيل أو وضع الإيقاف.** أي آلة لا يمكن التحكم فيها بمفتاح التشغيل تعتبر خطيرة ويجب إصلاحها.

ت) **افصل القابس من مصدر التيار و/أو اخلع مجموعة البطاريات -إذا كانت قابلة للخلع- من الآلة قبل إجراء أي تعديلات أو تغيير ملحقات أو تخزين الآلات.** إجراءات السلامة الوقائية هذه تحد من خطر تشغيل الآلة بشكلٍ خاطئ.

ث) **خزن الآلات غير المستخدمة بعيدًا عن متناول أيدي الأطفال ولا تسمح للأشخاص غير المعتادين على استخدام الآلة أو على هذه التعليمات بتشغيل الآلة.** فالآلات تكون خطيرة في أيدي الأشخاص غير المدربين.

ج) **حافظ على الآلة والملحقات. تحقق من عدم محاذاة الأجزاء المتحركة أو ربطها، أو وجود كسور في الأجزاء، أو أي حالة أخرى قد تؤثر على عمل الآلة. إذا كان هناك تلف، فقم بإصلاح الآلة قبل استخدامها.** فالعديد من الحوادث تحدث بسبب الآلات التي لا تتم صيانتها بشكلٍ منتظم.

ح) **احتفظ بالآلات القاطعة حادة ونظيفة.** فالآلات القاطعة التي تتم صيانتها كما ينبغي للاحتفاظ بحوافها القاطعة حادة تكون أقل عرضة للانحناء ويكون التحكم فيها سهلاً.

خ) **استخدم الآلة والملحقات واللقم وما شابههم وفقًا لهذه التعليمات، مع الأخذ في الاعتبار بظروف العمل والأعمال التي سيتم تنفيذها.** قد يؤدي استخدام الآلة

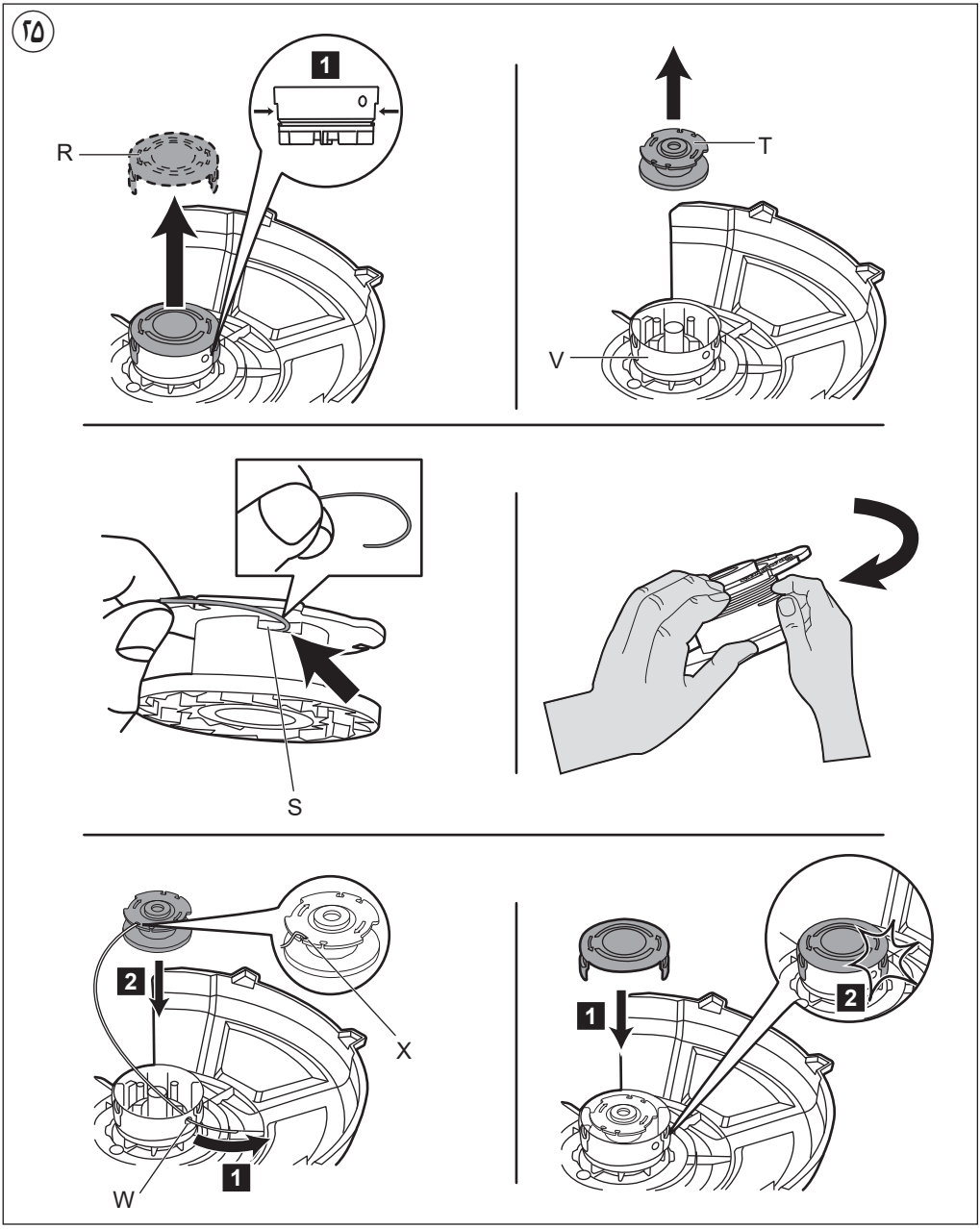
٢٥
1
R
T
V
S
2
1
X
W
1
2

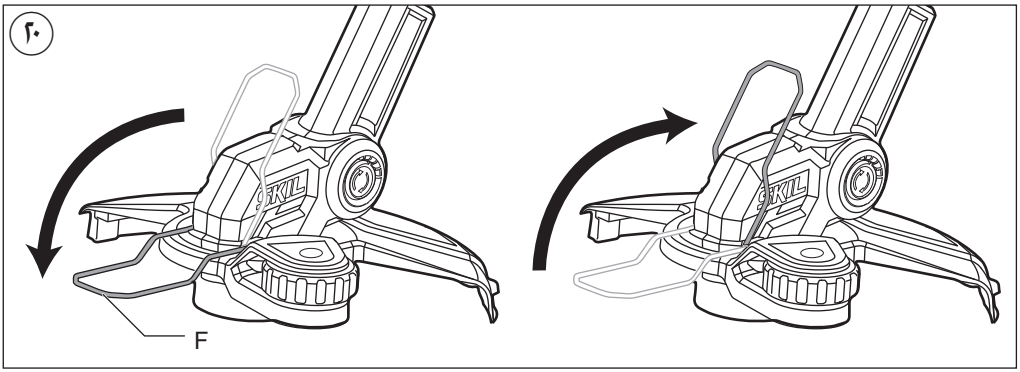
٢٠
F

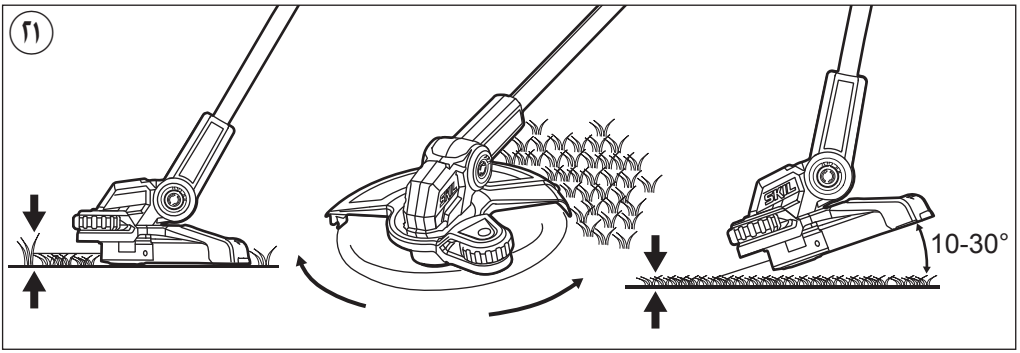
٢١
10-30°

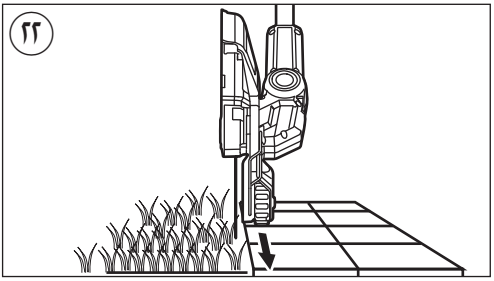
٢٢

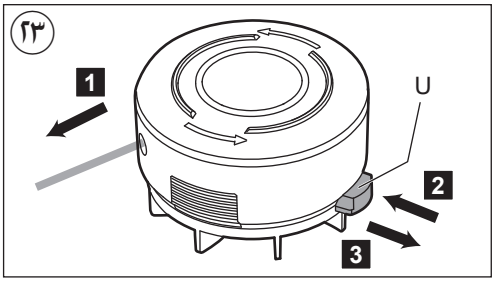
٢٣
1
U
2
3

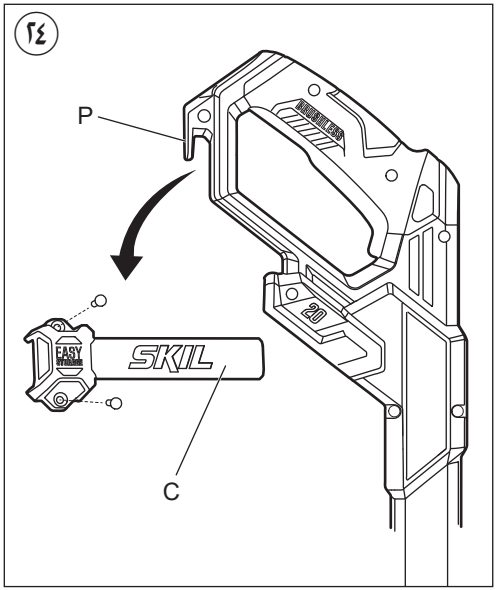
٢٤
P
C

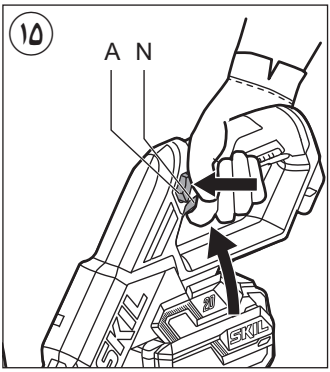
١٥
A N

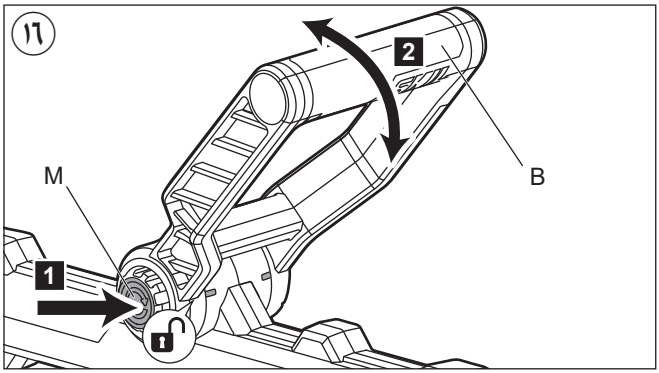
١٦
2
M
B
1

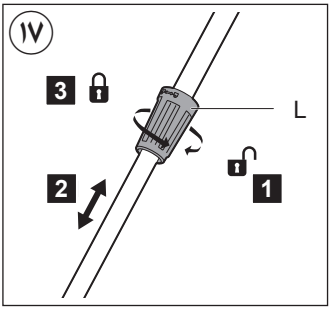
١٧
3
L
2
1

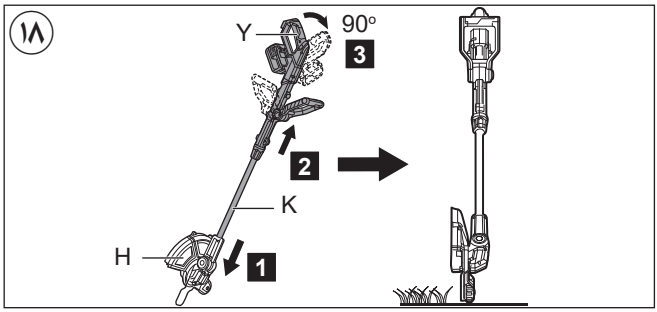
١٨
Y
90°
3
2
K
H
1

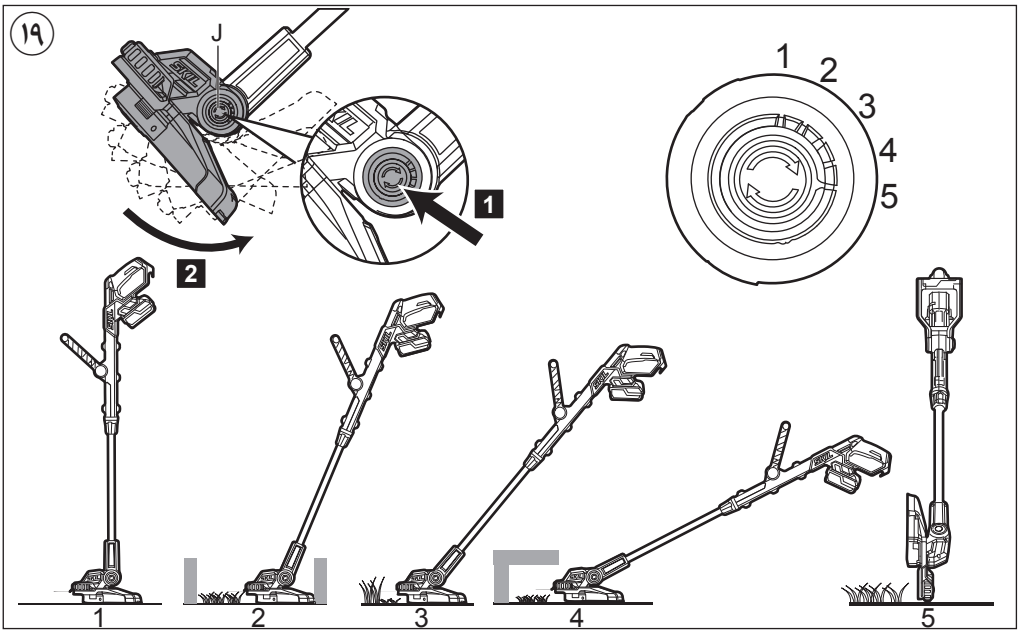
١٩
J
1
2
1
2
3
4
5
1
2
3
4
5

١٤

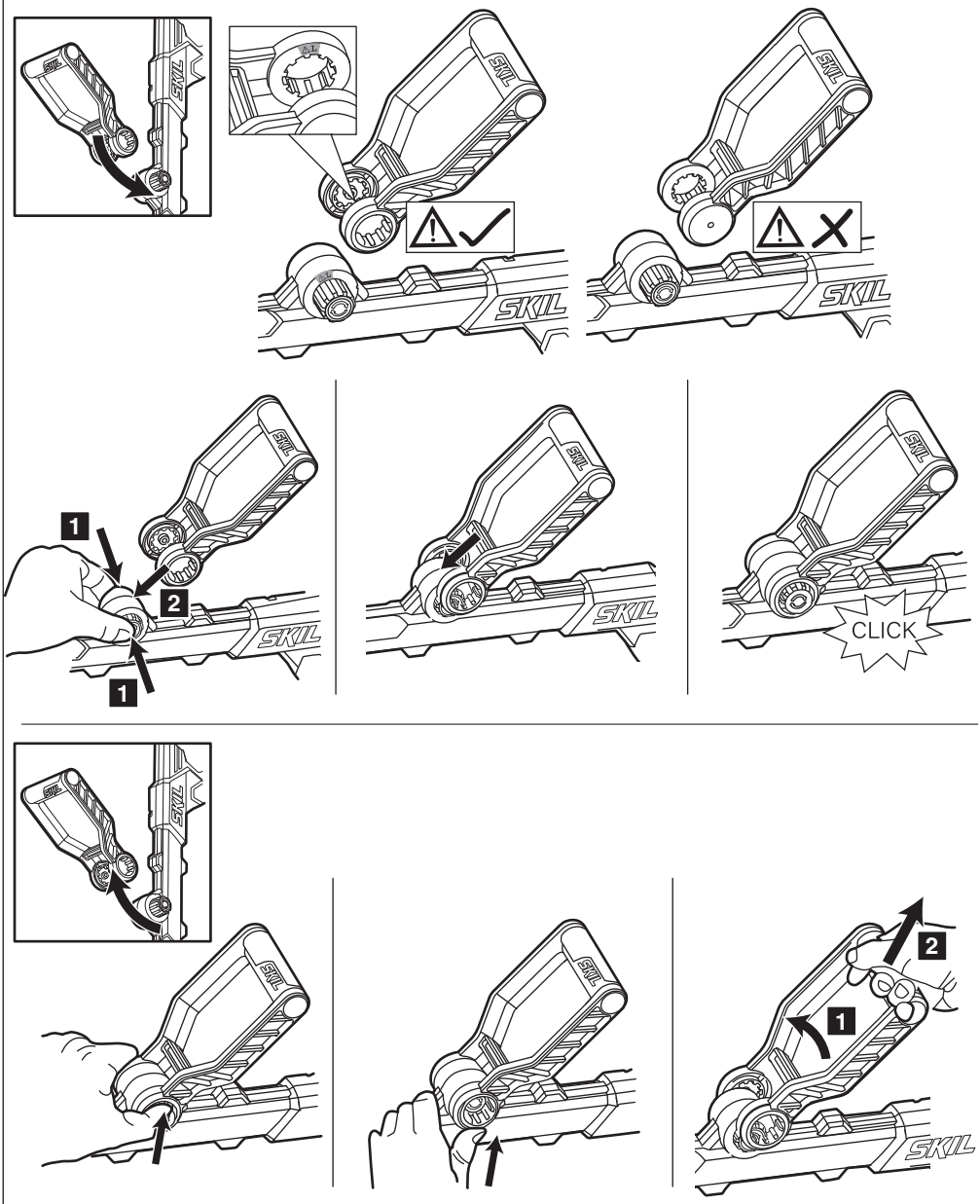

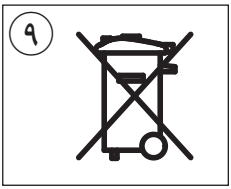
٩

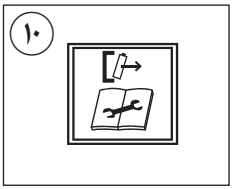
١٠

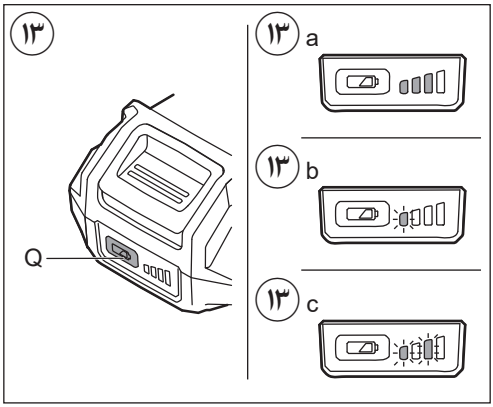
١٣
Q
١٣ a
١٣ b
١٣ c

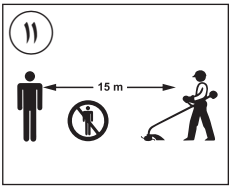
١١
15 m

١٢

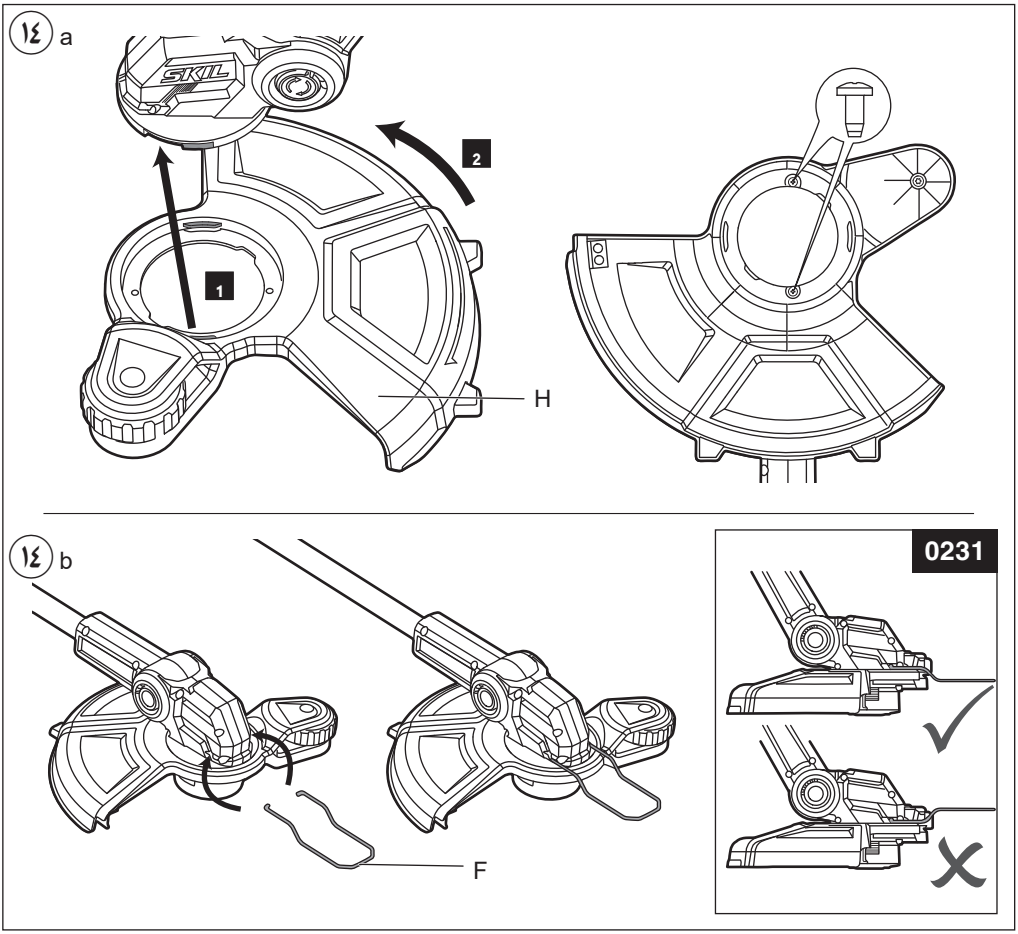
١٤ a
SKIL
1
2
H
١٤ b
F
0231

١

0231

0241

٢

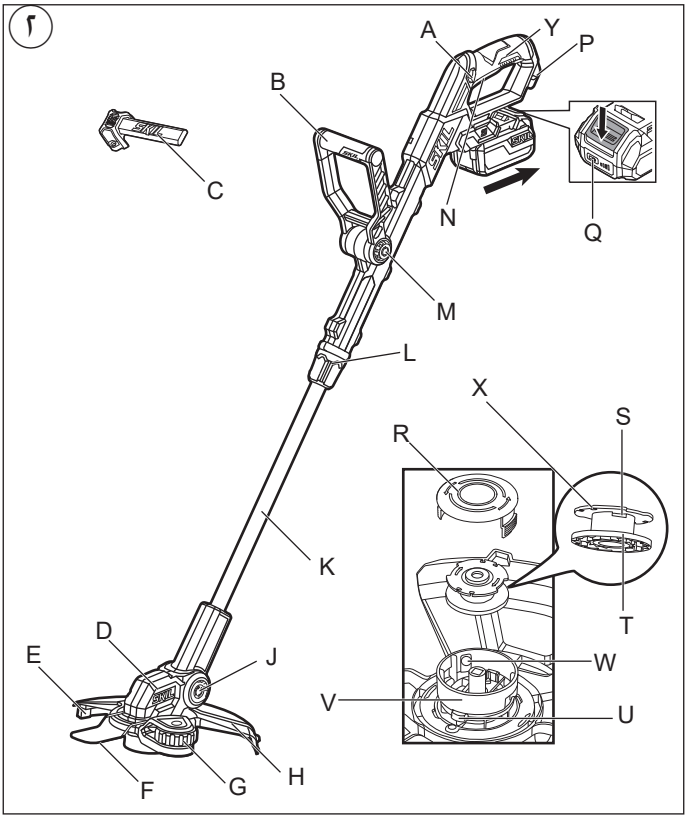

٣

٤

٥

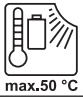

٦

٧

٨

مقلّم تنظيمي بدون سلك

0231/0241

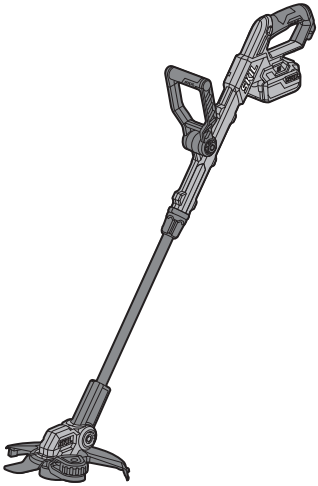

دليل الاستعمال AR

راهنماي اصلي FA

2610S01816 09/24 سكيل ش.ذ.م.م. - ريتميستربارك 22 A1
GZ 4838 بريدا - هولندا